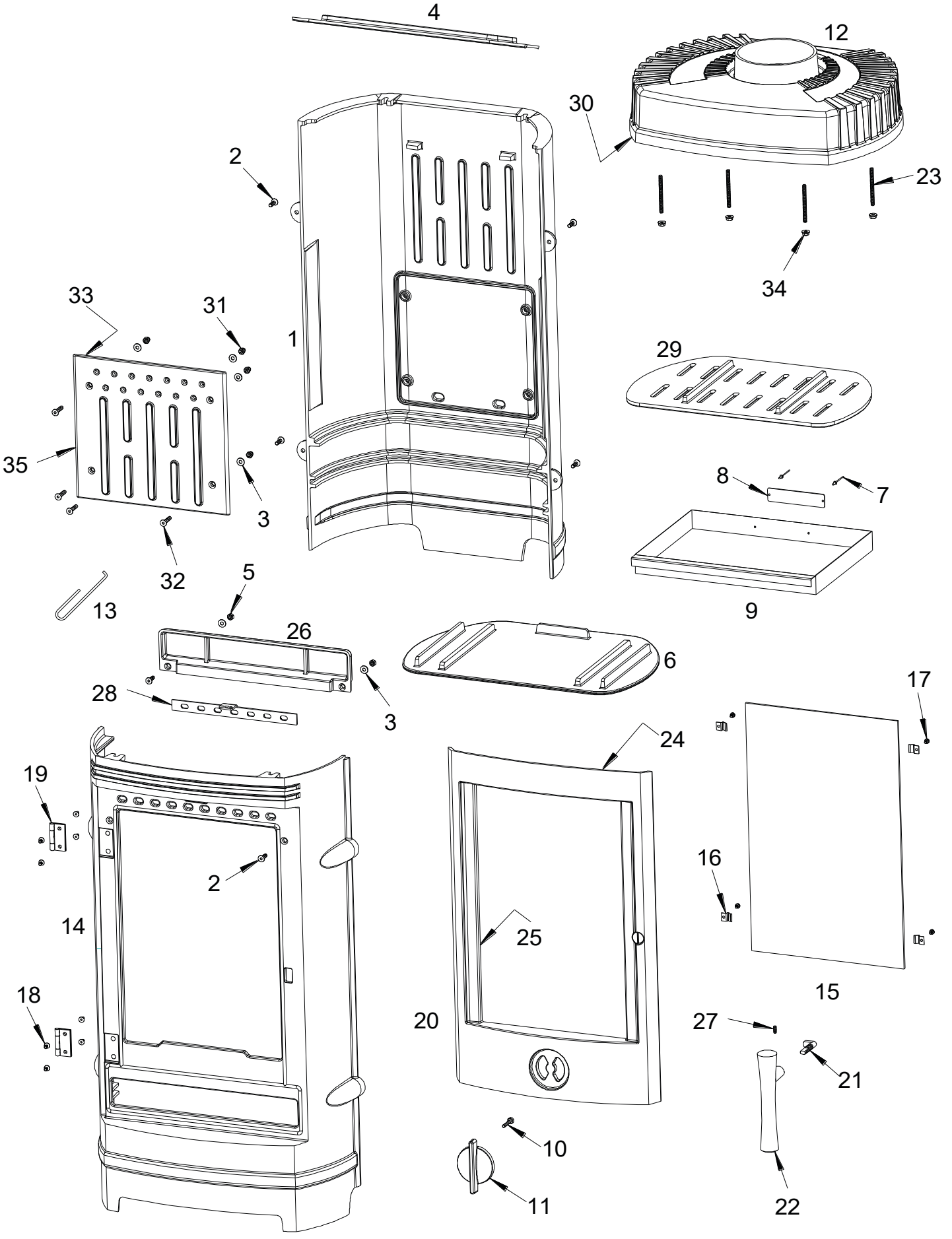
4
12
30
2
23
34
33
31
1
29
35
8
7
3
32
5
9
13
26
6
28
3
17
24
19
2
16
14
25
15
18
20
27
21
10
11
22