VUE A

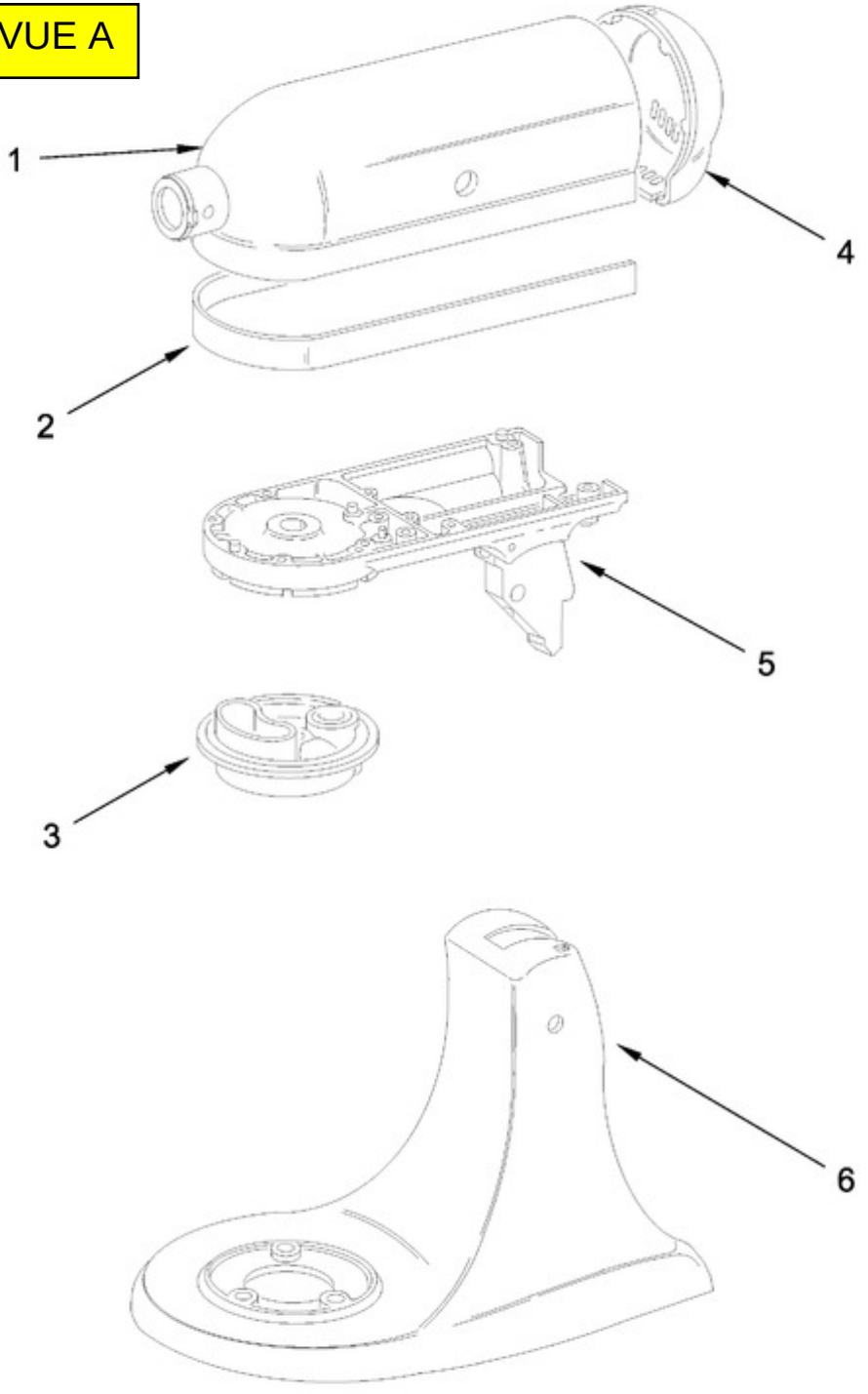

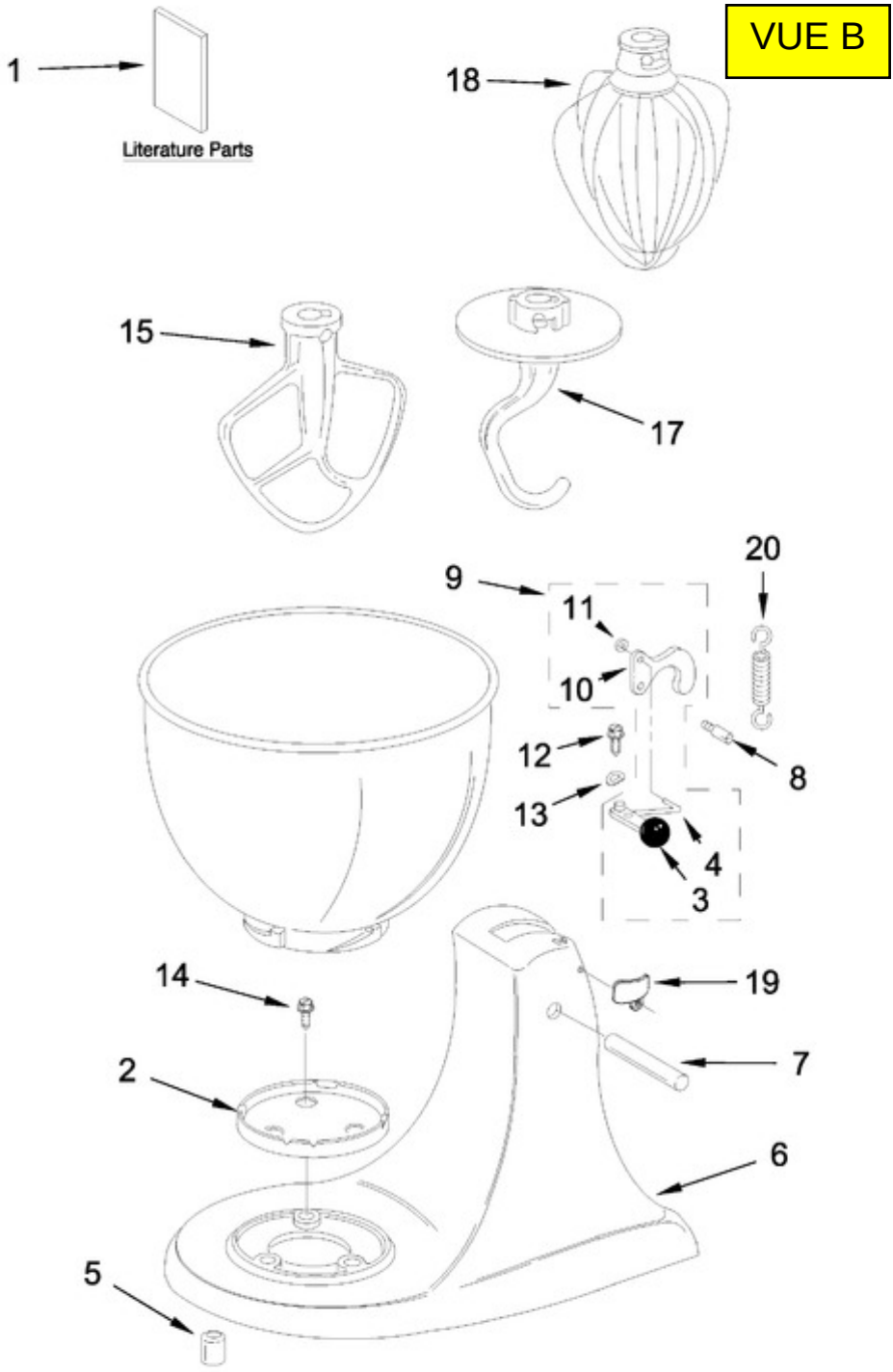
VUE B
1
Literature Parts
18
15
17
20
9
11
10
12
8
13
4
3
14
19
2
7
6
5

VUE C

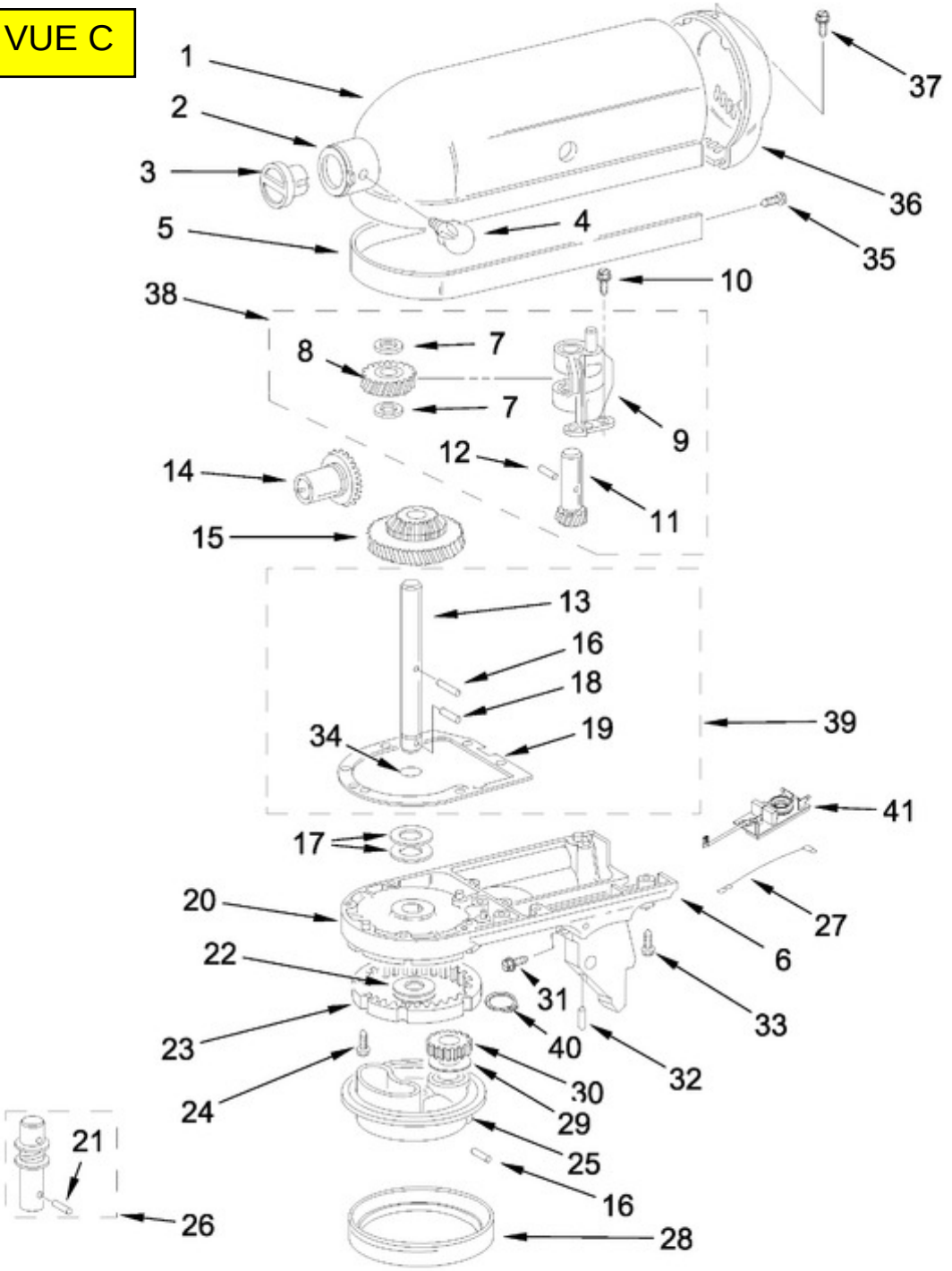
1
2
3
5
4
37
36
35
10
38
7
8
7
9
12
14
11
15
13
16
18
39
34
19
41
17
20
27
6
22
31
33
23
40
32
24
30
29
21
25
16
26
28

VUE D

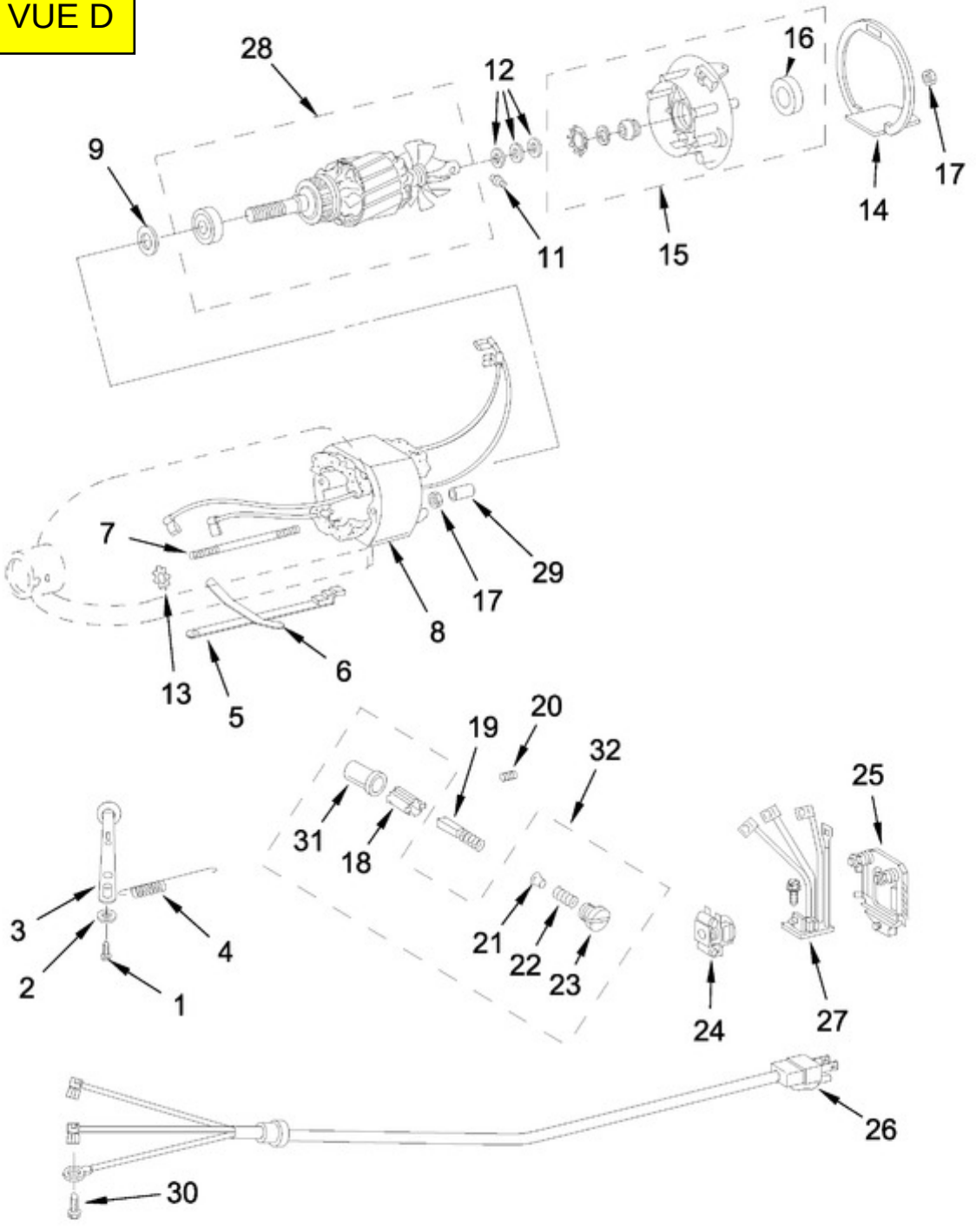
28
12
16
9
17
14
11
15
7
29
17
8
13
6
5
20
19
32
25
31
18
3
4
21
22
23
2
1
24
27
26
30