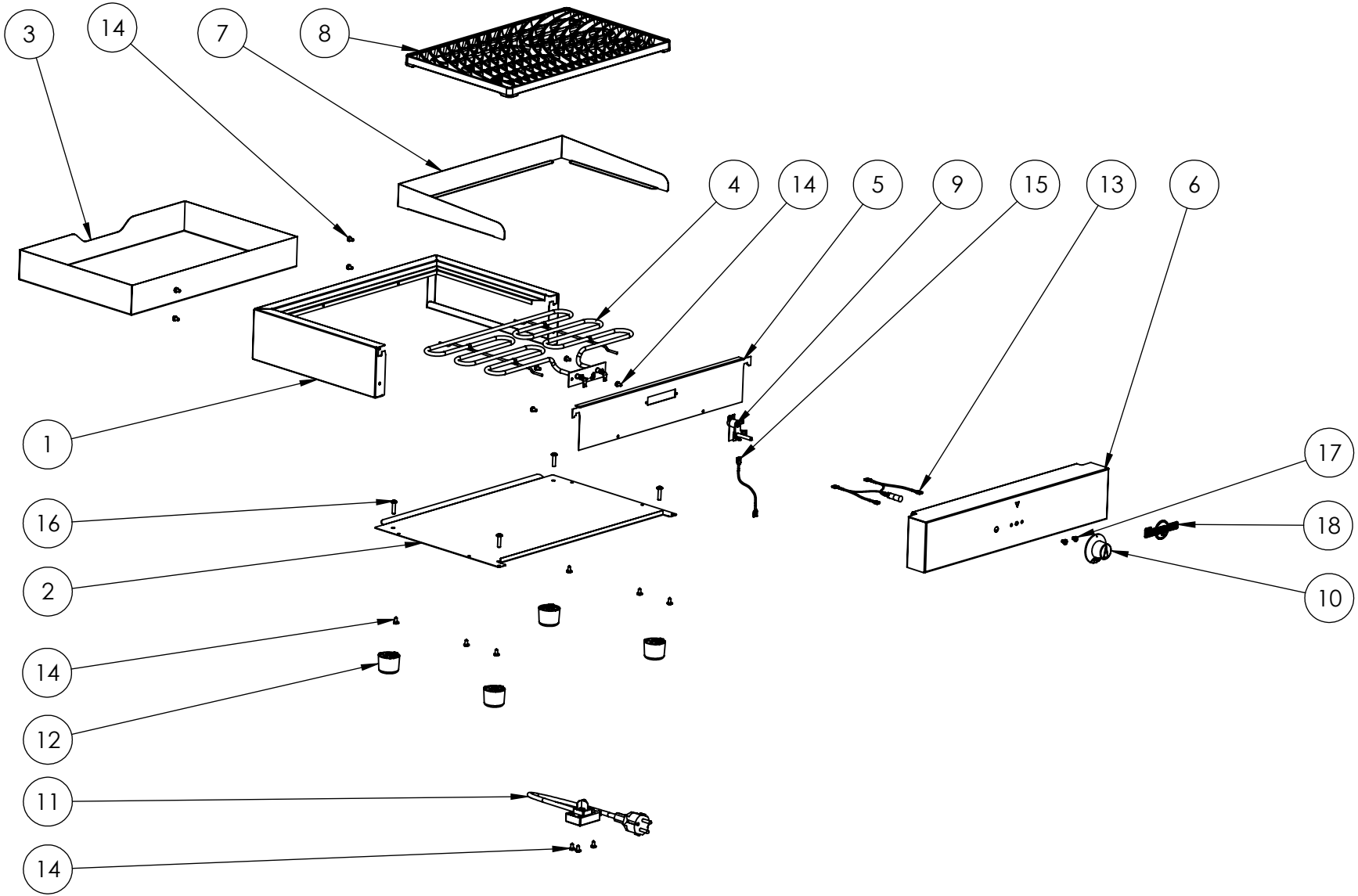
3
14
7
8
4
14
5
9
15
13
6
1
17
16
18
2
10
14
12
11
14