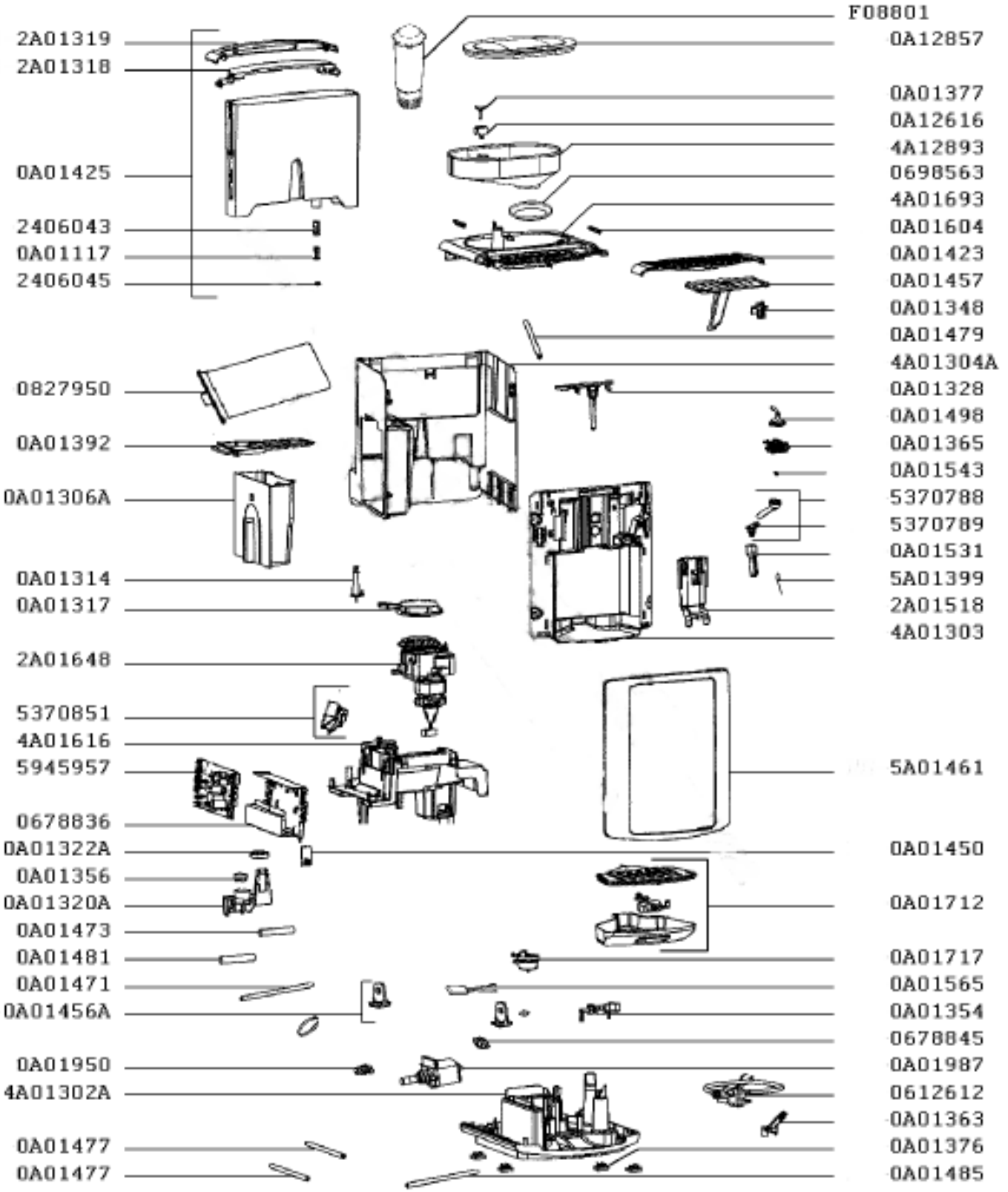
F08801
2A01319
2A01318
0A01425
2406043
0A01117
2406045
0827950
0A01392
0A01306A
0A01314
0A01317
2A01648
5370851
4A01616
5945957
0678836
0A01322A
0A01356
0A01320A
0A01473
0A01481
0A01471
0A01456A
0A01950
4A01302A
0A01477
0A01477
0A12857
0A01377
0A12616
4A12893
0698563
4A01693
0A01604
0A01423
0A01457
0A01348
0A01479
4A01304A
0A01328
0A01498
0A01365
0A01543
5370788
5370789
0A01531
5A01399
2A01518
4A01303
5A01461
0A01450
0A01712
0A01717
0A01565
0A01354
0678845
0A01987
0612612
0A01363
0A01376
0A01485

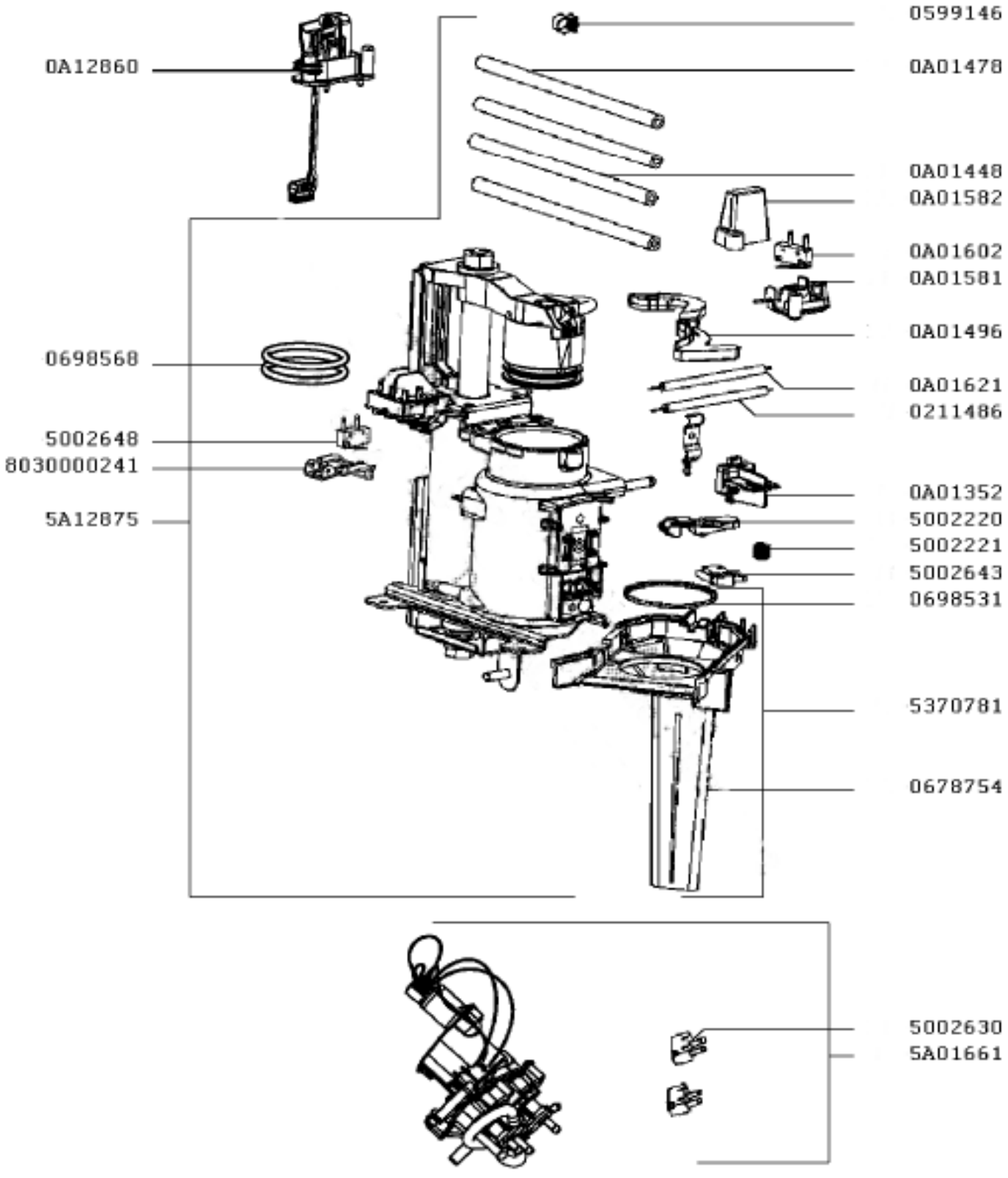
0599146
0A12860
0A01478
0A01448
0A01582
0A01602
0A01581
0A01496
0698568
0A01621
0211486
5002648
8030000241
0A01352
5A12875
5002220
5002221
5002643
0698531
5370781
0678754
5002630
5A01661

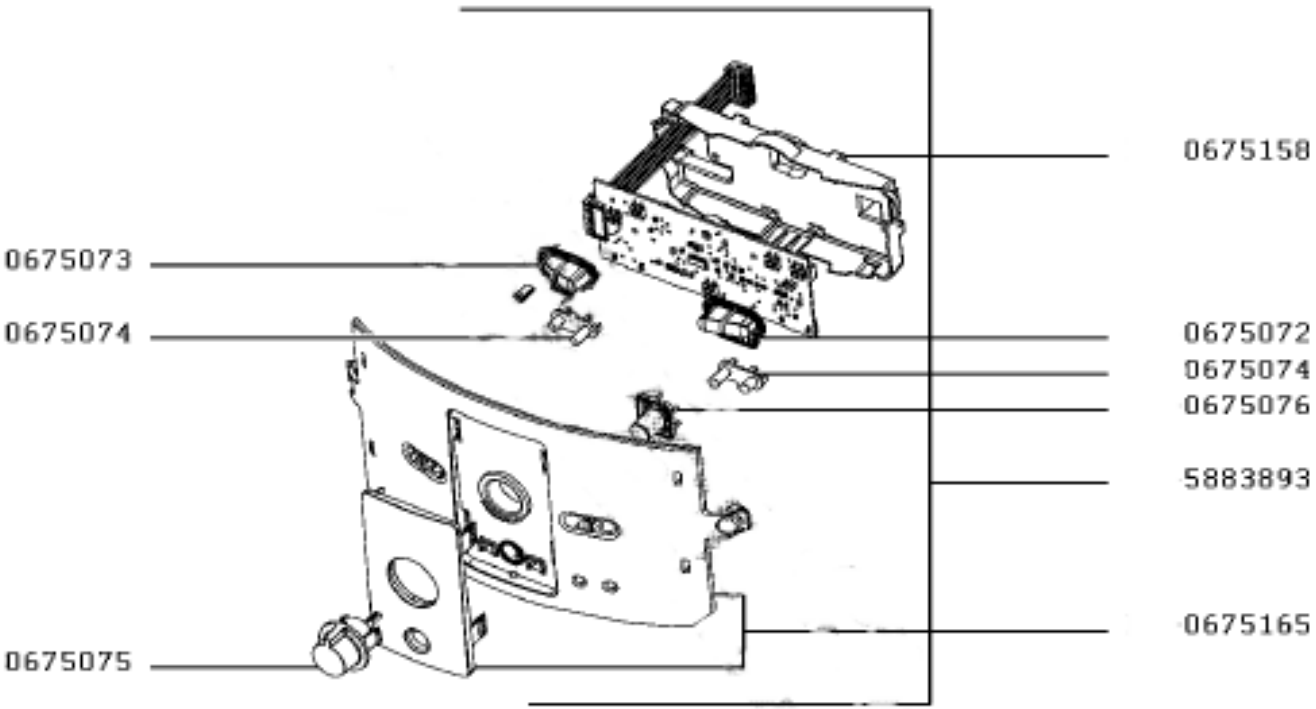
0675158
0675073
0675074
0675072
0675074
0675076
5883893
0675165
0675075

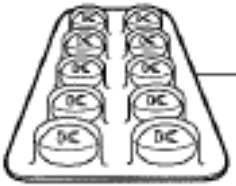

XS300010

XS400010