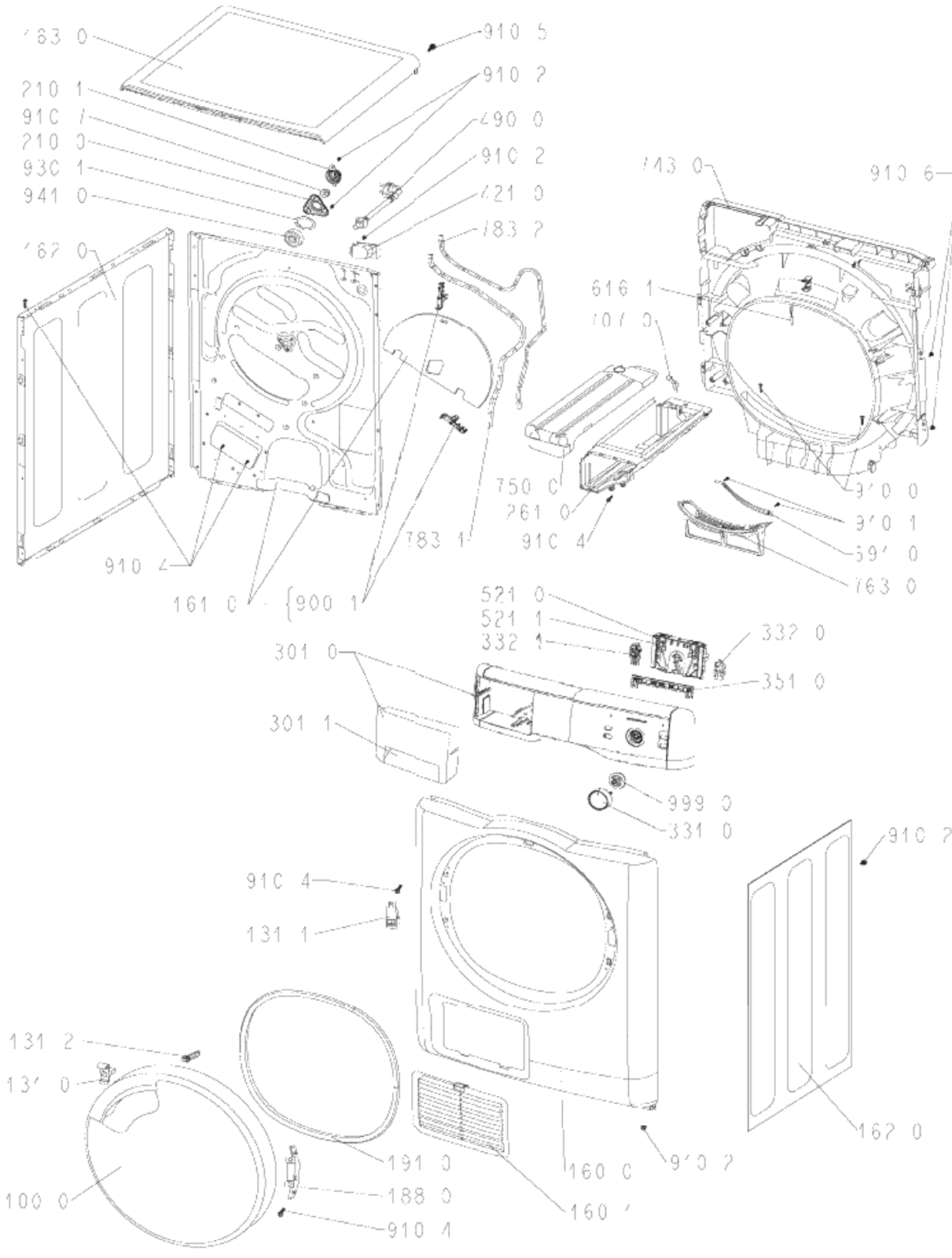
183 0
910 5
210 1
910 2
910 1
490 0
210 0
910 2
930 1
421 0
941 0
183 2
162 0
143 0
910 6
616 1
107 0
750 0
261 0
910 4
783 1
910 4
161 0
900 1
910 0
910 1
590 0
763 0
521 0
521 1
332 1
332 0
351 0
301 0
301 1
999 0
331 0
910 2
910 4
131 1
131 2
130 0
191 0
188 0
910 4
100 0
160 0
160 1
910 2
162 0

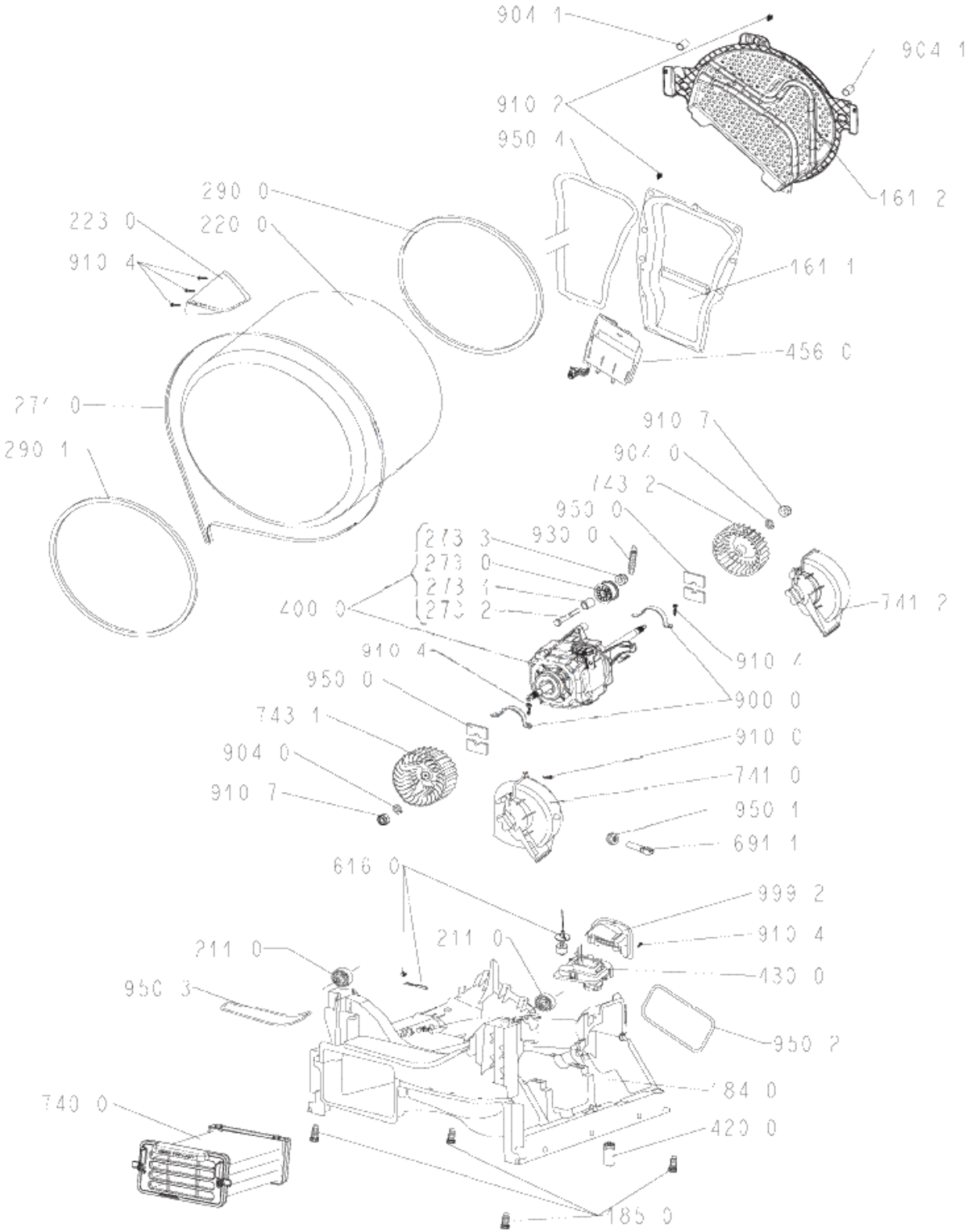
904 1
904 1
910 2
950 4
161 2
290 0
223 0
220 0
910 4
161 1
456 0
270 0
290 1
910 7
904 0
743 2
950 0
930 0
273 3
273 0
273 1
273 2
400 0
741 2
910 4
910 4
950 0
900 0
743 1
910 0
904 0
741 0
910 7
950 1
691 1
616 0
999 2
910 4
211 0
211 0
430 0
950 3
950 2
740 0
184 0
420 0
185 0