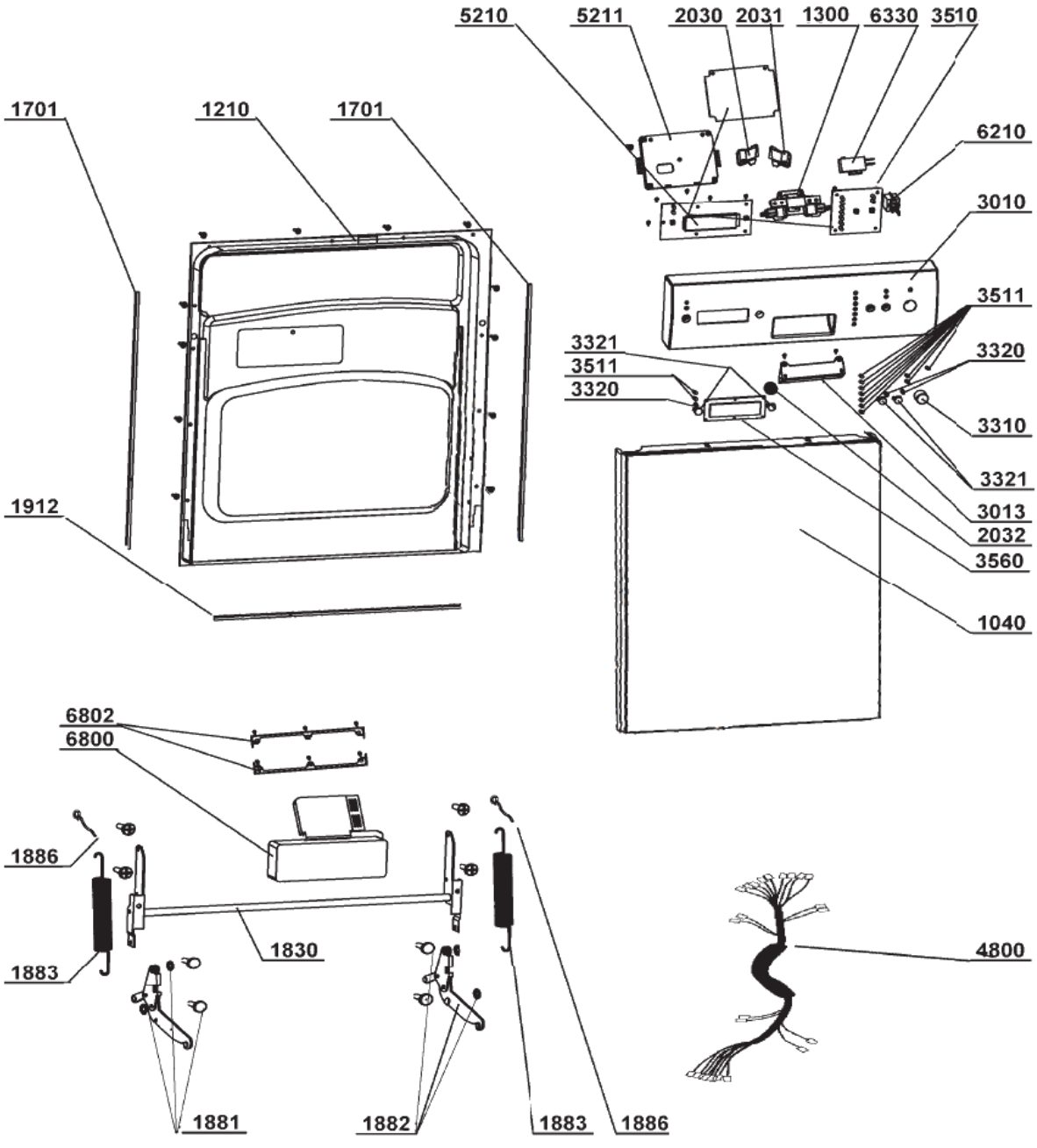
5210
5211
2030
2031
1300
6330
3510
1701
1210
1701
6210
3010
3511
3321
3511
3320
3320
3310
3321
3013
2032
3560
1912
1040
6802
6800
1886
1830
1883
4800
1881
1882
1883
1886

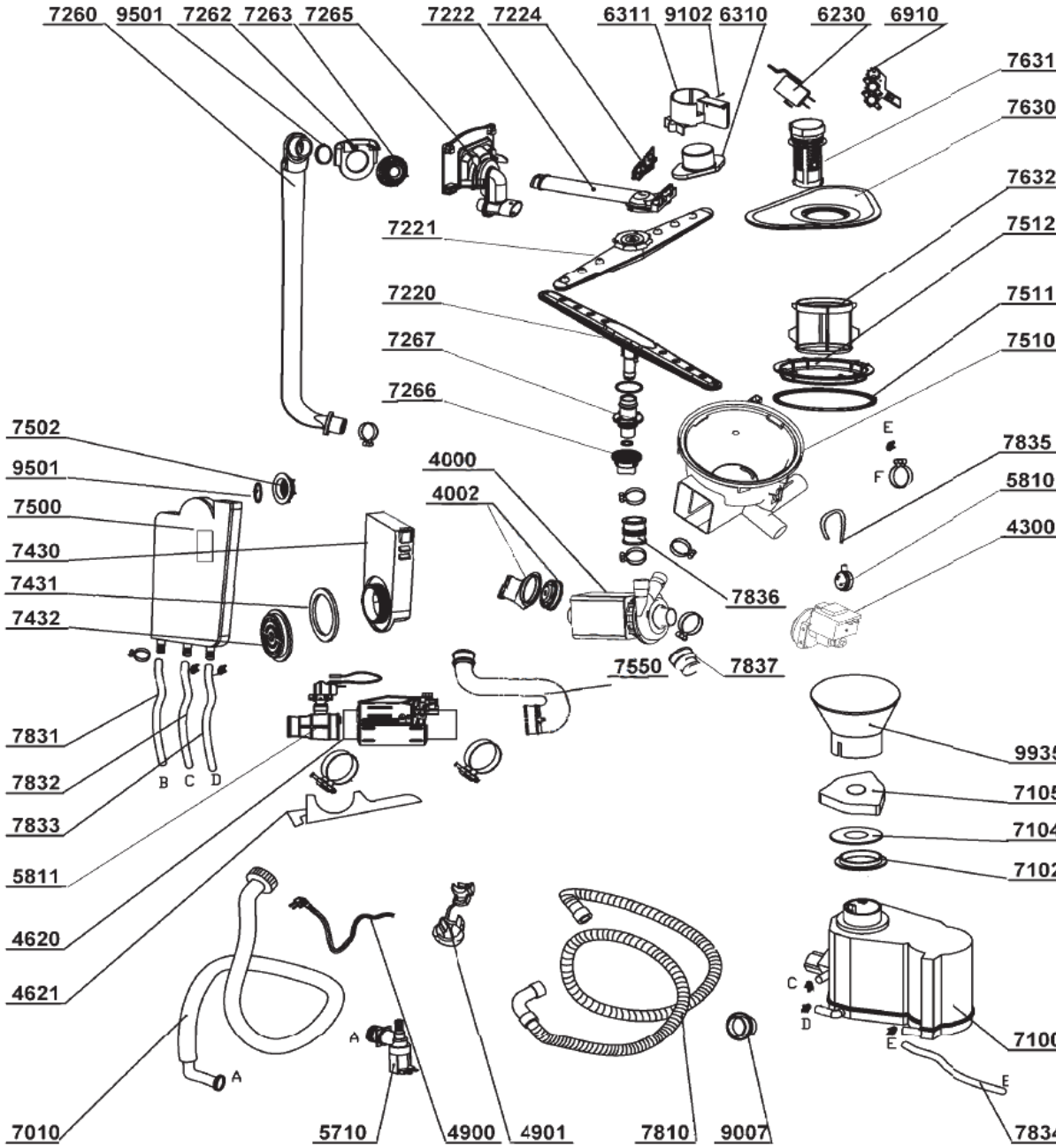
7260
9501
7262
7263
7265
7222
7224
6311
9102
6310
6230
6910
7631
7630
7632
7512
7511
7510
7221
7220
7267
7266
7502
9501
7500
7430
7431
7432
4000
4002
7836
7835
5810
4300
E
F
7550
7837
7831
7832
7833
5811
4620
4621
B
C
D
9935
7105
7104
7102
A
7010
5710
4900
4901
7810
9007
C
D
E
7100
7834

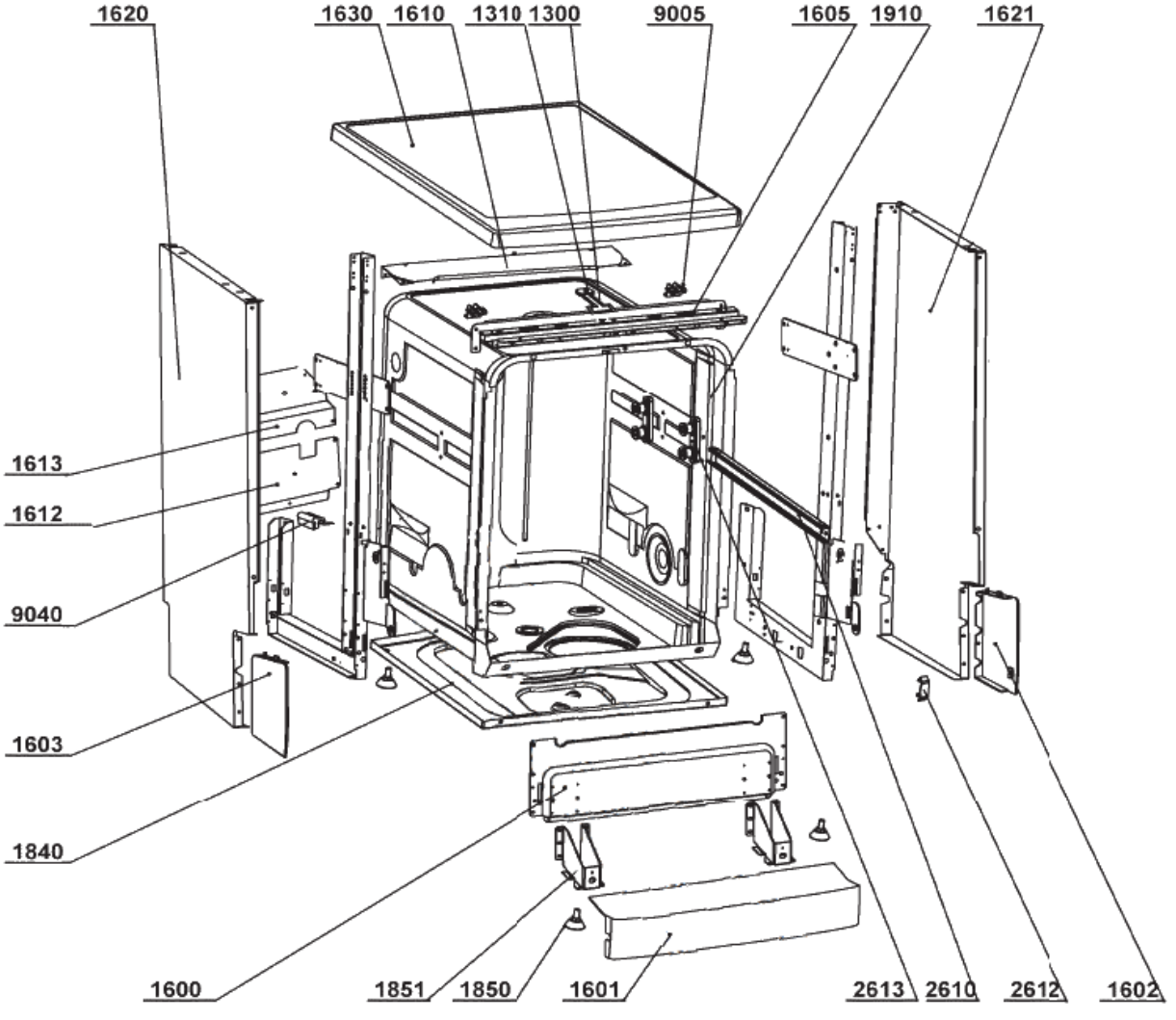
1620
1630
1610
1310
1300
9005
1605
1910
1621
1613
1612
9040
1603
1840
1600
1851
1850
1601
2613
2610
2612
1602

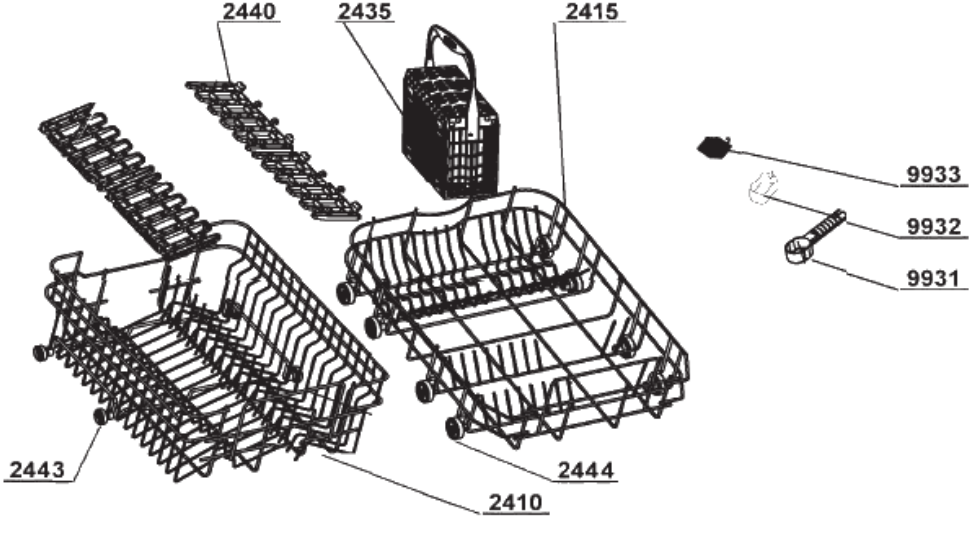
2440
2435
2415
9933
9932
9931
2443
2444
2410