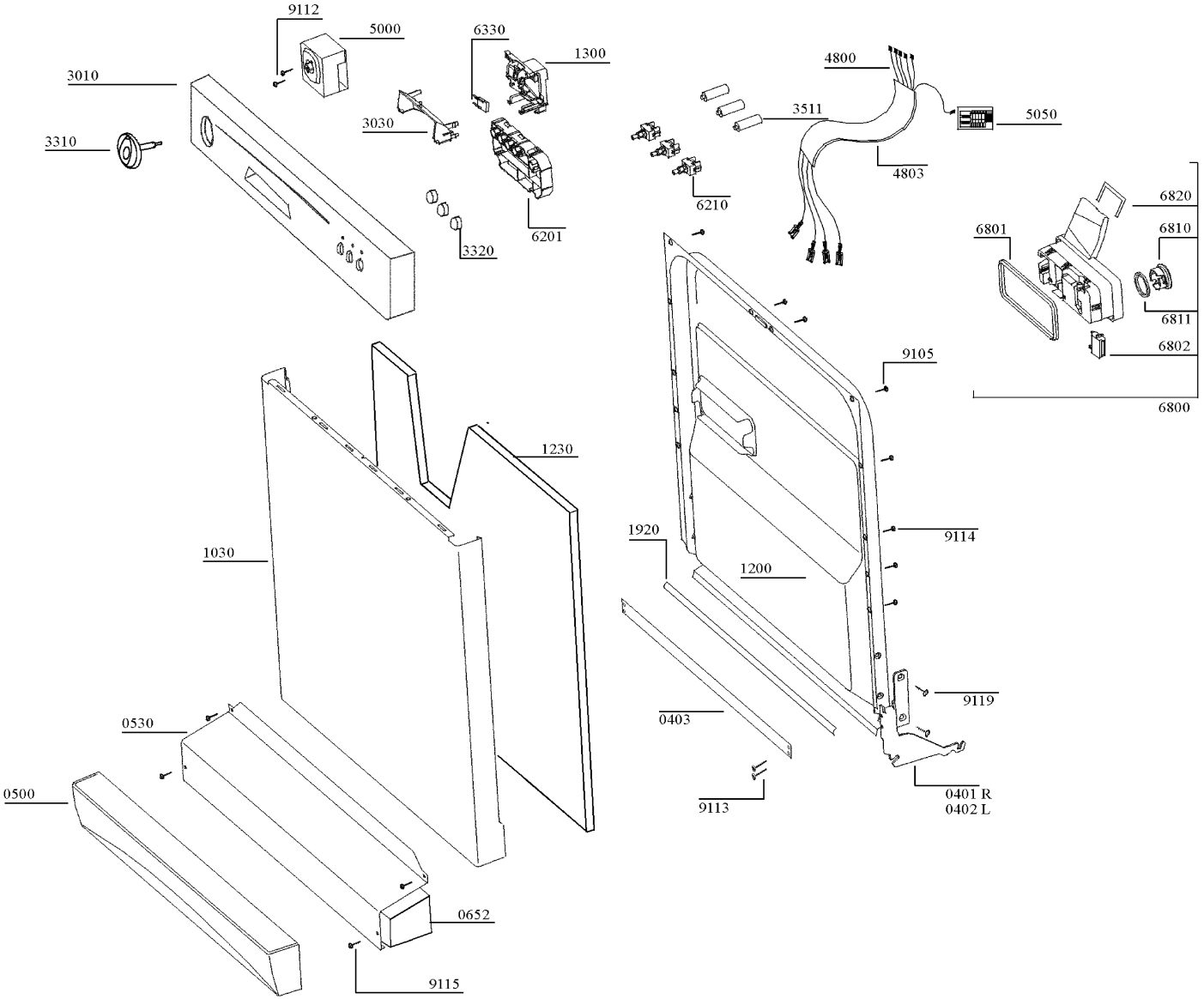
9112
5000
6330
1300
3010
3030
3310
3320
6201
4800
3511
5050
4803
6210
6820
6801
6810
6811
6802
6800
9105
1230
1920
9114
1030
1200
9119
0403
0530
0500
9113
0401 R
0402 L
0652
9115

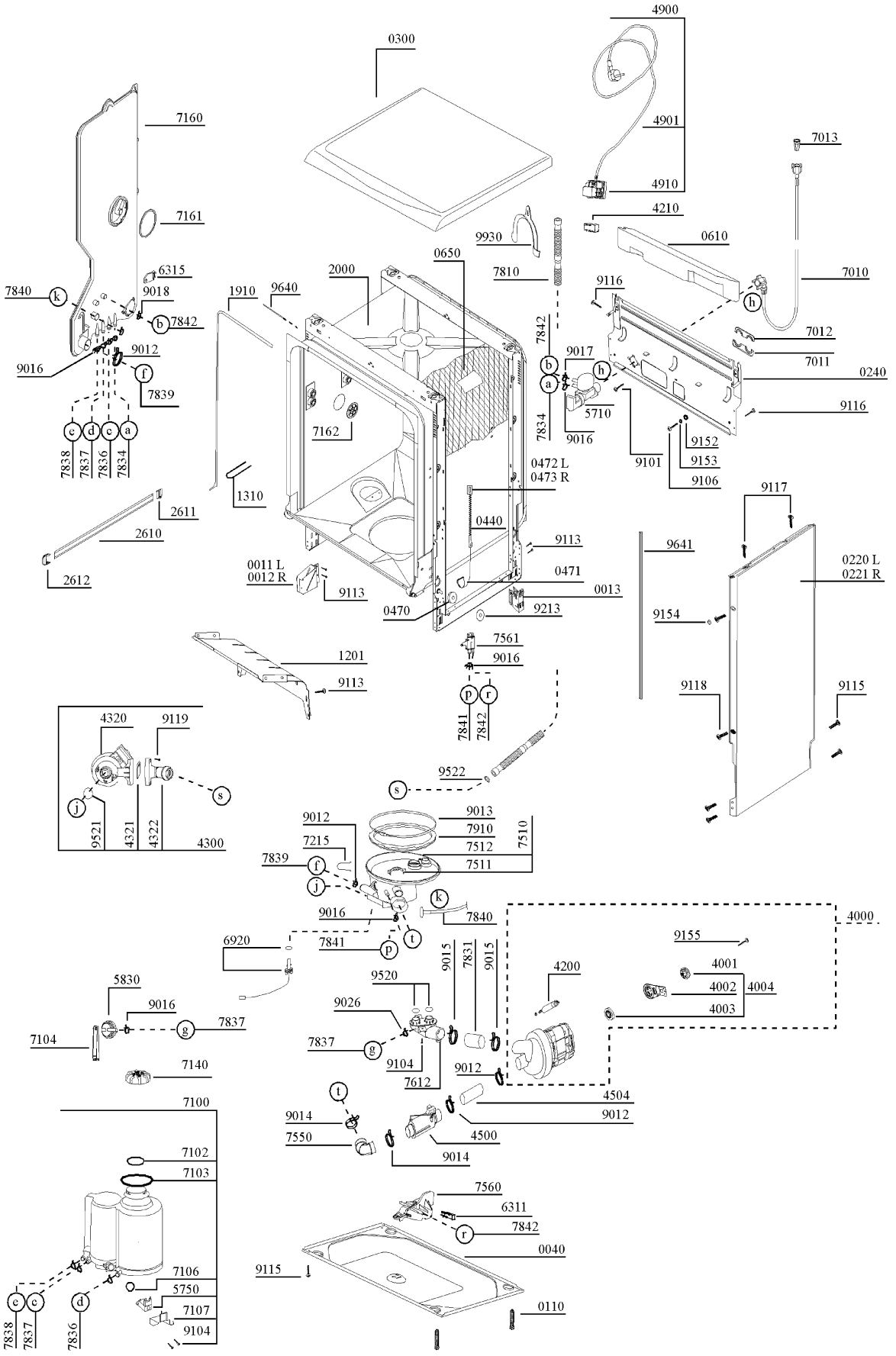
4900
0300
4901
7160
7013
4910
7161
4210
9930
0610
6315
0650
7810
7010
7840
k
9018
2000
9116
1910
9640
h
b
7842
7012
9012
7842
9017
7011
9016
b
h
0240
f
a
7839
5710
9116
7834
9016
9152
c
d
c
a
9101
9153
7838
7837
7836
7834
0472 L
0473 R
9106
1310
9117
2611
0440
2610
9113
9641
0220 L
0221 R
2612
0011 L
0012 R
0471
9113
0013
0470
9213
9154
7561
1201
9016
9113
p
r
9118
9115
7841
7842
4320
9119
9522
s
s
j
9013
9012
7910
9521
4321
4322
4300
7510
7215
7512
7839
f
7511
j
k
9016
7840
4000
6920
7841
p
t
9155
9015
7831
9015
4001
4200
5830
9520
4002
4004
9016
9026
4003
7104
g
7837
7837
g
9104
7612
9012
7140
4504
t
9012
7100
9014
4500
7550
9014
7102
7103
7560
6311
r
7842
0040
7106
9115
5750
0110
c
c
d
7107
7838
7837
7836
9104

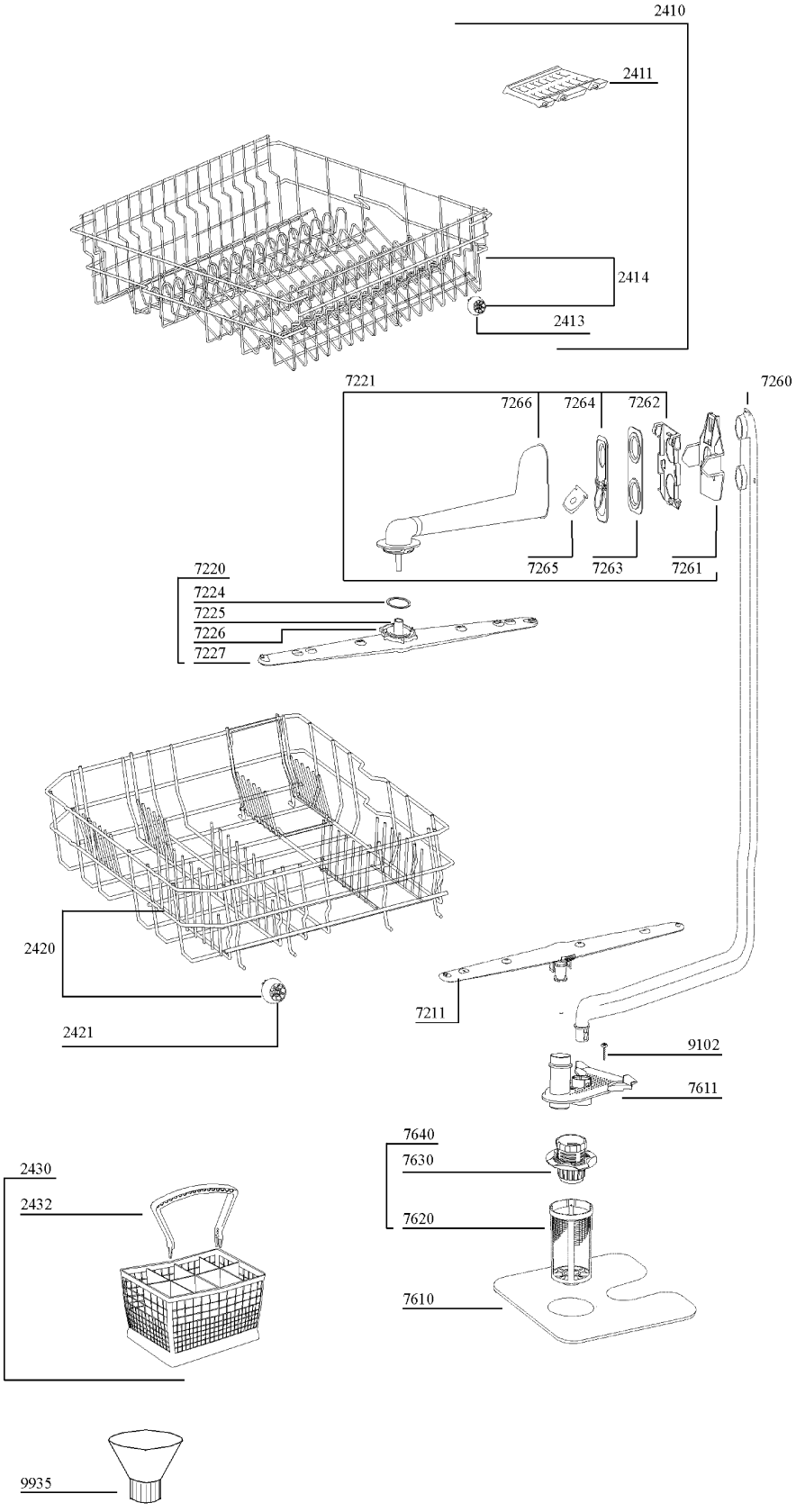
2410
2411
2414
2413
7221
7266
7264
7262
7260
7265
7263
7261
7220
7224
7225
7226
7227
2420
2421
7211
9102
7611
7640
7630
7620
7610
2430
2432
9935