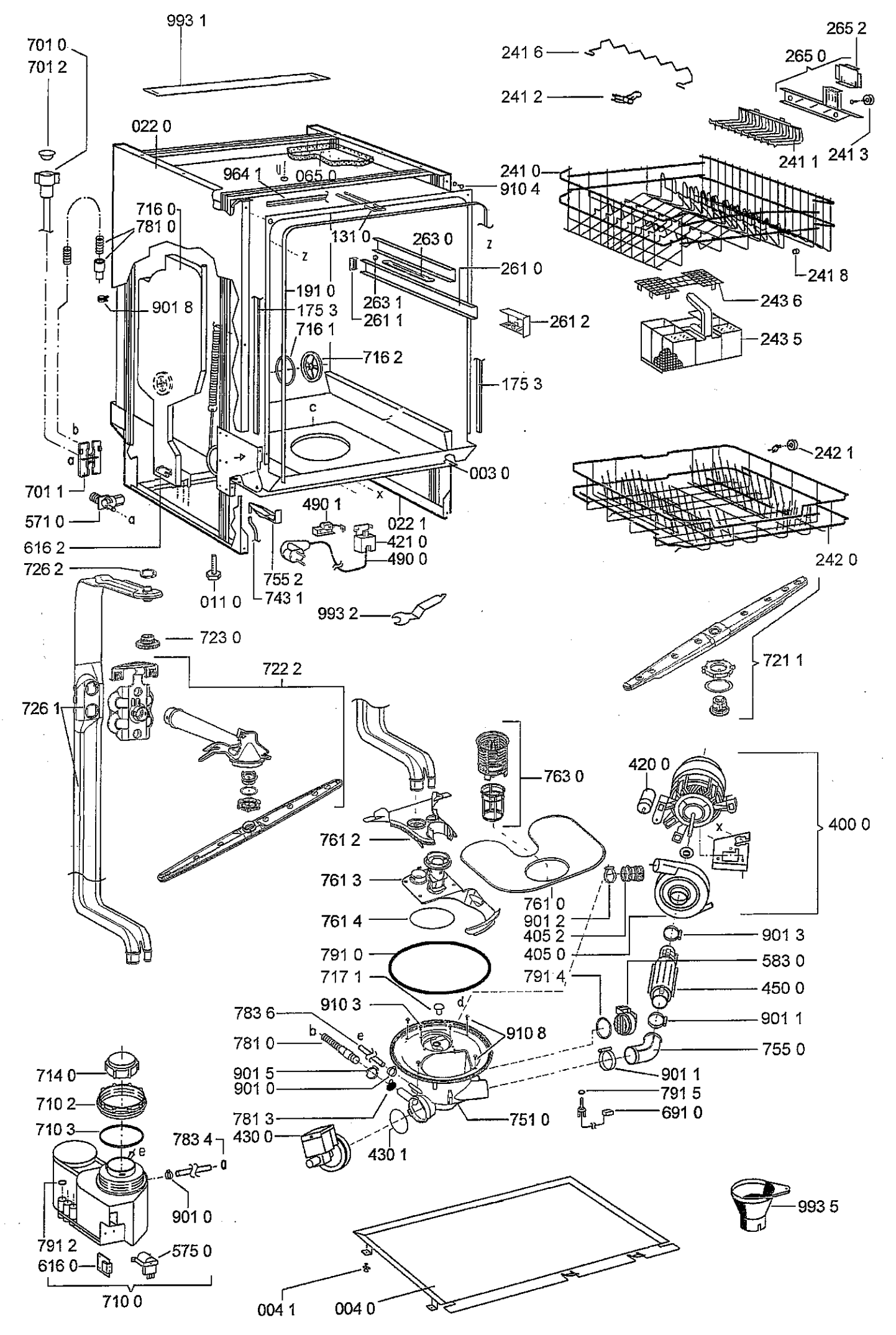
993 1
701 0
701 2
022 0
964 1
065 0
716 0
781 0
131 0
263 0
261 0
191 0
175 3
263 1
261 1
901 8
716 1
716 2
175 3
c
b
a
701 1
571 0
a
003 0
490 1
022 1
421 0
490 0
616 2
726 2
755 2
743 1
011 0
993 2
723 0
722 2
726 1
763 0
761 2
761 3
761 4
761 0
901 2
405 2
405 0
791 4
791 0
717 1
910 3
d
783 6
b
e
781 0
910 8
901 5
901 0
781 3
430 0
430 1
751 0
714 0
710 2
710 3
783 4
e
901 0
791 2
616 0
575 0
710 0
004 1
004 0
241 6
241 2
265 2
265 0
241 1
241 3
241 0
910 4
z
z
241 8
243 6
261 2
243 5
242 1
242 0
721 1
420 0
x
400 0
901 3
583 0
450 0
901 1
755 0
901 1
791 5
691 0
993 5

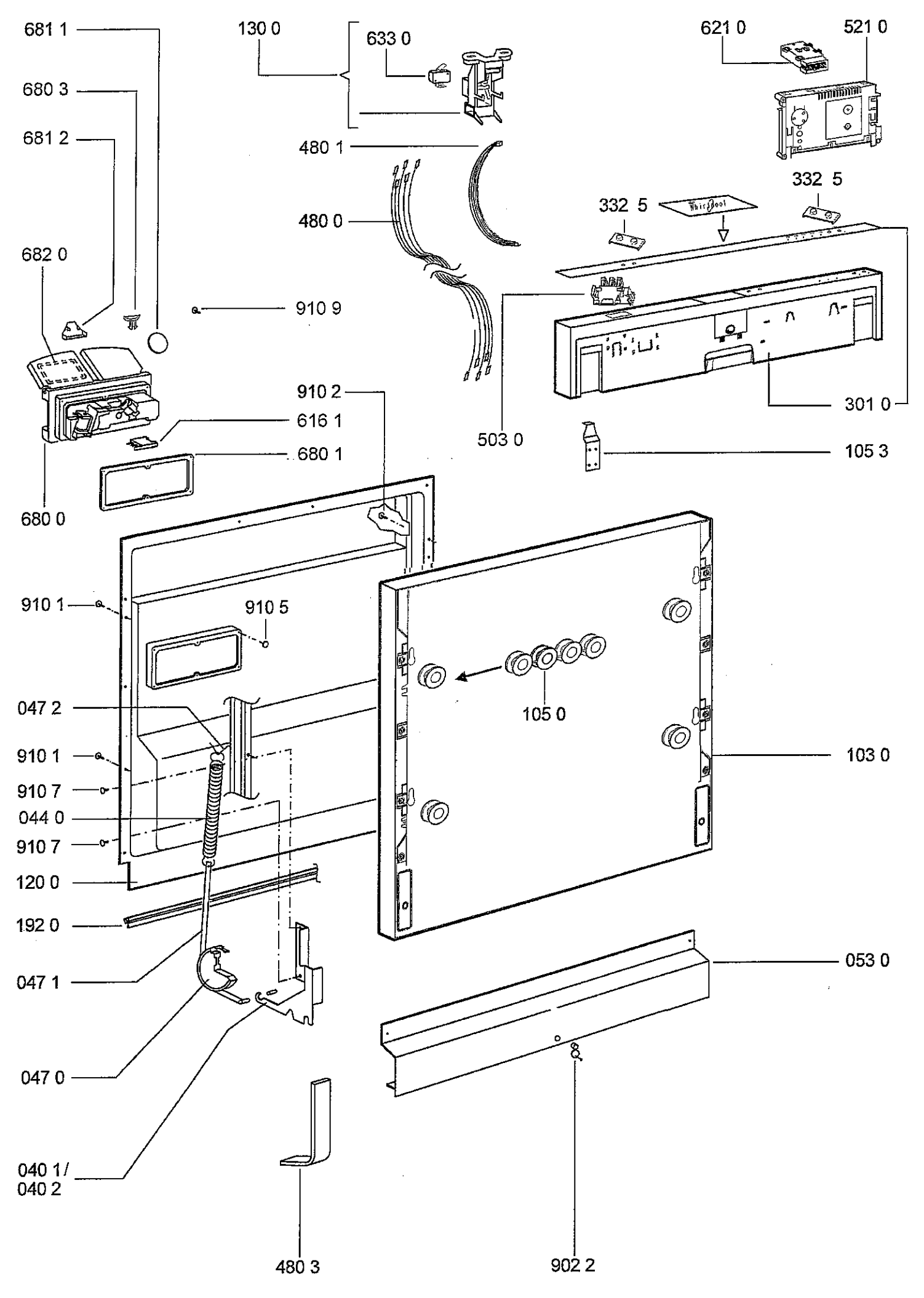
681 1
680 3
681 2
682 0
680 0
130 0
633 0
480 1
480 0
910 9
910 2
616 1
680 1
503 0
621 0
521 0
332 5
332 5
301 0
105 3
910 1
910 5
047 2
910 1
910 7
044 0
910 7
120 0
192 0
047 1
047 0
040 1/
040 2
480 3
105 0
103 0
053 0
902 2