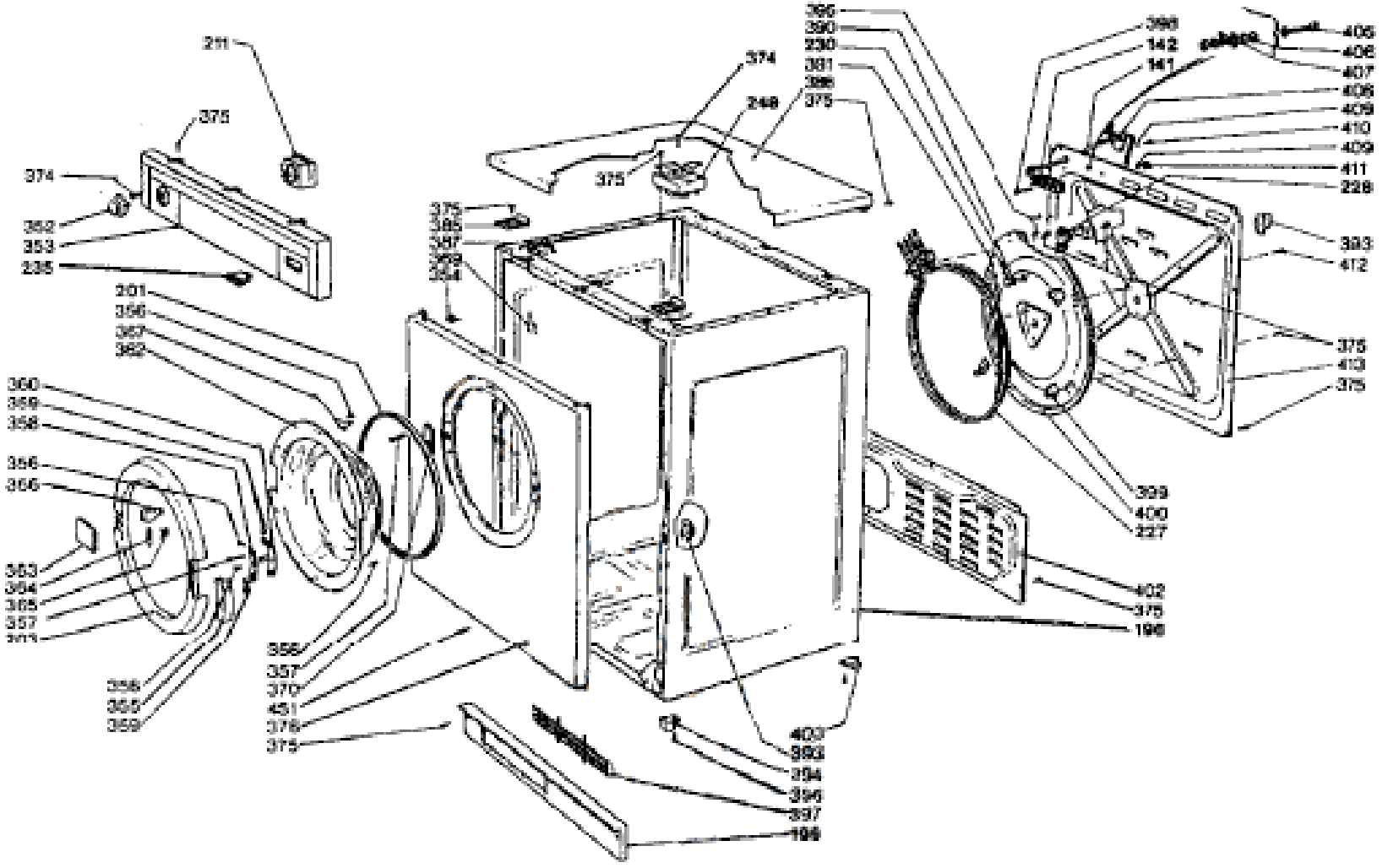
211
375
374
352
353
235
374
248
375
375
385
387
389
384
201
386
387
382
360
359
358
356
355
353
354
355
357
356
355
359
356
357
370
451
378
375
403
393
394
396
397
199
396
390
230
381
386
375
398
142
141
406
406
407
408
409
410
409
411
228
393
412
375
413
375
399
400
227
402
375
196

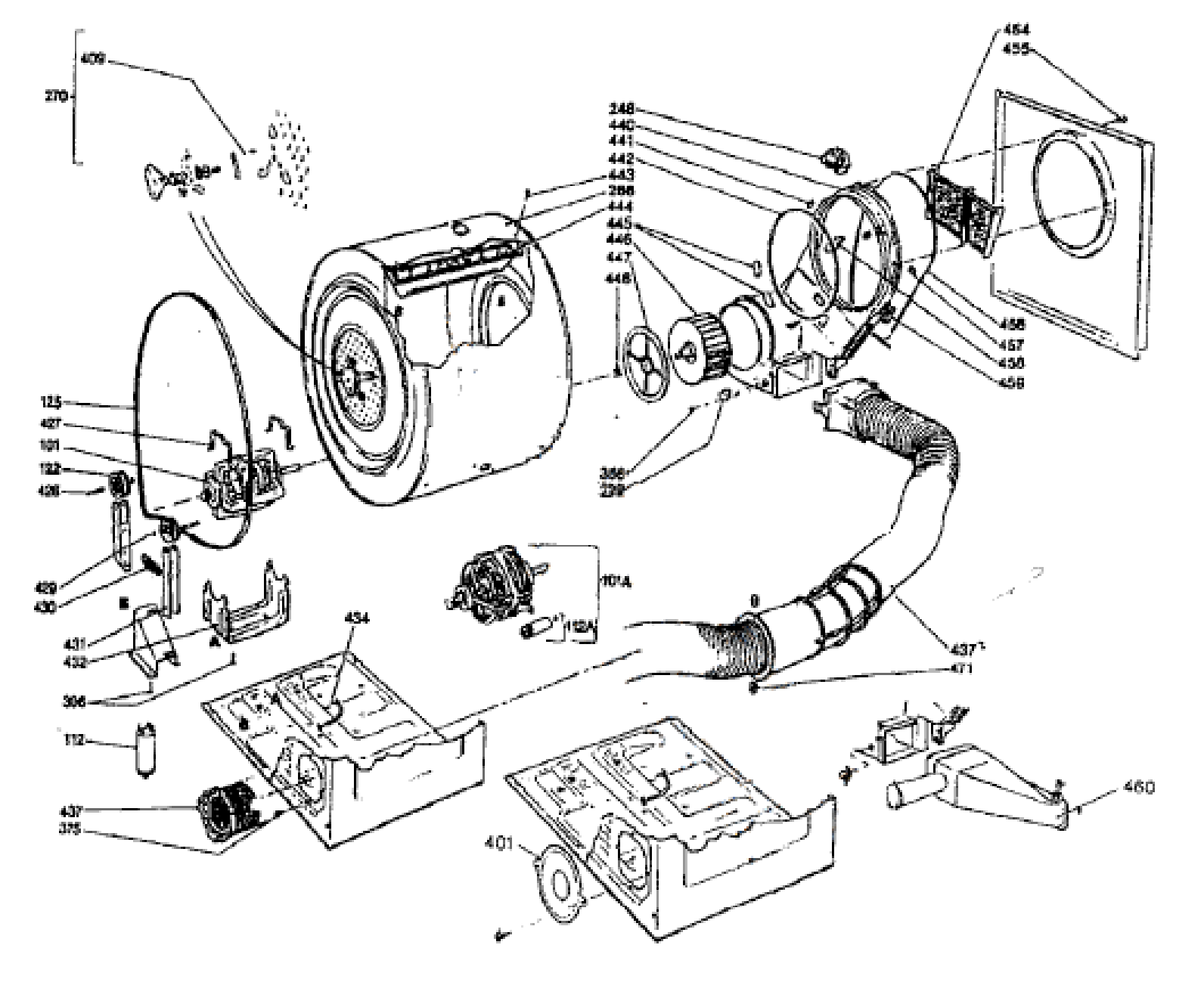
270
409
248
440
441
442
443
288
444
445
446
447
448
454
455
456
457
458
459
125
427
101
122
428
429
430
431
432
306
112
437
375
434
101A
122A
386
229
437
471
401
460