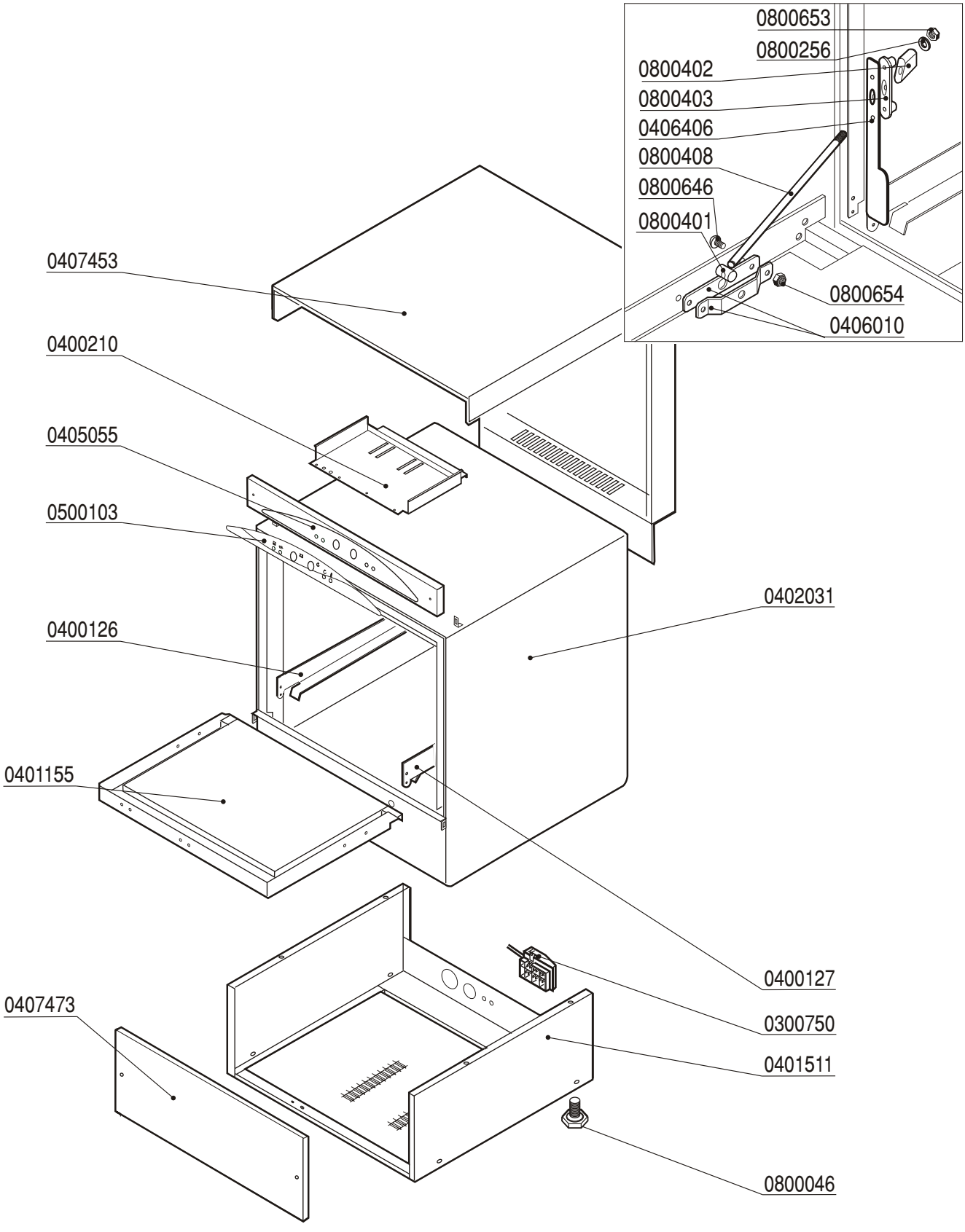
0800653
0800256
0800402
0800403
0406406
0800408
0800646
0800401
0800654
0406010
0407453
0400210
0405055
0500103
0402031
0400126
0401155
0400127
0300750
0401511
0407473
0800046

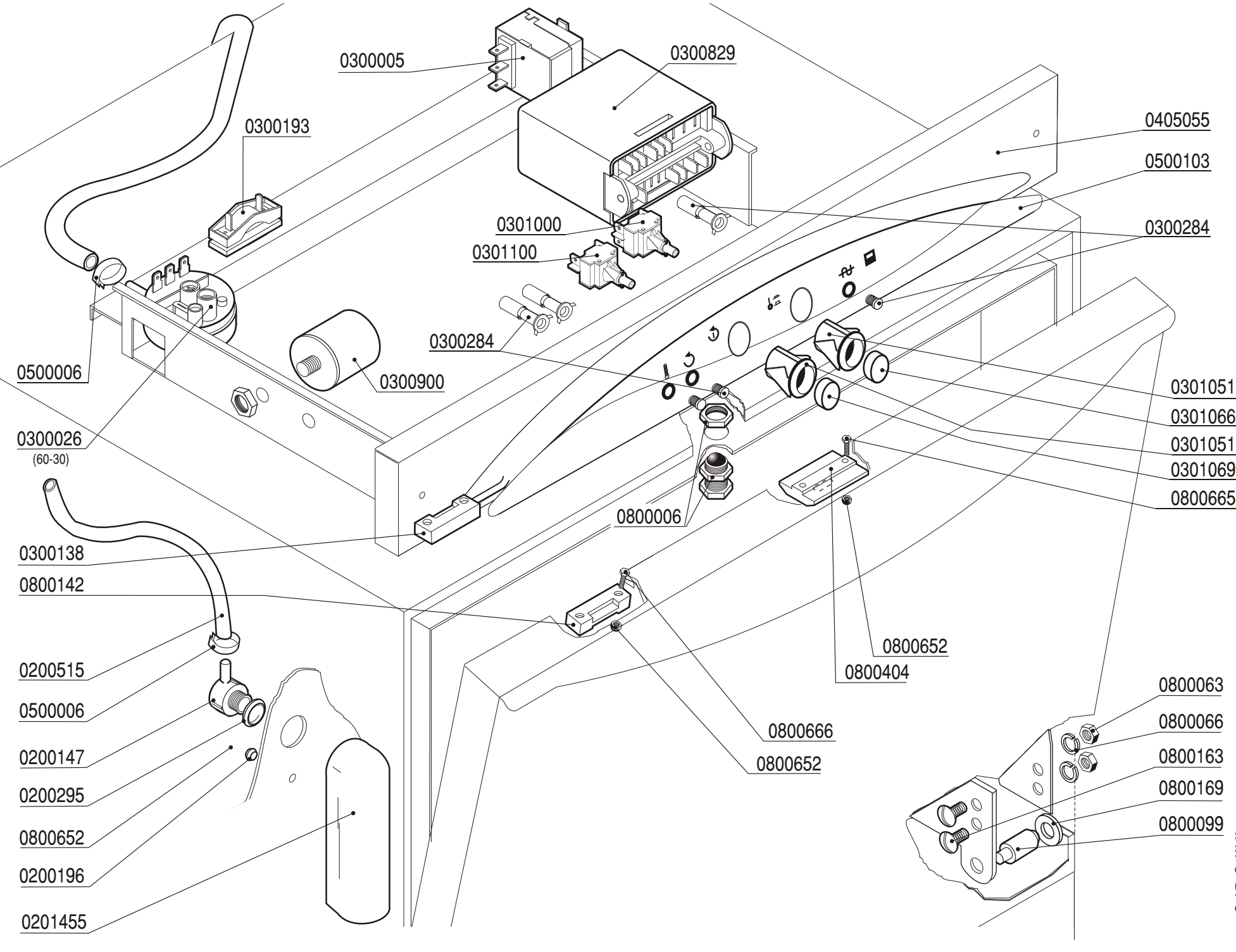
0300005
0300829
0300193
0405055
0500103
0301000
0300284
0301100
0300284
0500006
0300900
0301051
0301066
0300026
(60-30)
0301051
0301069
0800665
0800006
0300138
0800142
0800652
0200515
0800404
0500006
0800063
0800066
0800666
0200147
0800652
0800163
0200295
0800169
0800652
0800099
0200196
0201455

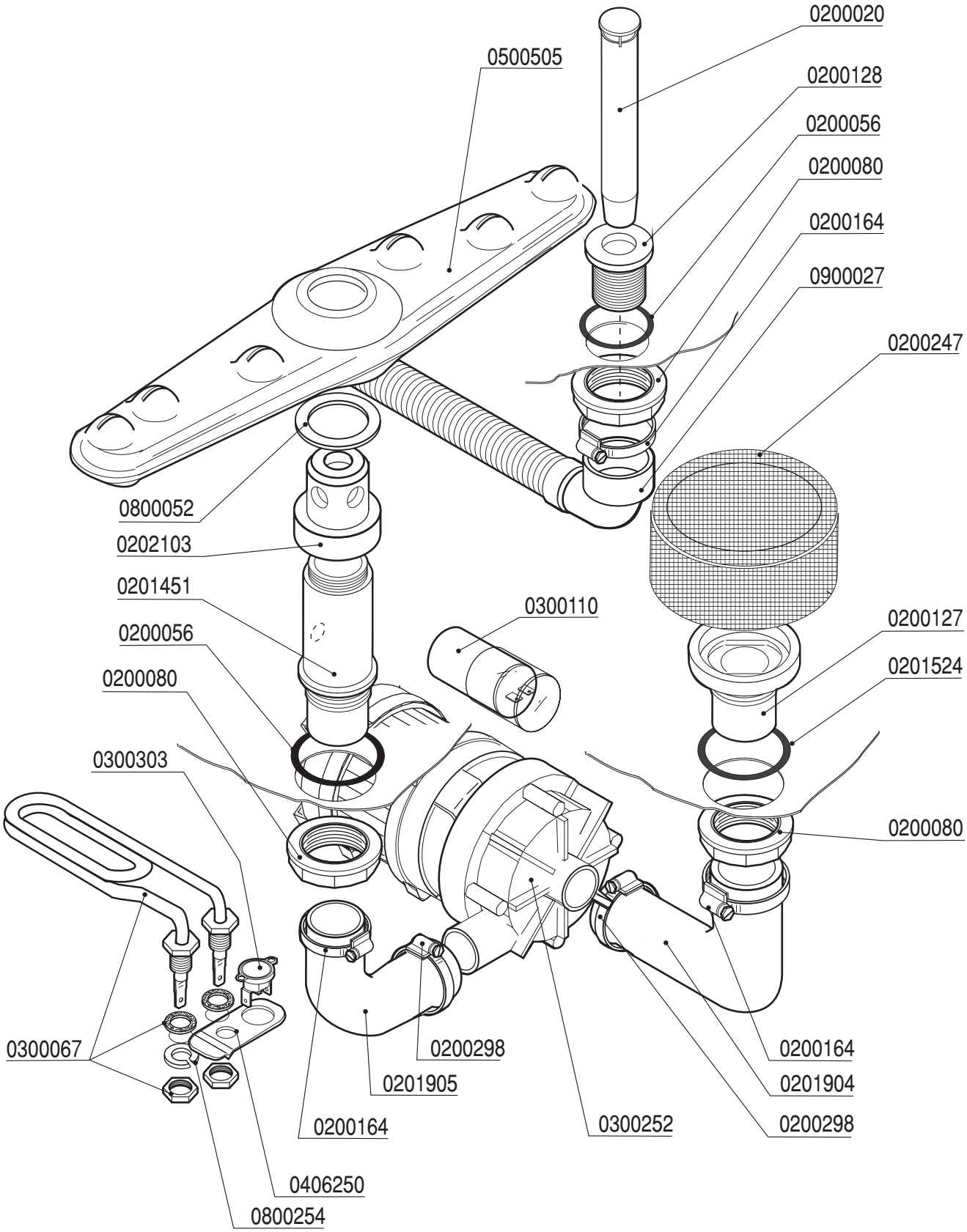
0200020
0500505
0200128
0200056
0200080
0200164
0900027
0200247
0800052
0202103
0201451
0300110
0200056
0200127
0200080
0201524
0300303
0200080
0300067
0200298
0200164
0201905
0201904
0200164
0300252
0200298
0406250
0800254

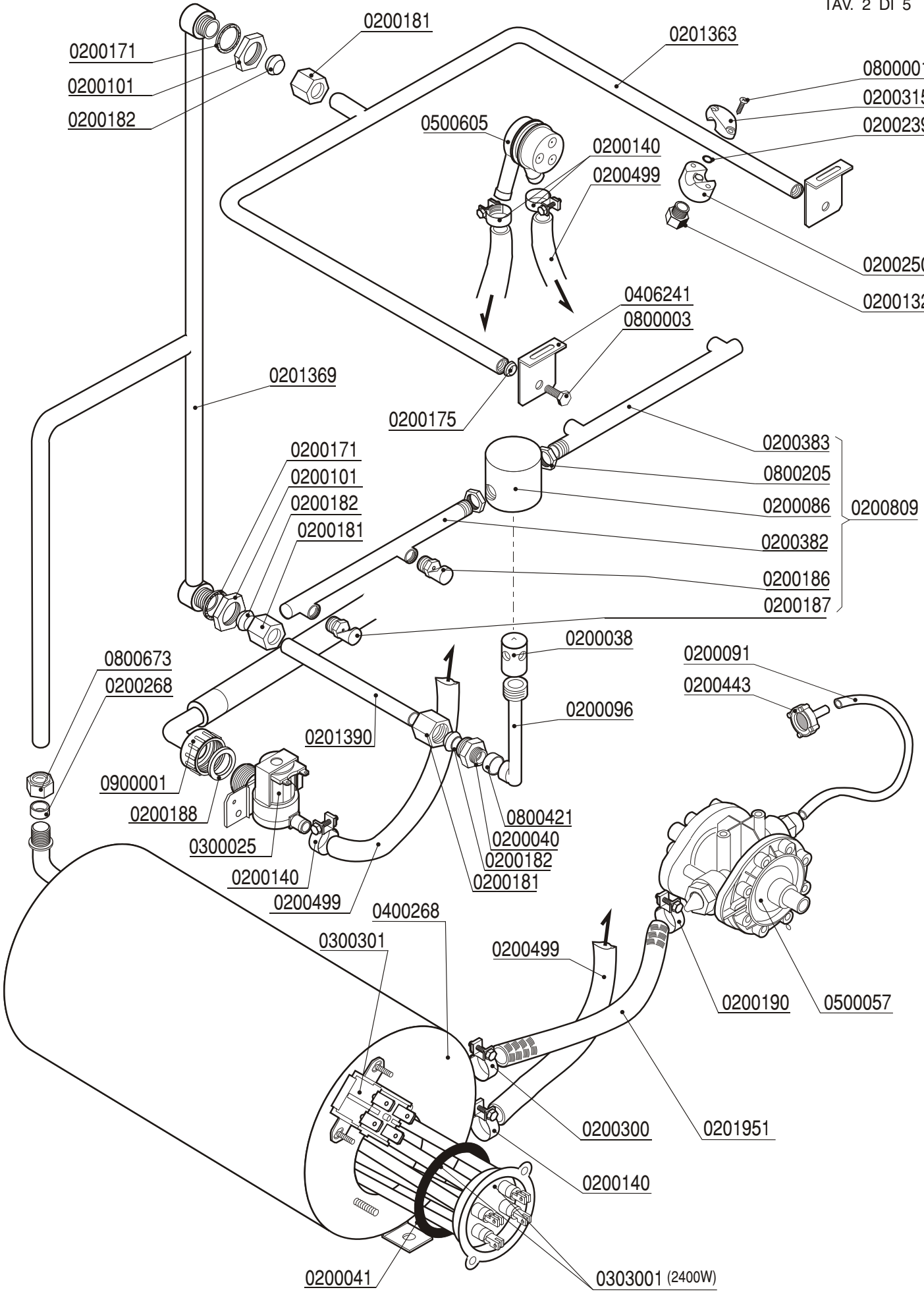
0200171
0200101
0200182
0200181
0201363
0800001
0200315
0200239
0500605
0200140
0200499
0200250
0200132
0406241
0800003
0201369
0200175
0200383
0800205
0200086
0200809
0200382
0200186
0200187
0200171
0200101
0200182
0200181
0200038
0800673
0200268
0200091
0200443
0200096
0201390
0900001
0200188
0800421
0200040
0200182
0200181
0300025
0200140
0200499
0400268
0300301
0200499
0200190
0500057
0200300
0201951
0200140
0200041
0303001 (2400W)

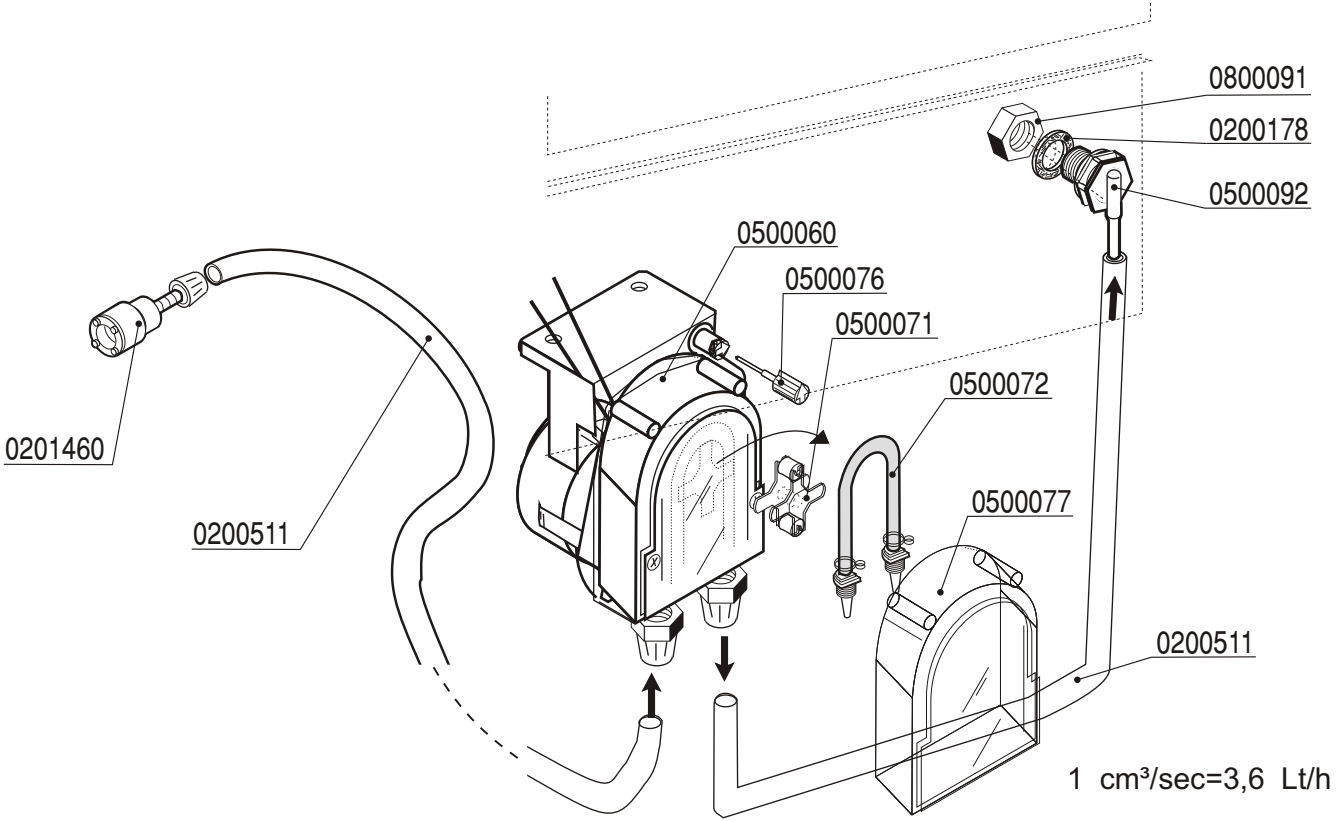
0800091
0200178
0500092
0500060
0500076
0500071
0500072
0500077
0201460
0200511
0200511
1 cm³/sec=3,6 Lt/h