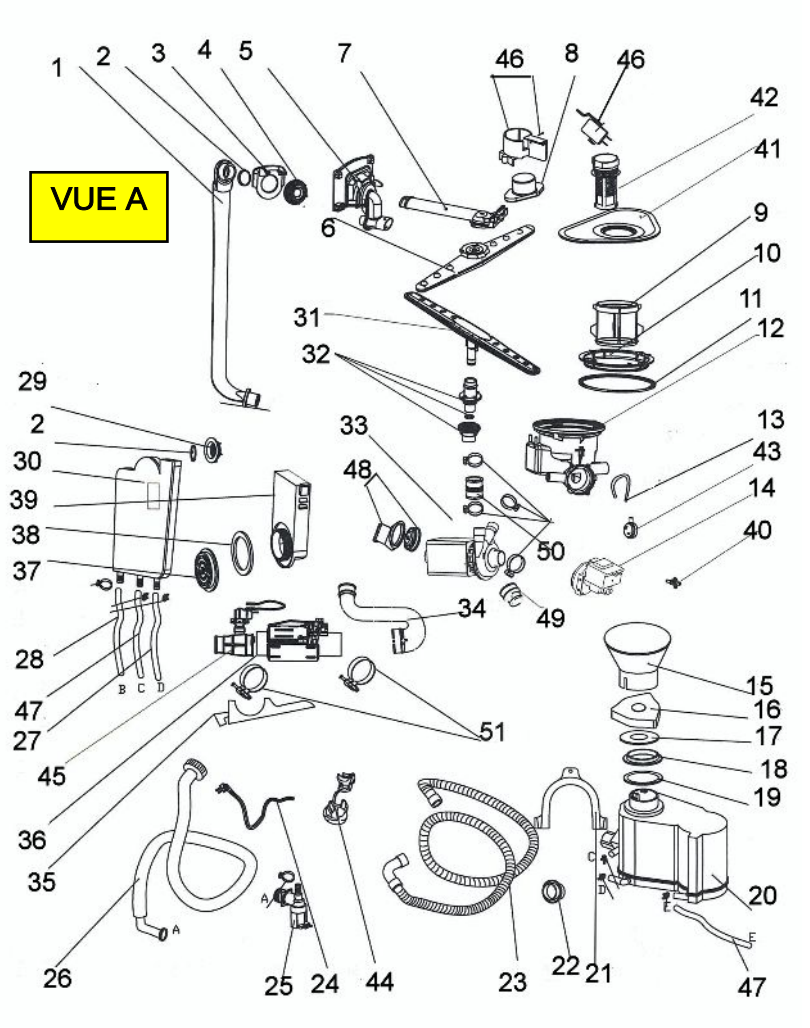
VUE A
1
2
3
4
5
7
46
8
46
42
41
6
9
10
11
12
31
32
29
2
30
39
38
37
33
48
13
43
14
40
50
49
34
28
47
27
45
36
35
B
C
D
51
15
16
17
18
19
20
26
25
24
44
23
22
21
47
A
C
D
E

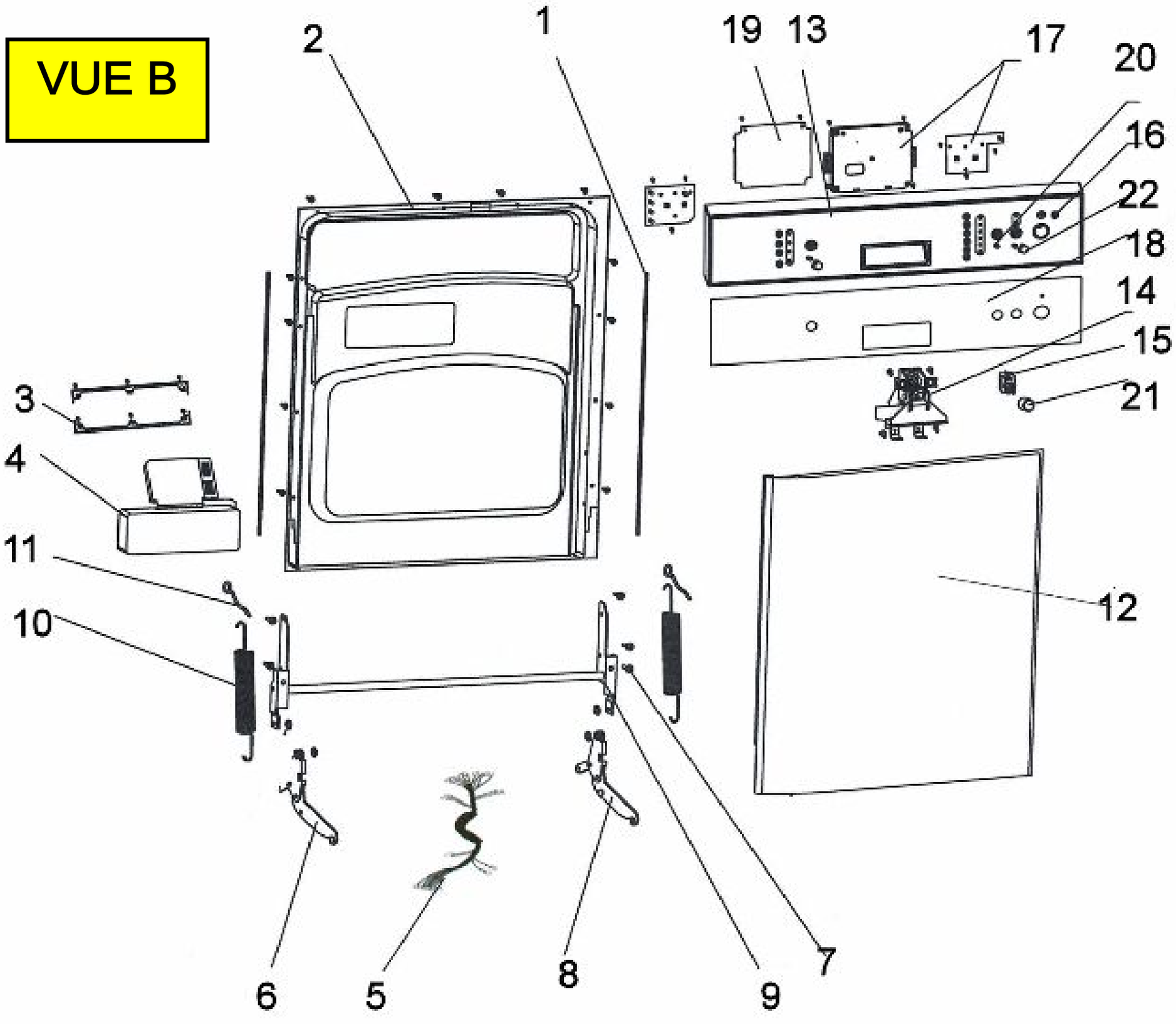
VUE B
1
2
3
4
5
6
7
8
9
10
11
12
13
14
15
16
17
18
19
20
21
22

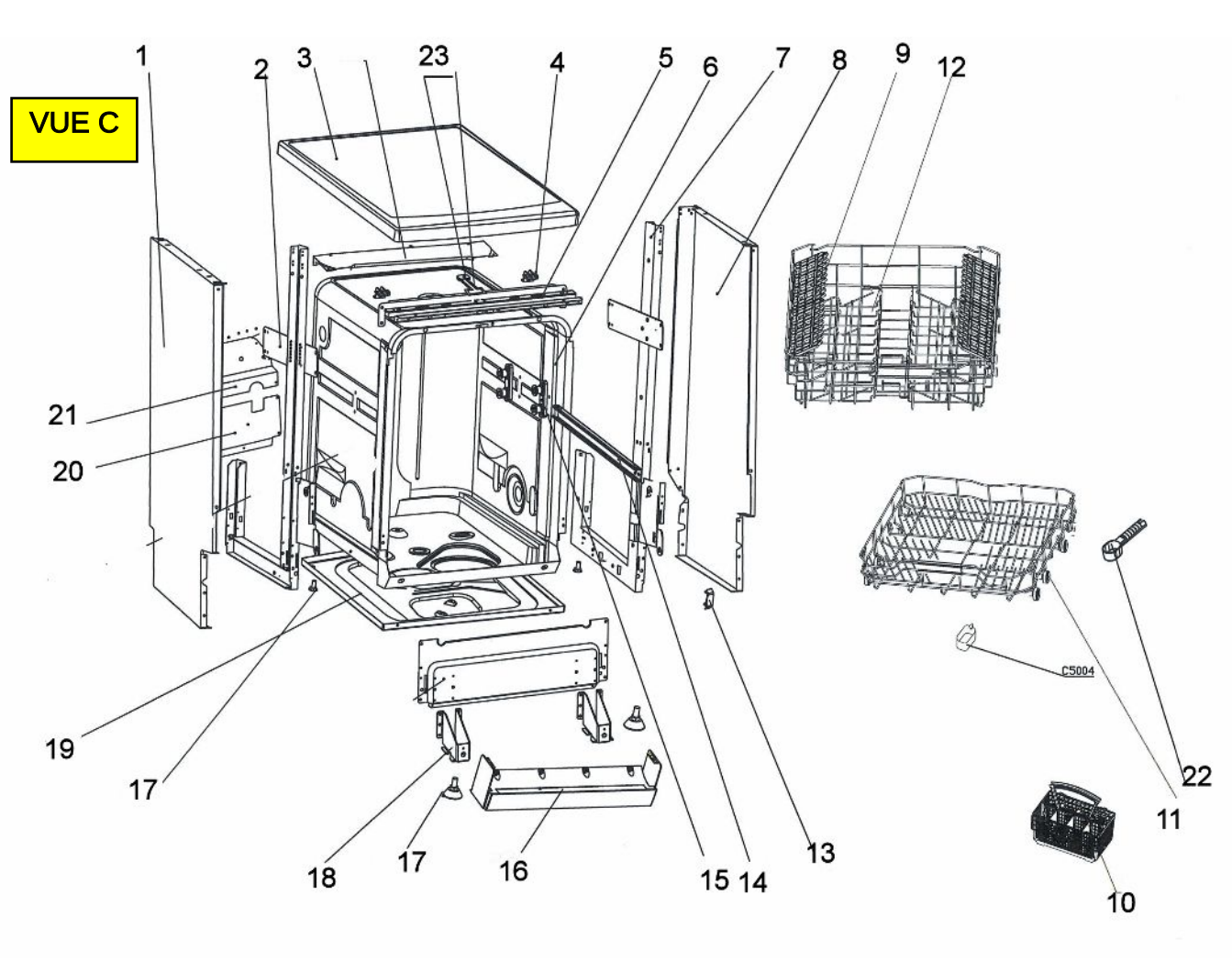
VUE C
1
2
3
23
4
5
6
7
8
9
12
21
20
19
17
18
17
16
15
14
13
C5004
22
11
10