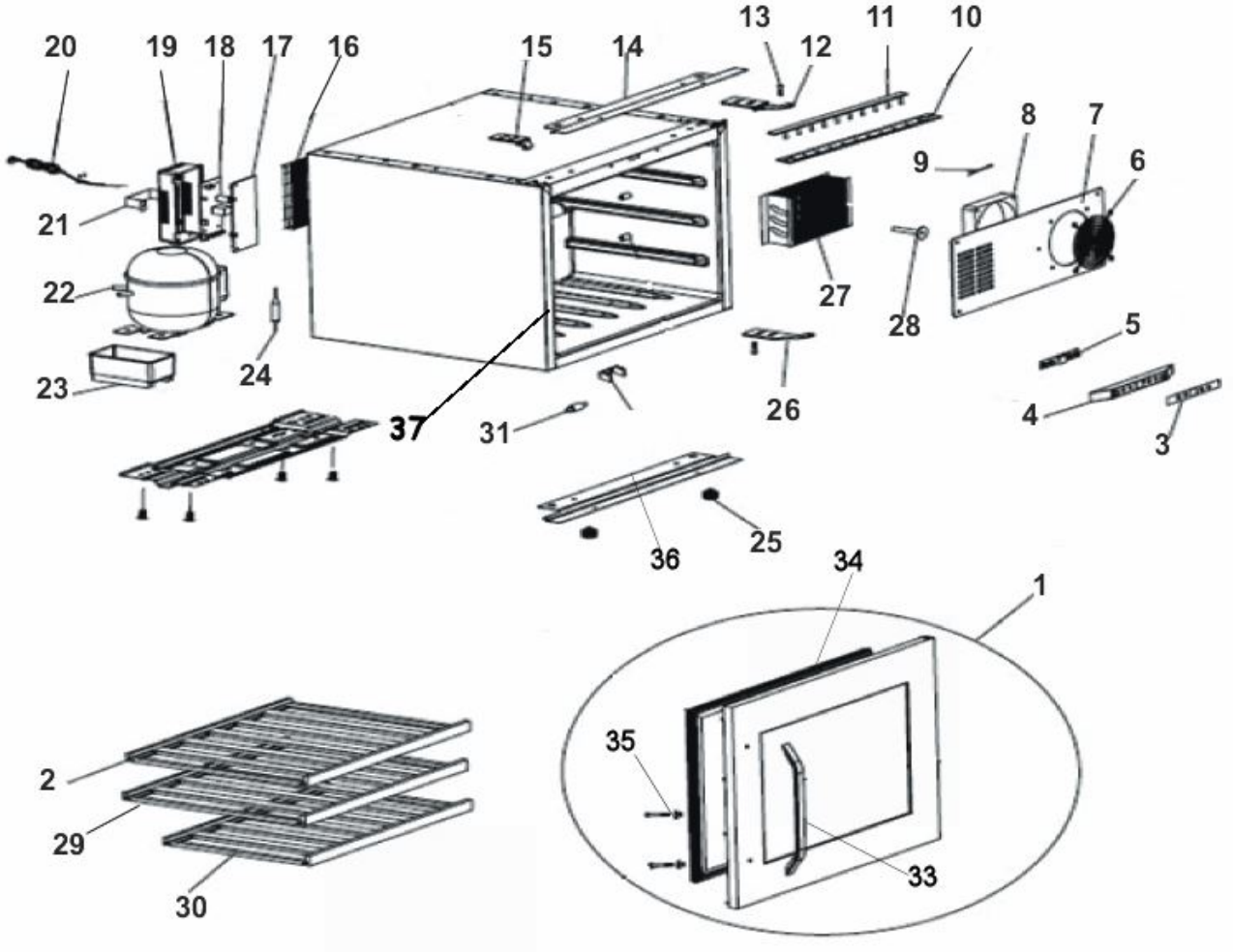
20
19
18
17
16
15
14
13
12
11
10
8
7
6
9
21
22
23
24
37
31
27
28
26
5
4
3
36
25
34
1
35
33
2
29
30