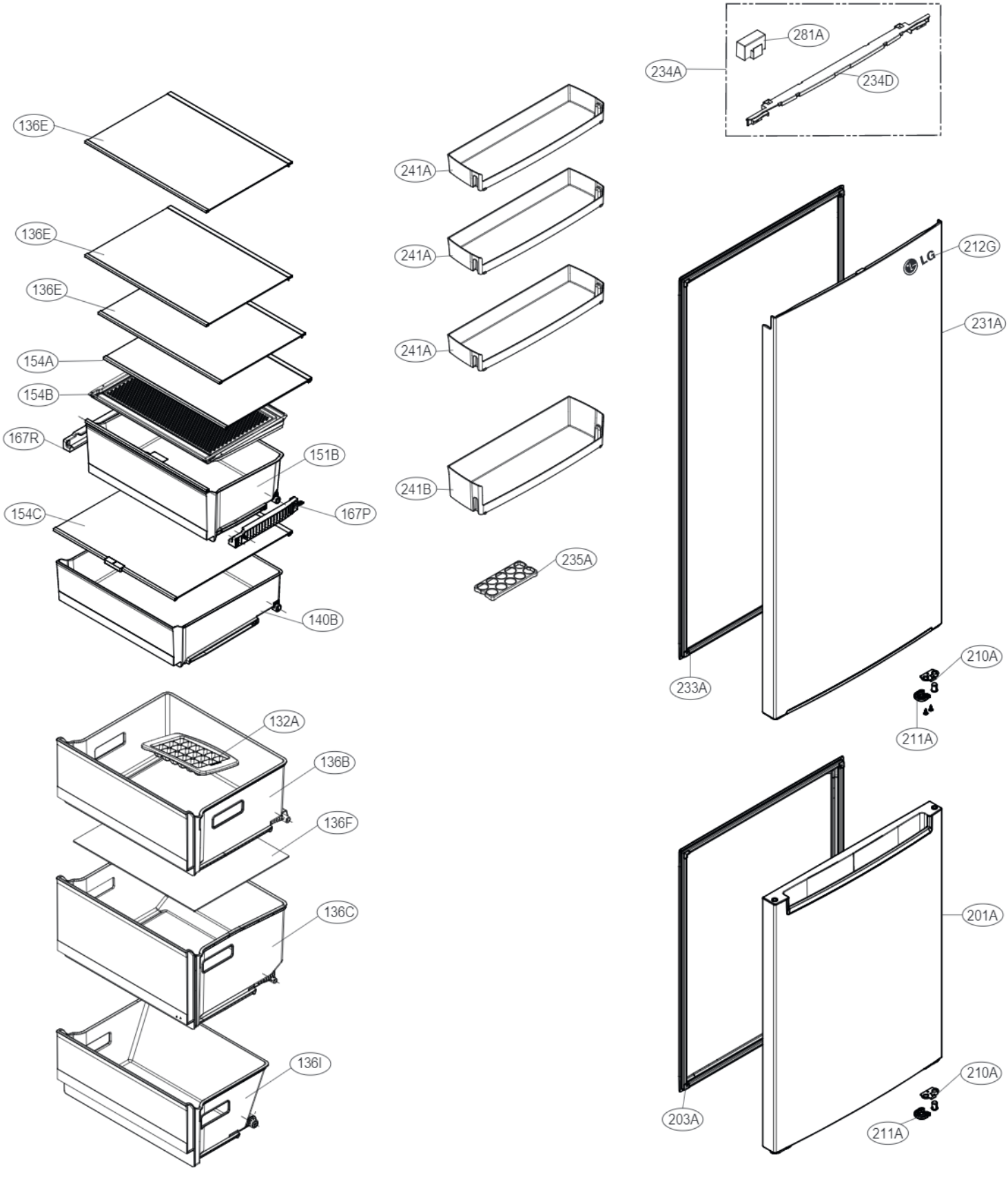
281A
234A
234D
136E
241A
136E
241A
136E
212G
231A
154A
241A
154B
167R
151B
241B
154C
167P
235A
140B
210A
233A
211A
132A
136B
136F
201A
136C
136I
210A
203A
211A

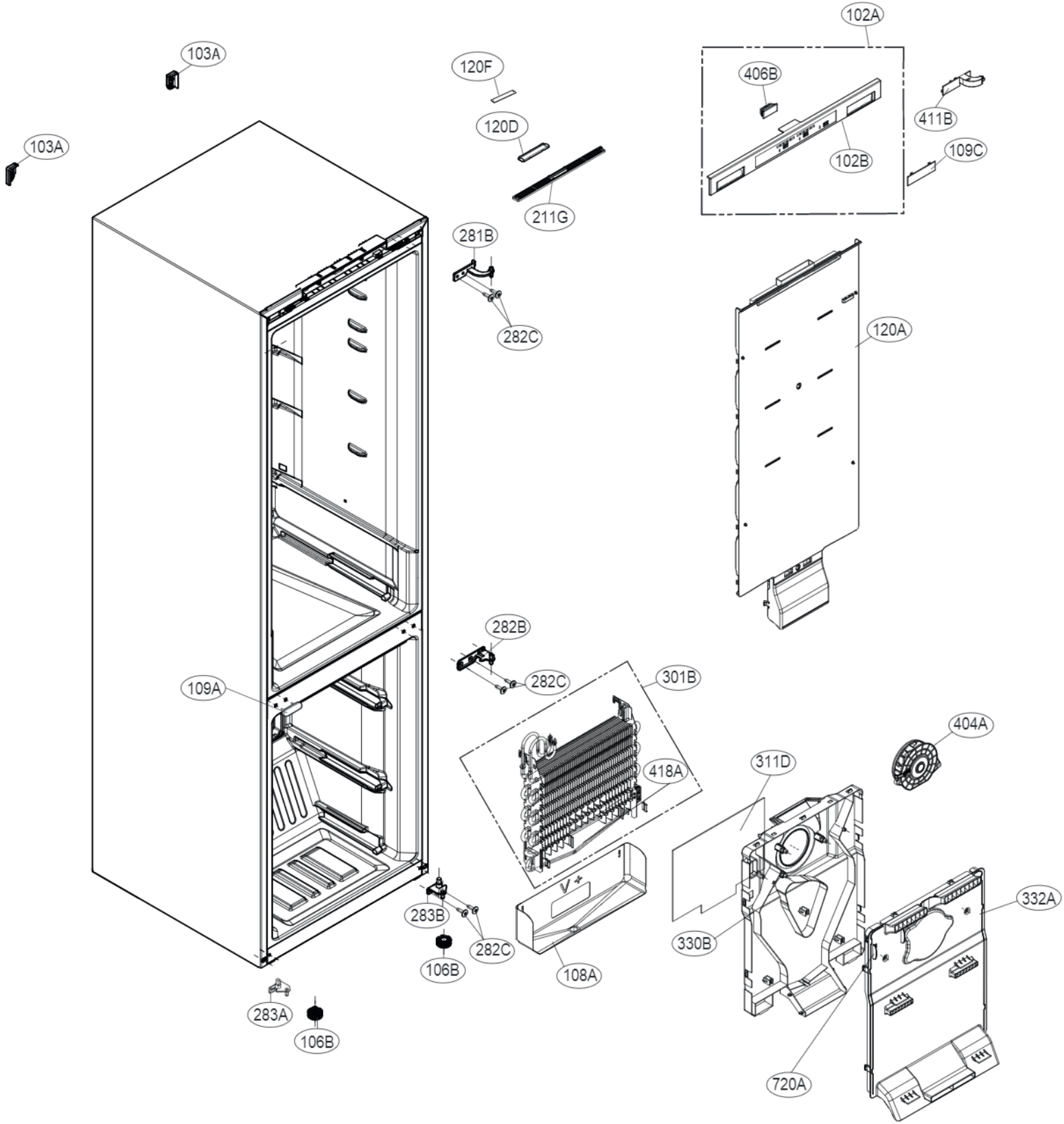
102A
406B
411B
102B
109C
103A
120F
120D
211G
103A
281B
282C
120A
282B
282C
301B
109A
404A
311D
418A
283B
282C
332A
330B
106B
108A
283A
106B
720A

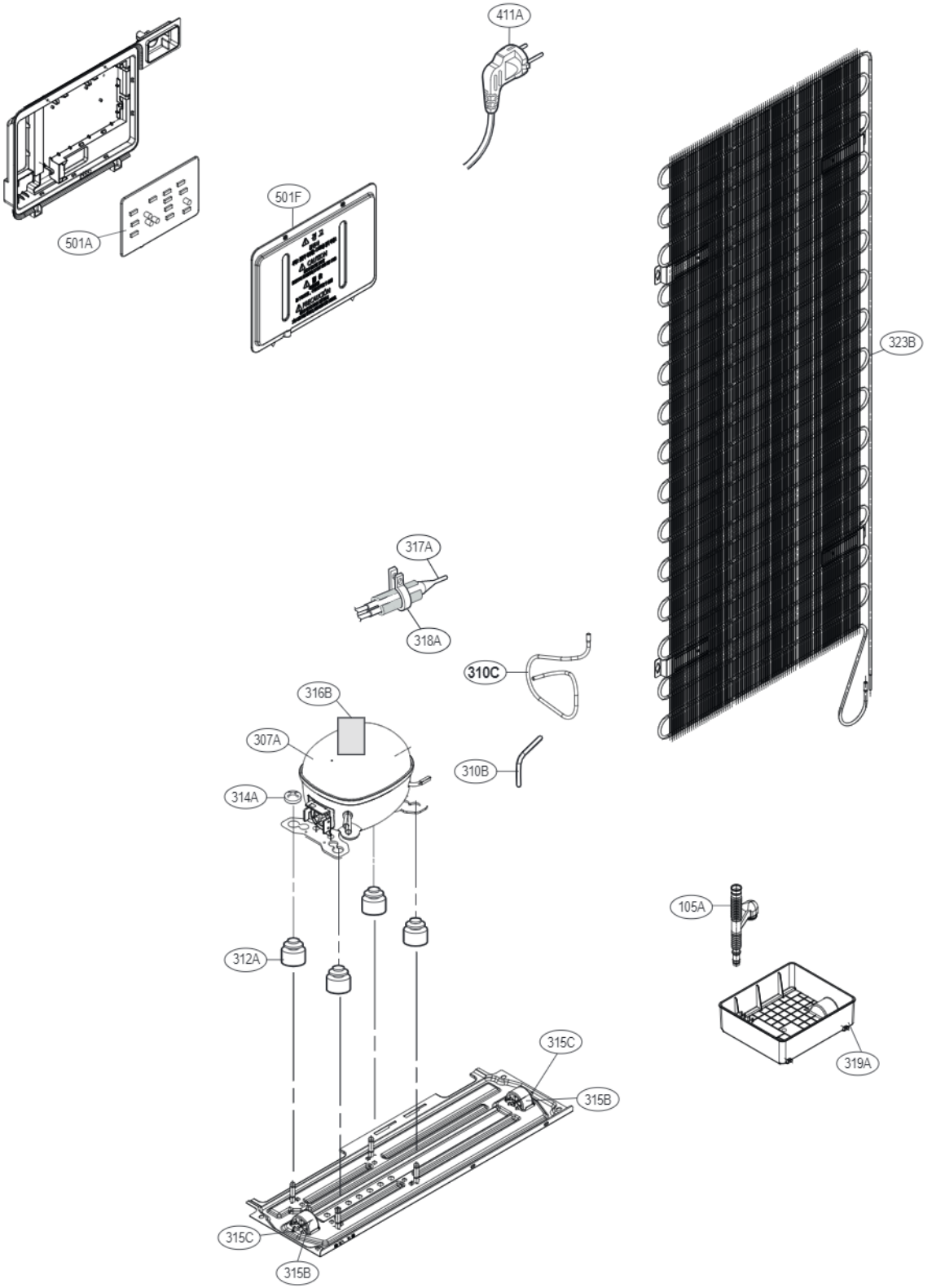
411A
501F
501A
323B
317A
318A
310C
316B
307A
310B
314A
105A
312A
315C
315B
319A
315C
315B