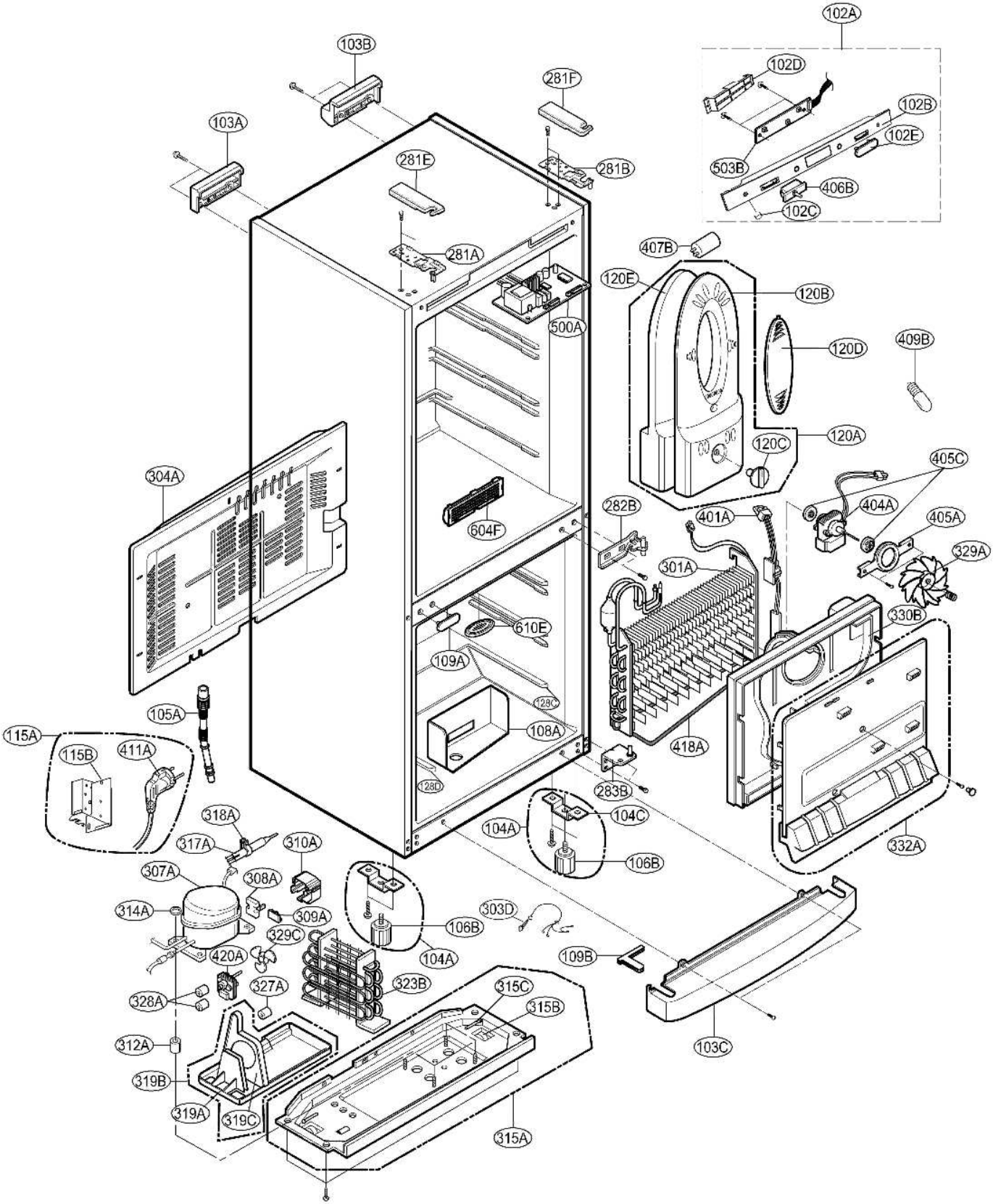
102A
102D
102B
102E
503B
406B
102C
103B
281F
103A
281E
281B
281A
407B
120E
120B
500A
120D
409B
120A
120C
405C
304A
404A
282B
401A
405A
604F
329A
301A
330B
610E
109A
128C
105A
108A
115A
115B
411A
418A
128D
283B
104C
104A
318A
317A
310A
106B
332A
307A
308A
314A
309A
303D
329C
106B
420A
104A
109B
327A
323B
315C
328A
315B
312A
103C
319B
319A
319C
315A

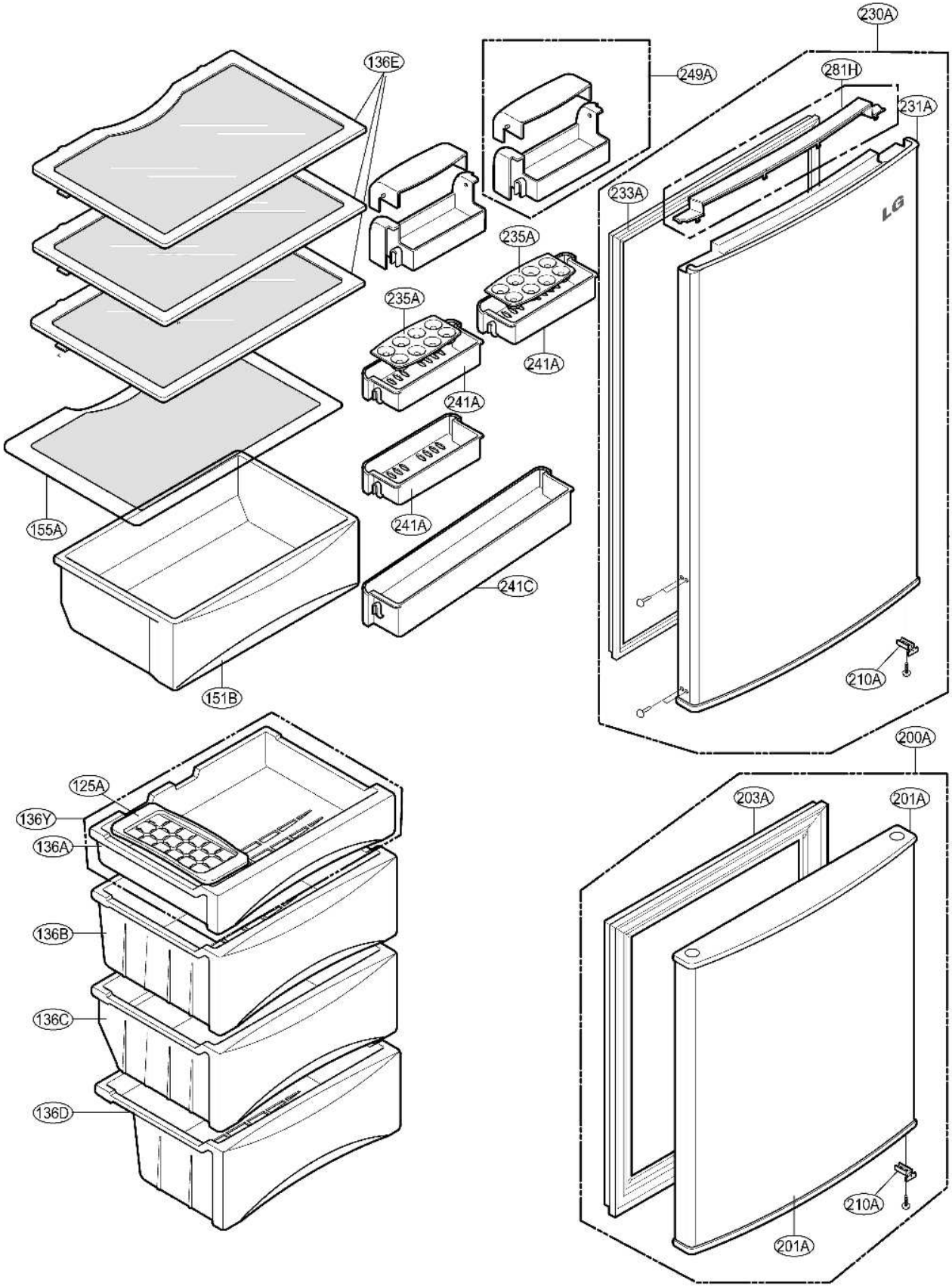
230A
136E
249A
281H
231A
233A
235A
235A
241A
241A
241A
241C
155A
151B
210A
200A
125A
136Y
136A
203A
201A
136B
136C
136D
210A
201A