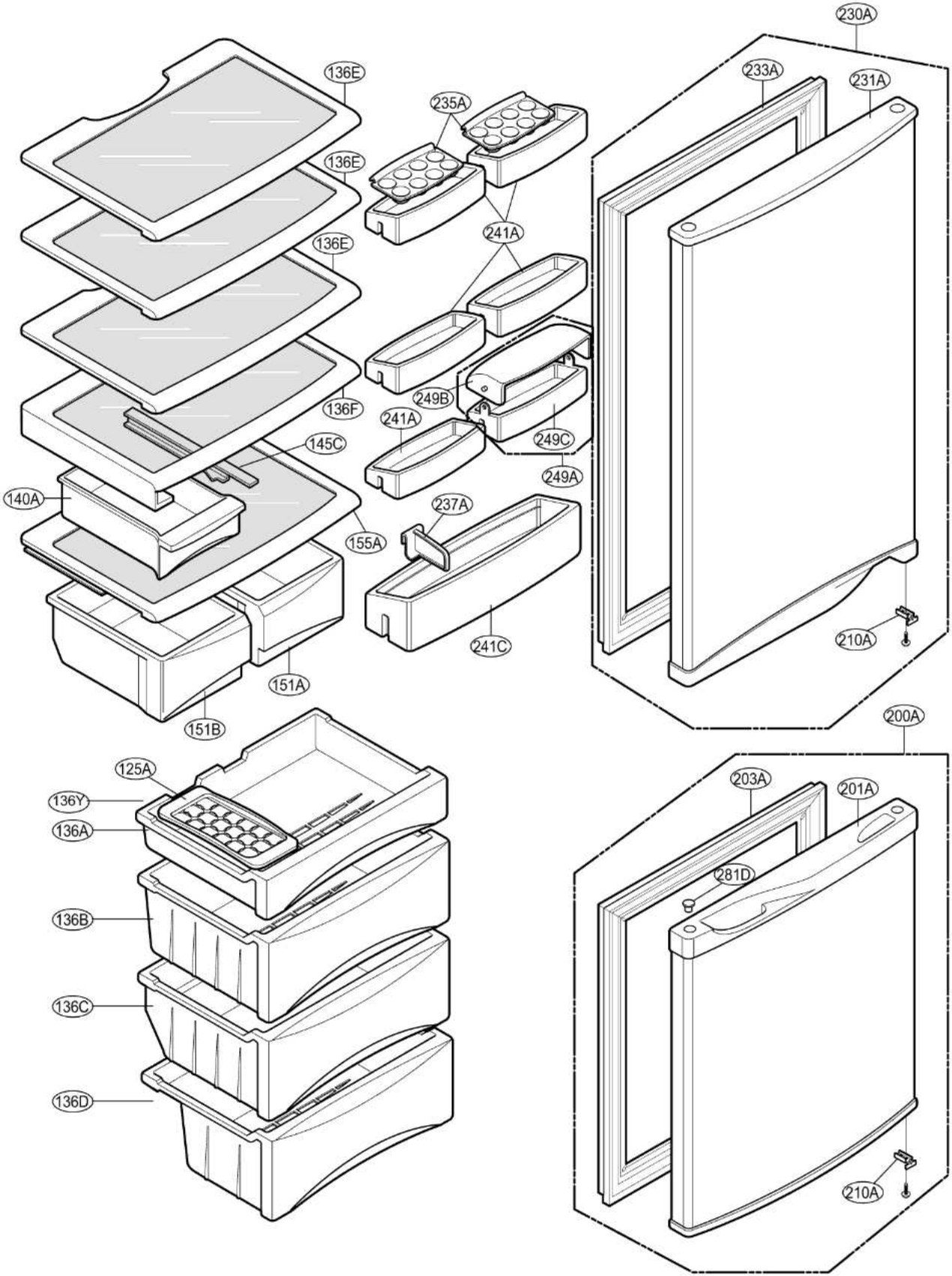
230A
233A
231A
136E
235A
136E
241A
136E
249B
136F
241A
249C
145C
249A
140A
237A
155A
241C
210A
151A
151B
200A
125A
203A
201A
136Y
136A
281D
136B
136C
136D
210A

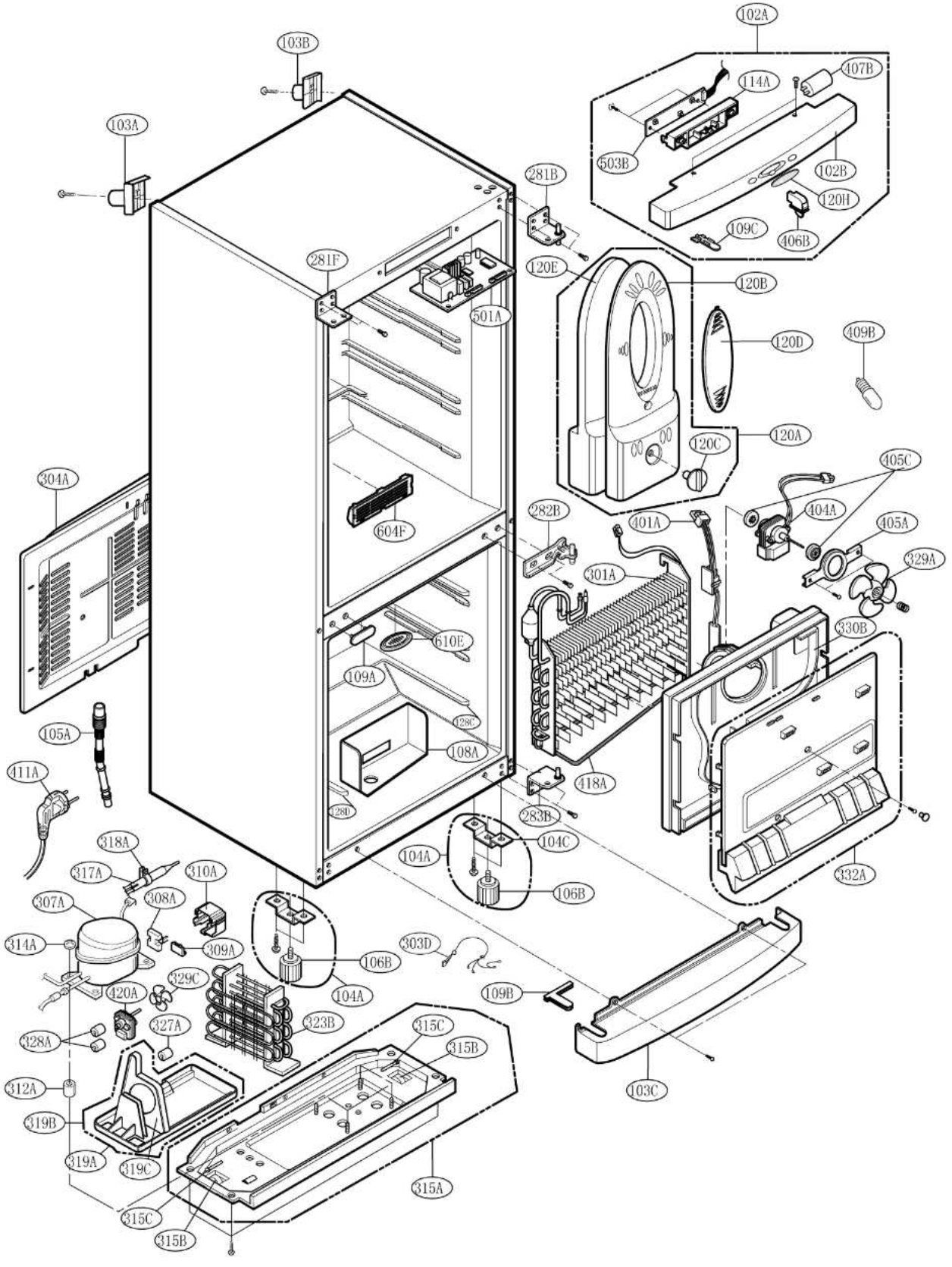
102A
103B
407B
114A
103A
503B
102B
281B
120H
109C
406B
281F
120E
120B
501A
120D
409B
120A
120C
405C
304A
404A
282B
401A
405A
604F
329A
301A
330B
610E
109A
128C
105A
108A
411A
418A
128D
283B
104C
318A
104A
317A
310A
332A
106B
307A
308A
314A
309A
303D
106B
329C
420A
104A
109B
327A
323B
315C
328A
315B
312A
103C
319B
319A
319C
315A
315C
315B