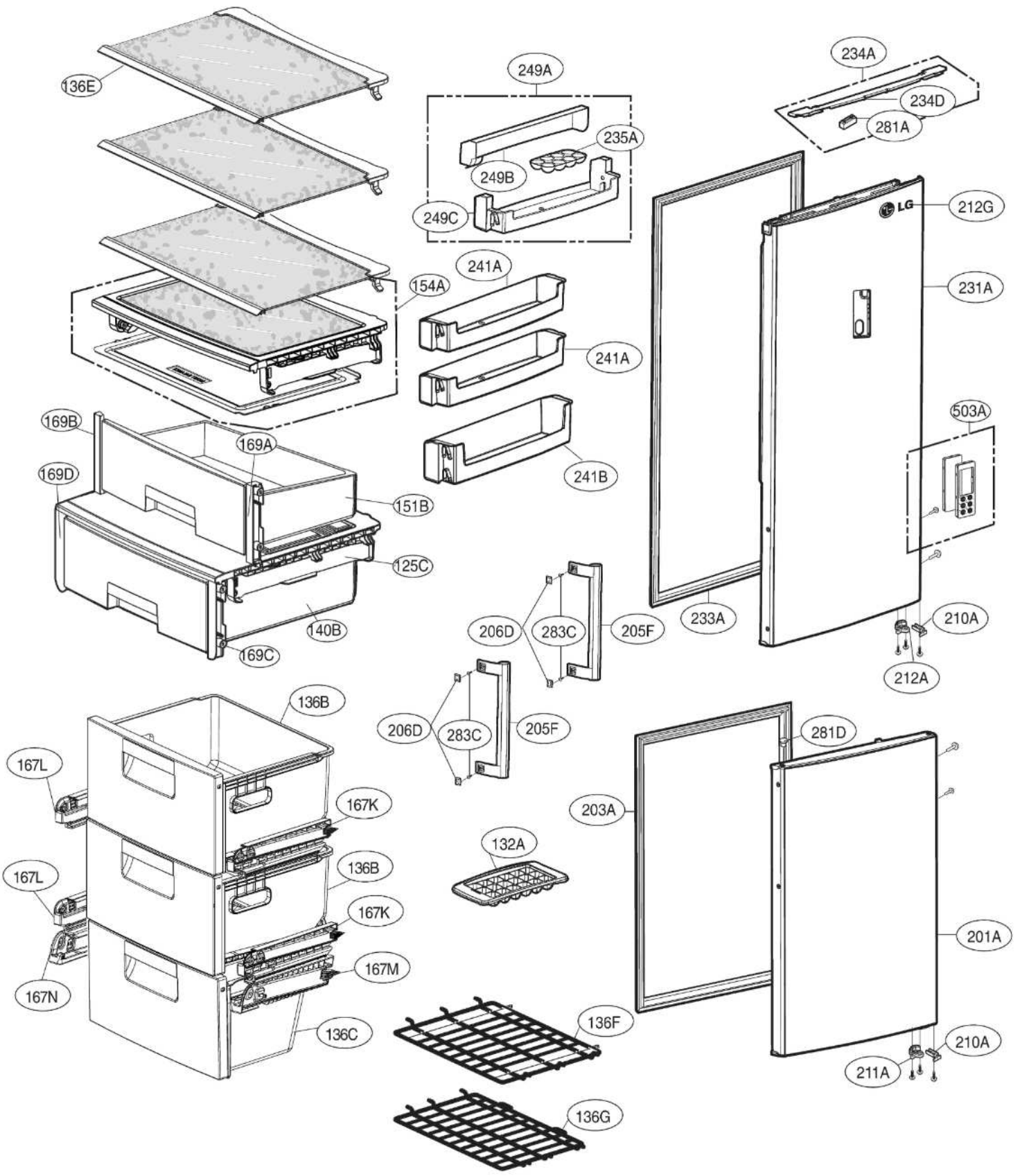
136E
249A
234A
234D
281A
235A
249B
249C
212G
241A
154A
231A
241A
503A
169B
169A
169D
241B
151B
125C
206D
283C
205F
233A
210A
140B
169C
212A
136B
206D
283C
205F
281D
167L
167K
203A
132A
167L
136B
167K
201A
167M
167N
136C
136F
210A
211A
136G

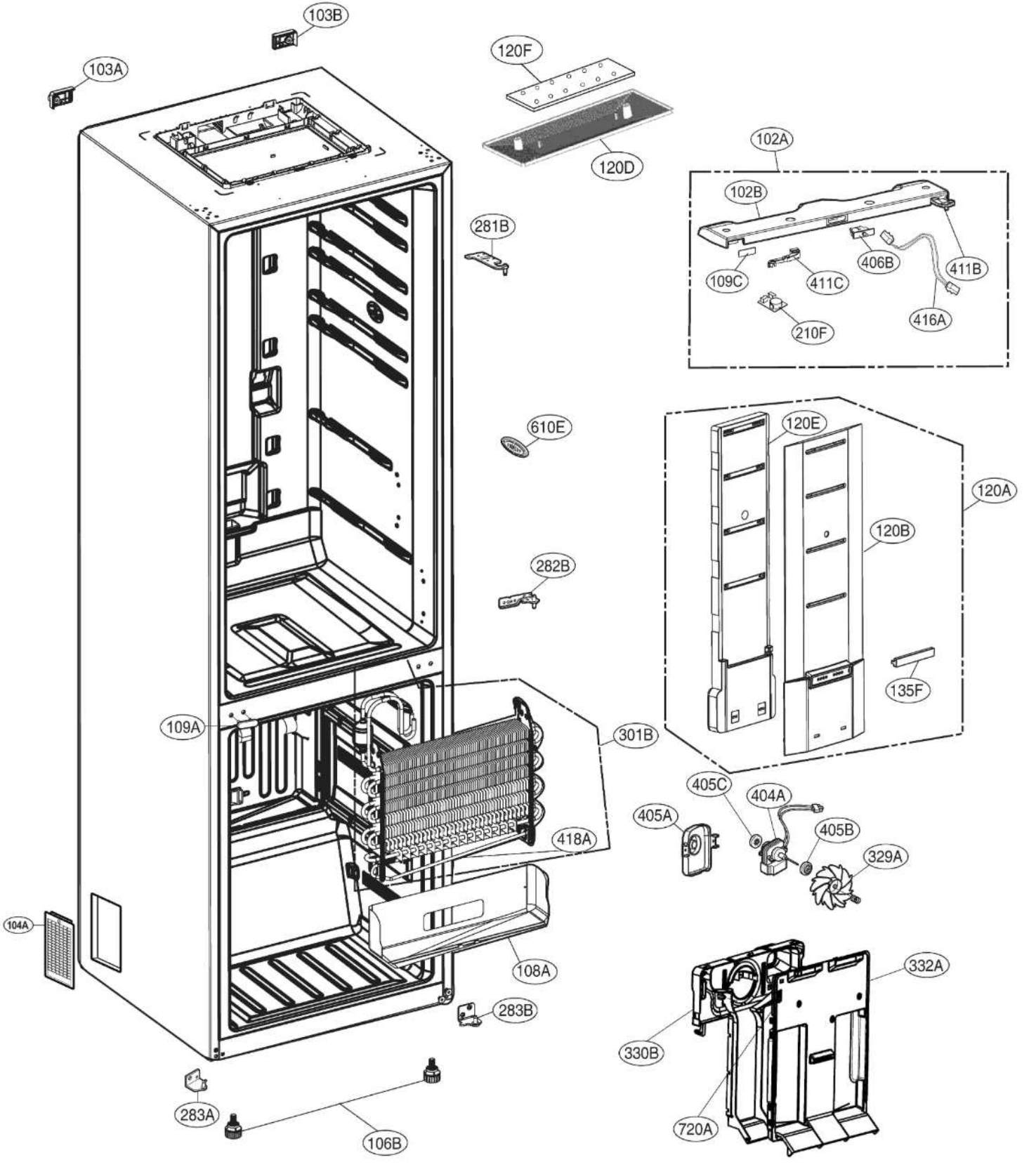
103B
103A
120F
120D
102A
102B
281B
406B
411B
109C
411C
416A
210F
610E
120E
120A
120B
282B
135F
109A
301B
405C
404A
405A
405B
418A
329A
104A
108A
332A
283B
330B
283A
720A
106B

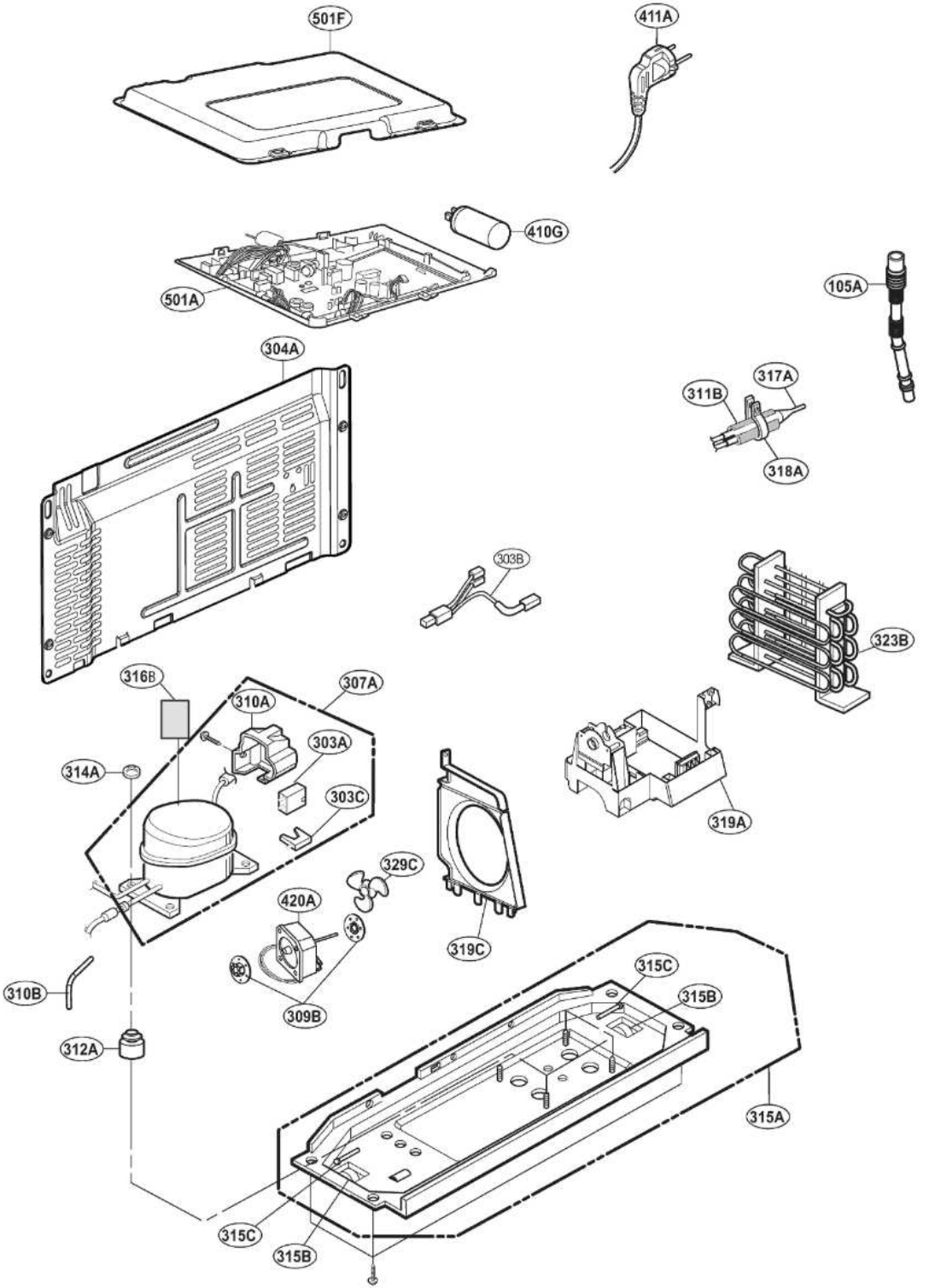
501F
411A
410G
501A
105A
304A
317A
311B
318A
303B
323B
316B
307A
310A
303A
314A
303C
319A
329C
420A
319C
310B
309B
315C
315B
312A
315A
315C
315B