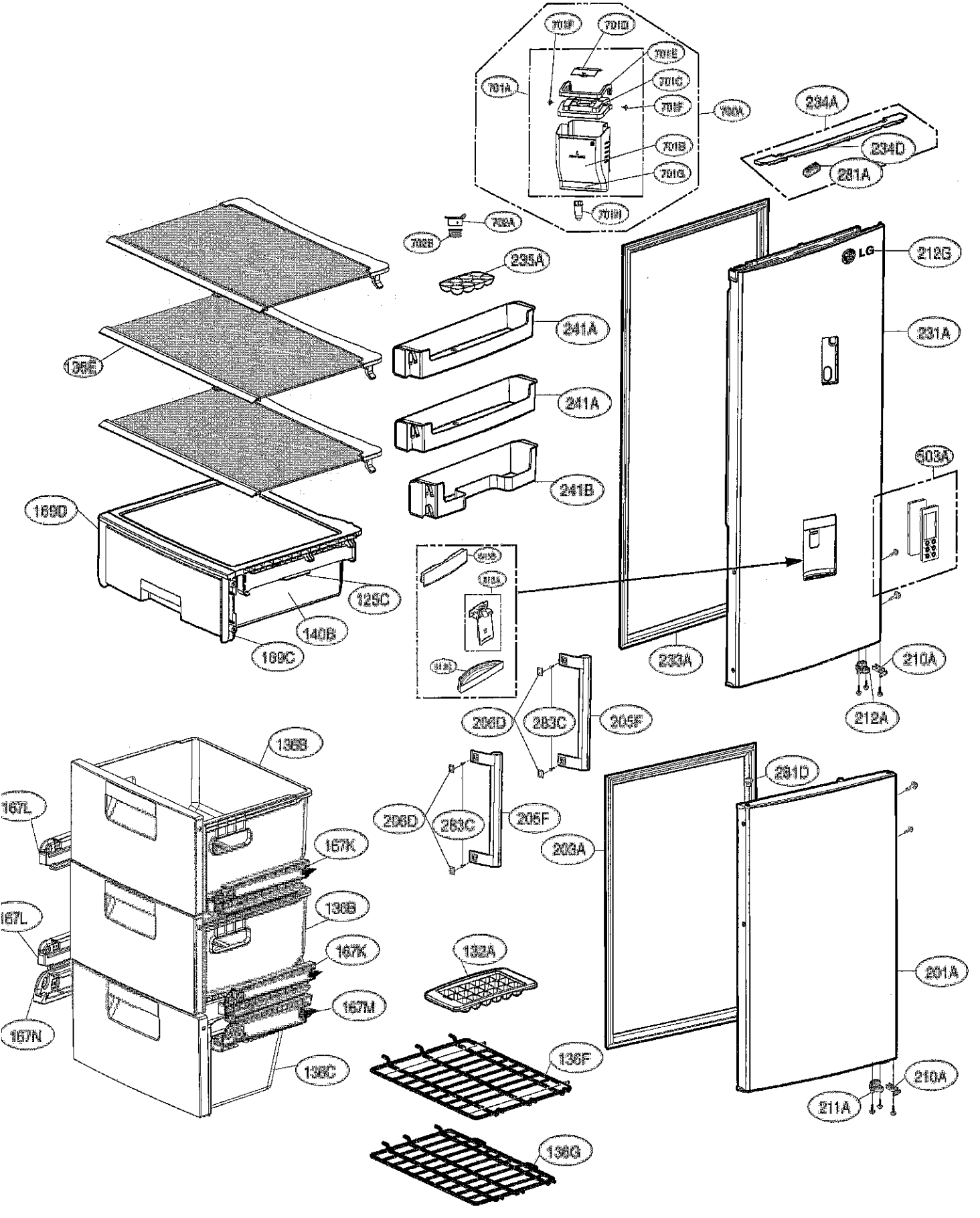
701F
701D
701E
701A
701C
701F
700A
701B
701G
701H
234A
234D
281A
702A
702B
235A
212G
LG
241A
231A
136E
241A
503A
241B
169D
125C
140B
169C
233A
210A
212A
206D
283C
205F
136B
281D
167L
206D
283C
205F
167K
203A
136B
167L
167K
132A
201A
167M
167N
136C
136F
210A
211A
136G

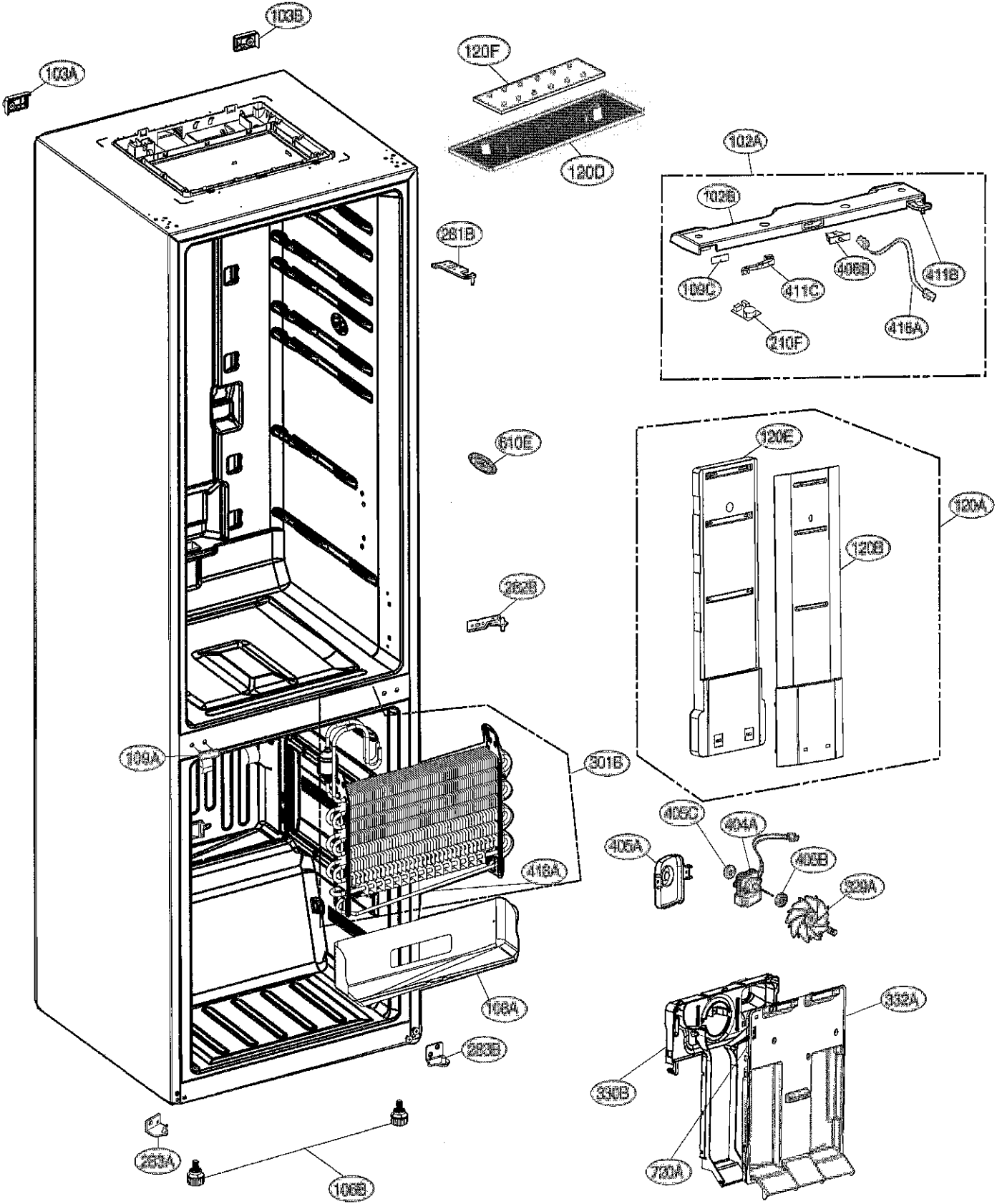
103B
103A
120F
120D
102A
103B
406B
411B
109C
411C
416A
210F
281B
510E
120E
120A
120B
282B
109A
301B
406C
404A
406A
406B
416A
329A
108A
283B
332A
330B
730A
263A
106B

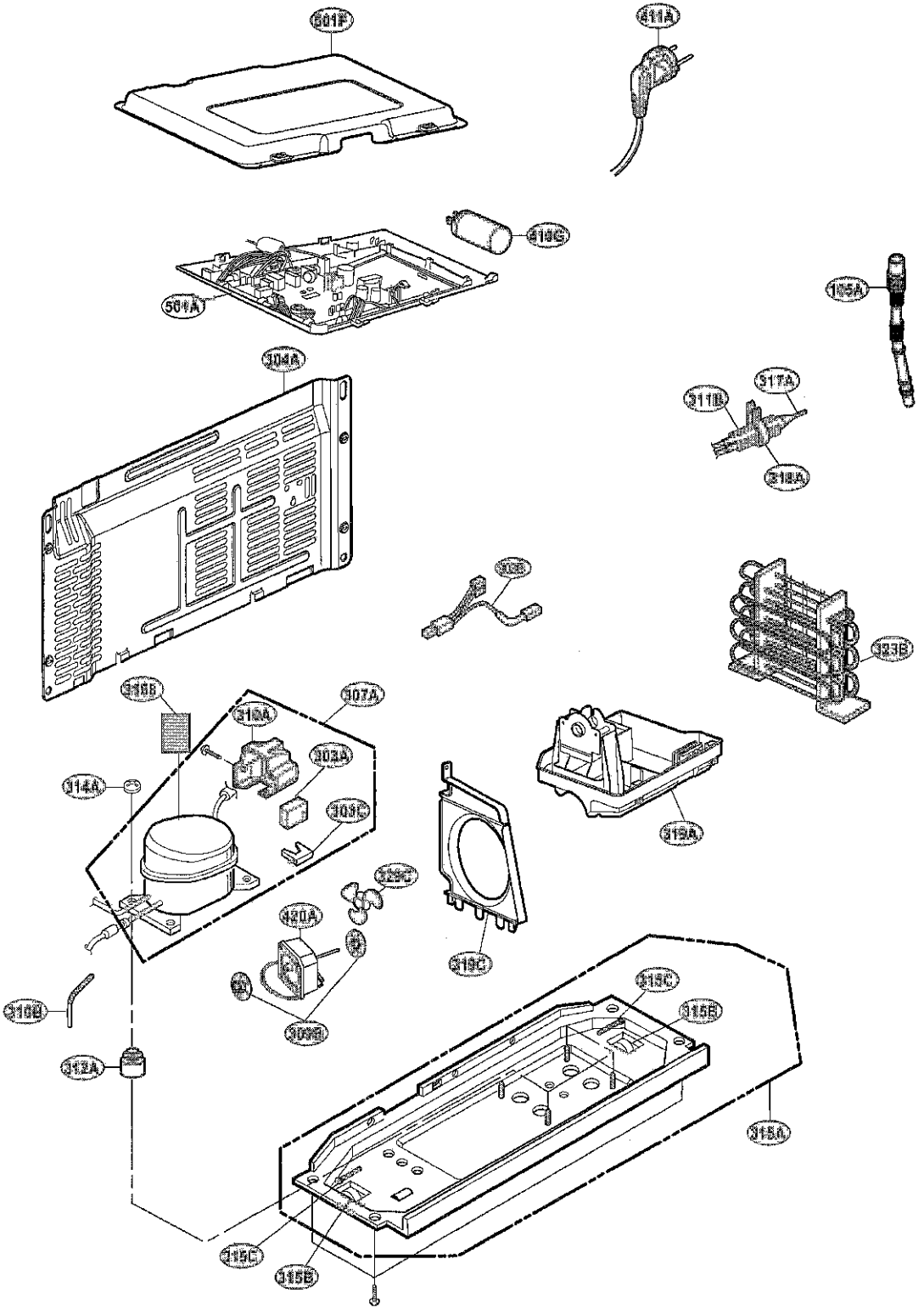
601F
411A
419C
504A
105A
304A
317A
311B
318A
106B
323B
316B
310A
107A
303A
314A
301C
319A
325C
420A
319C
315C
315B
310B
309B
312A
315A
315C
315B