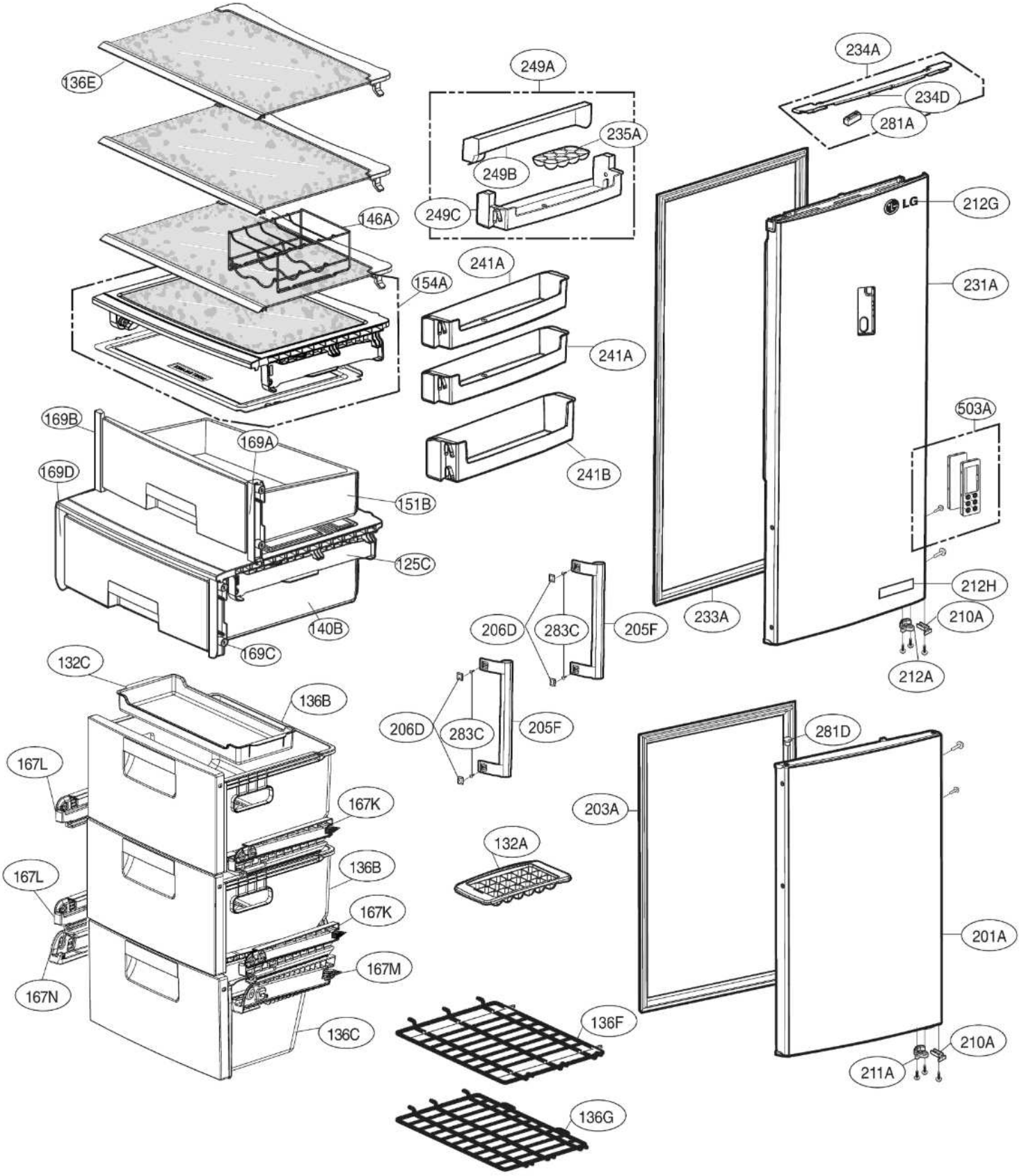
136E
249A
234A
234D
281A
235A
249B
249C
146A
212G
LG
241A
154A
231A
241A
241B
503A
169B
169A
169D
151B
125C
212H
233A
210A
140B
206D
283C
205F
169C
212A
132C
136B
206D
283C
205F
281D
167L
167K
203A
132A
136B
167L
167K
201A
167M
167N
136F
210A
136C
211A
136G

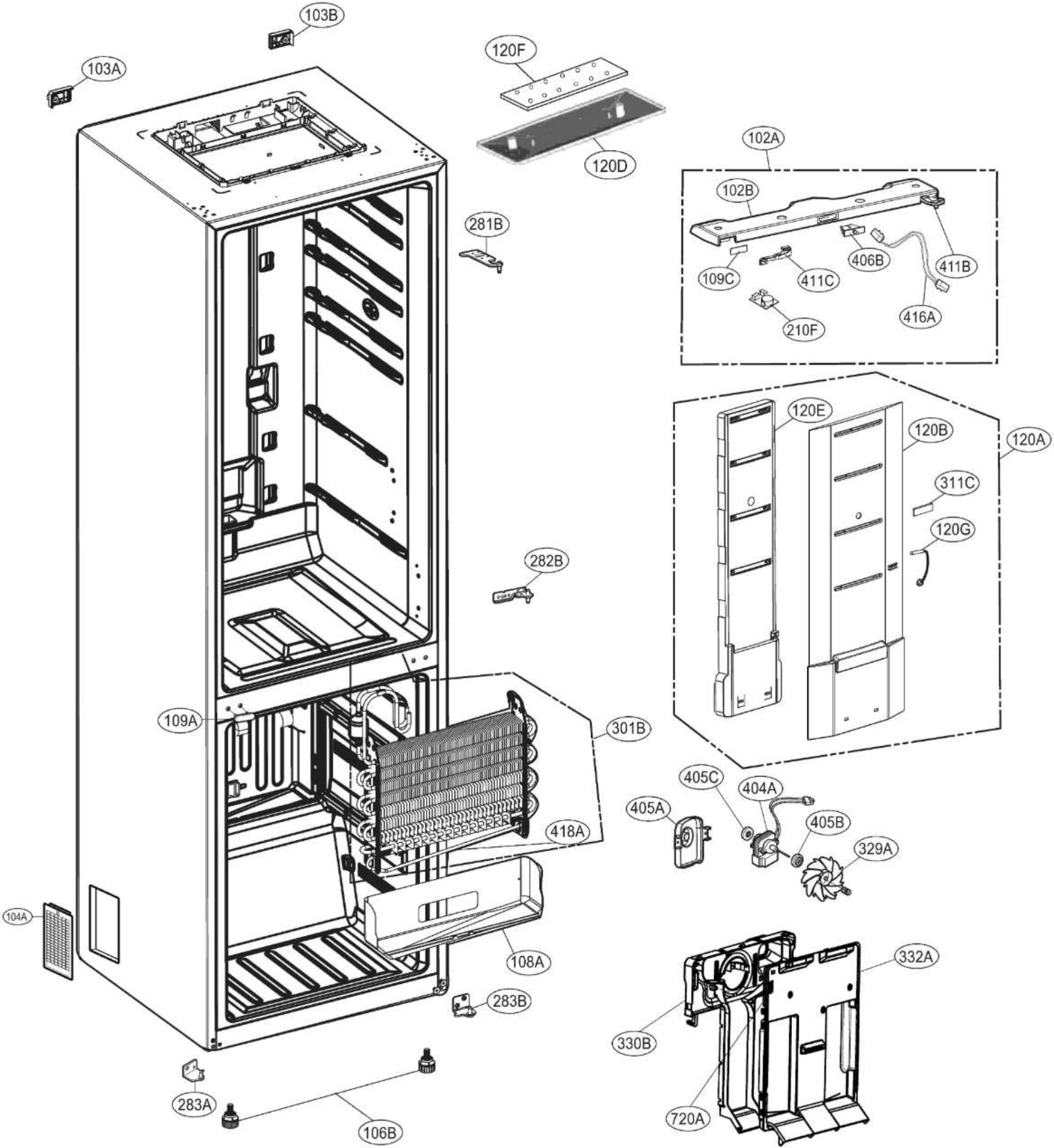
103B
103A
120F
120D
102A
102B
281B
109C
411C
406B
411B
416A
210F
120E
120B
120A
311C
120G
282B
109A
301B
405C
404A
405A
405B
418A
329A
104A
108A
332A
283B
330B
283A
720A
106B

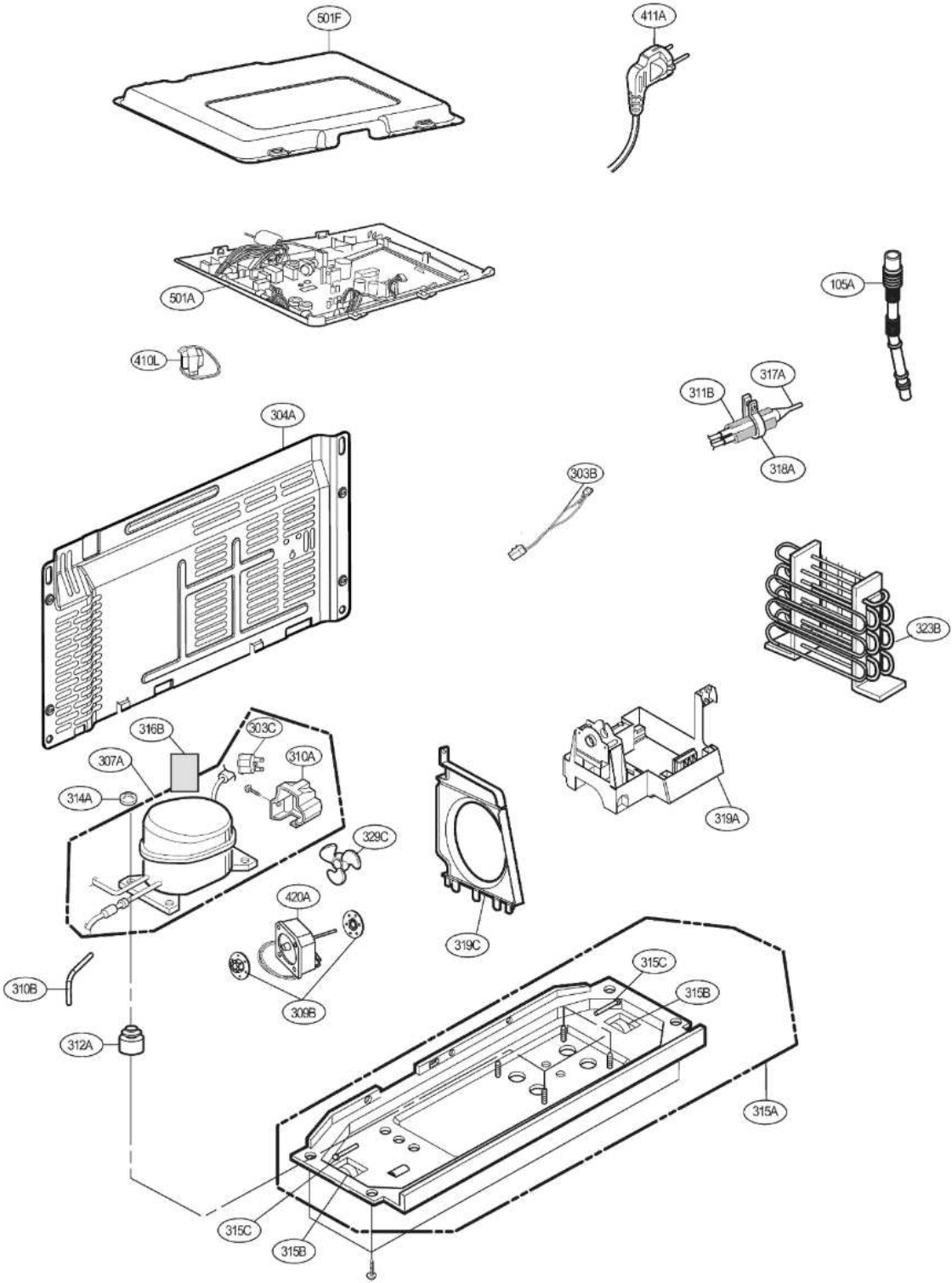
501F
411A
501A
105A
410L
317A
311B
318A
304A
303B
323B
316B
303C
307A
310A
314A
329C
319A
420A
319C
310B
309B
315C
315B
312A
315A
315C
315B