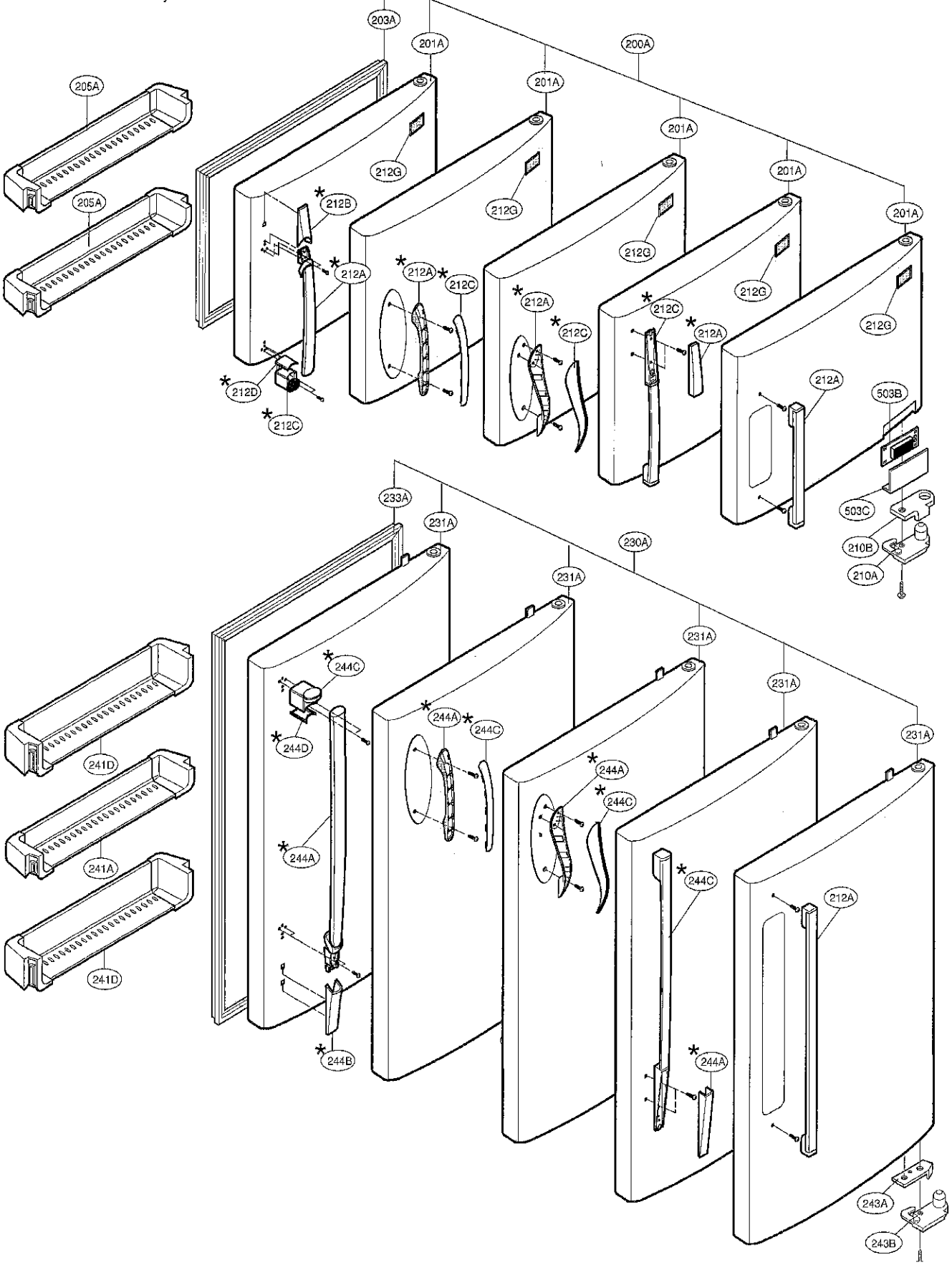
203A
201A
200A
205A
205A
212G
212B
212A
212D
212C
503B
503C
210B
210A
233A
231A
230A
241D
241A
241D
244C
244D
244A
244B
243A
243B

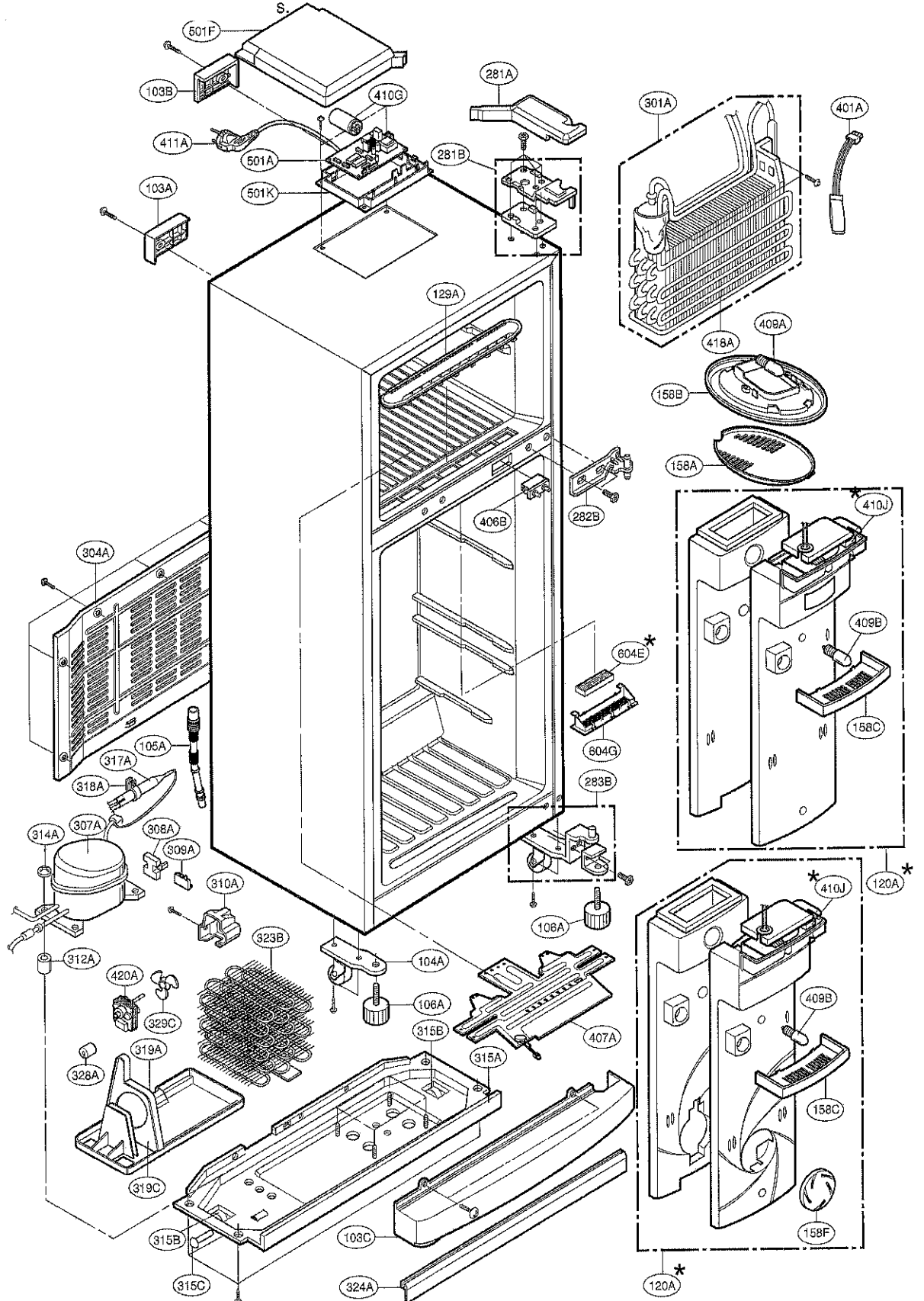
S.
501F
103B
410G
281A
301A
401A
411A
501A
281B
501K
103A
129A
409A
418A
158B
158A
282B
406B
410J
304A
409B
604E*
158C
105A
604G
317A
318A
283B
307A
308A
314A
309A
310A
120A*
410J
106A
323B
312A
104A
420A
106A
329C
407A
315B
319A
315A
328A
409B
158C
319C
158F
315B
103C
315C
324A
120A*

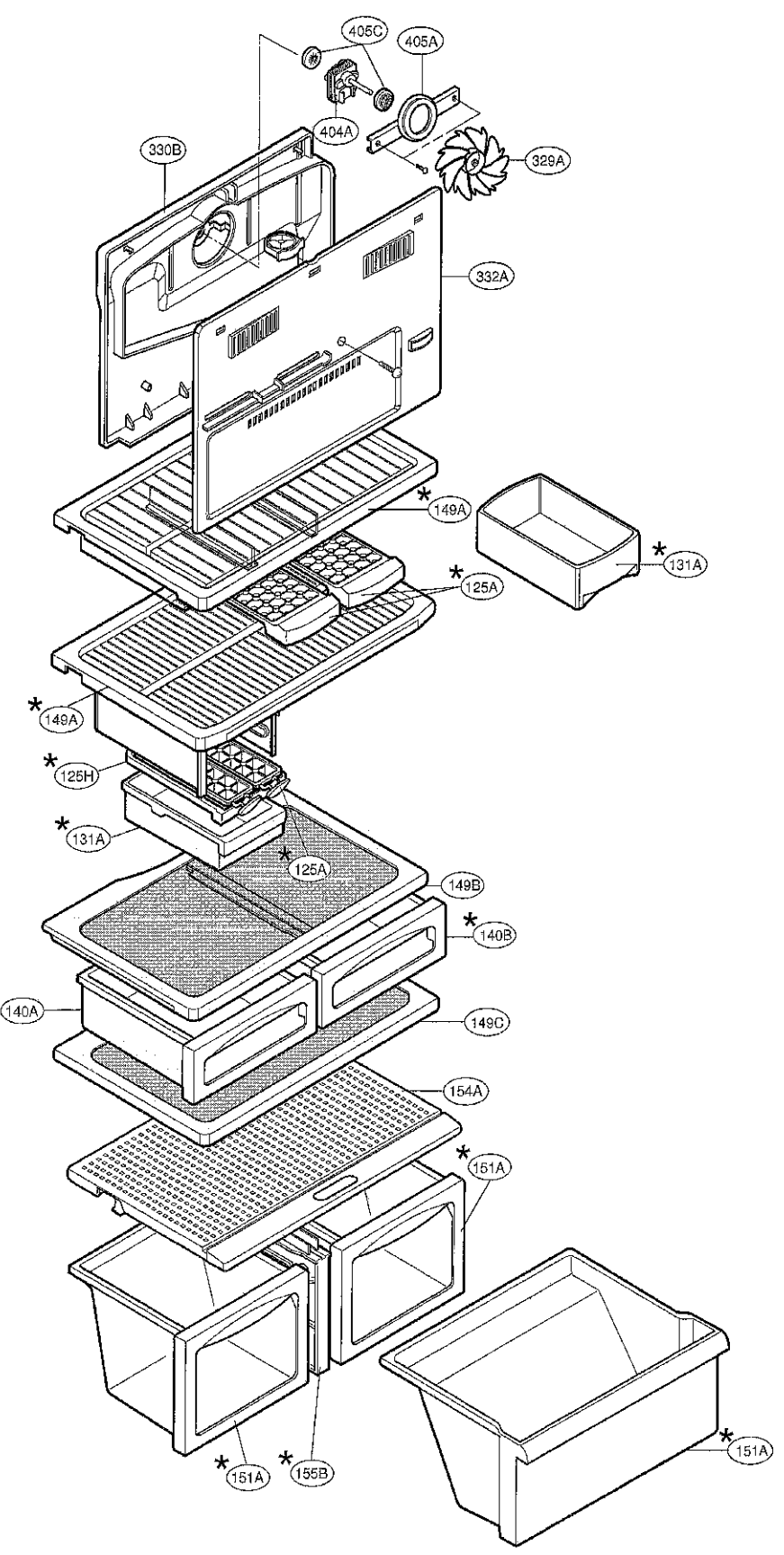
405C
405A
404A
330B
329A
332A
*149A
*131A
*125A
*149A
*125H
*131A
*125A
149B
*140B
140A
149C
154A
*151A
*151A
*155B
*151A

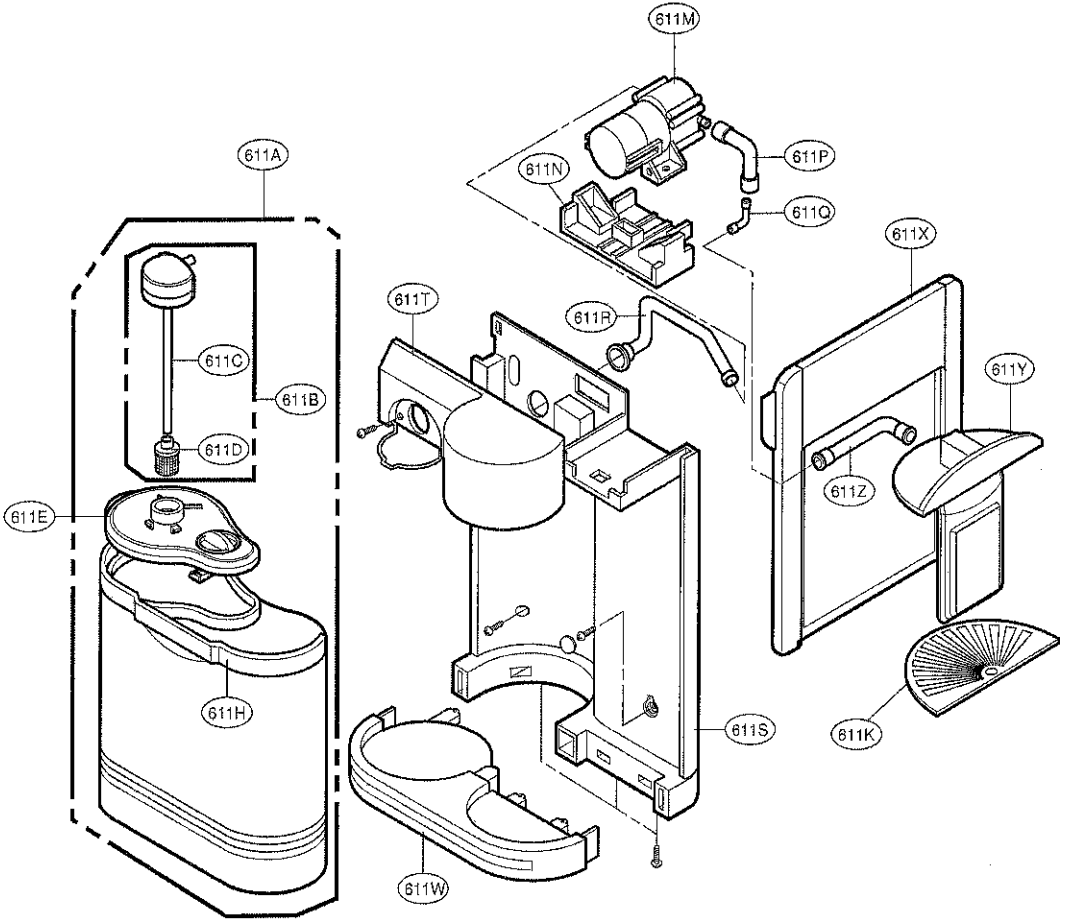
611M
611P
611N
611Q
611A
611X
611T
611R
611C
611B
611Y
611D
611Z
611E
611H
611S
611K
611W