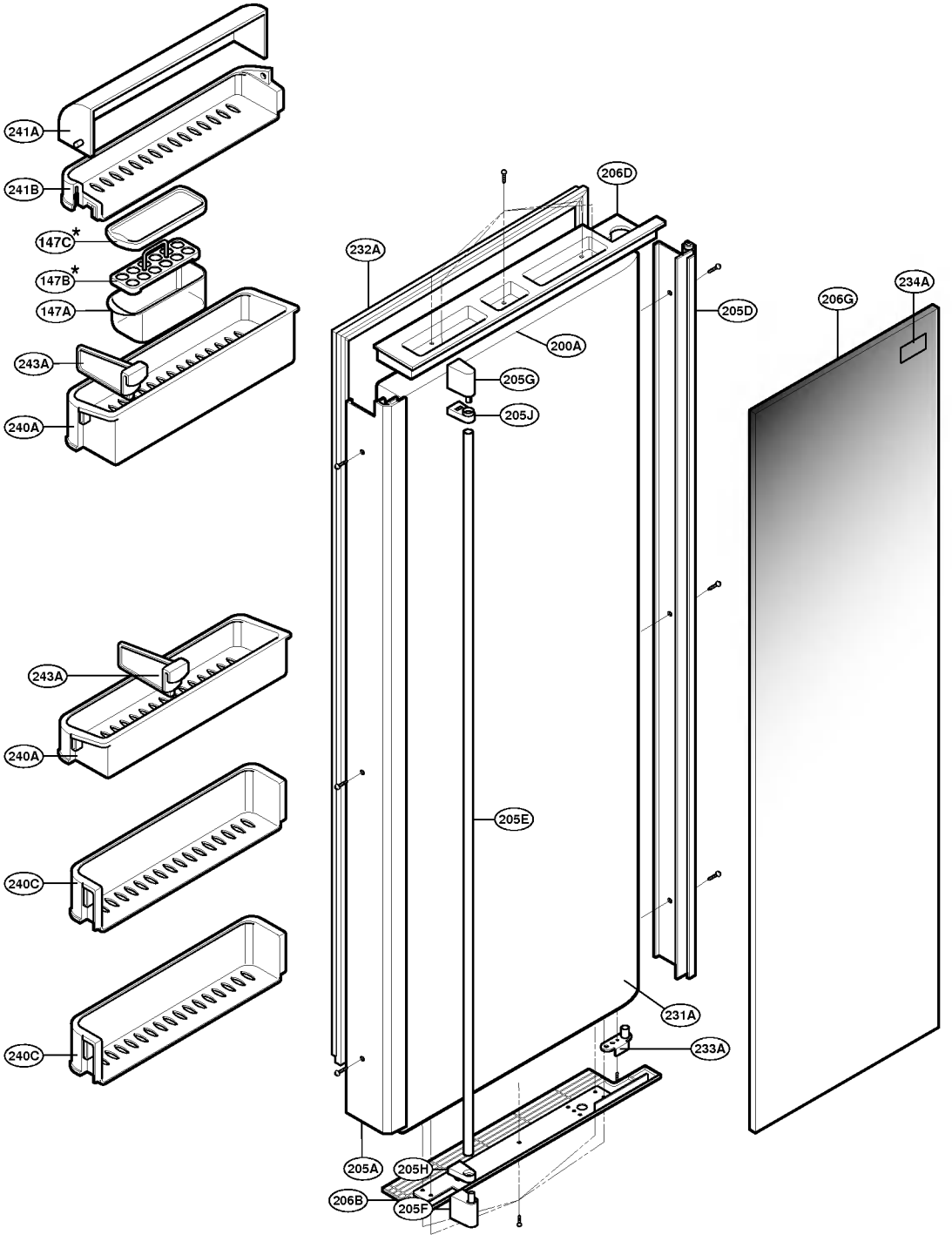
241A
241B
147C*
147B*
147A
243A
240A
243A
240A
240C
240C
206D
232A
205D
200A
205G
205J
206G
234A
205E
231A
233A
205A
205H
206B
205F

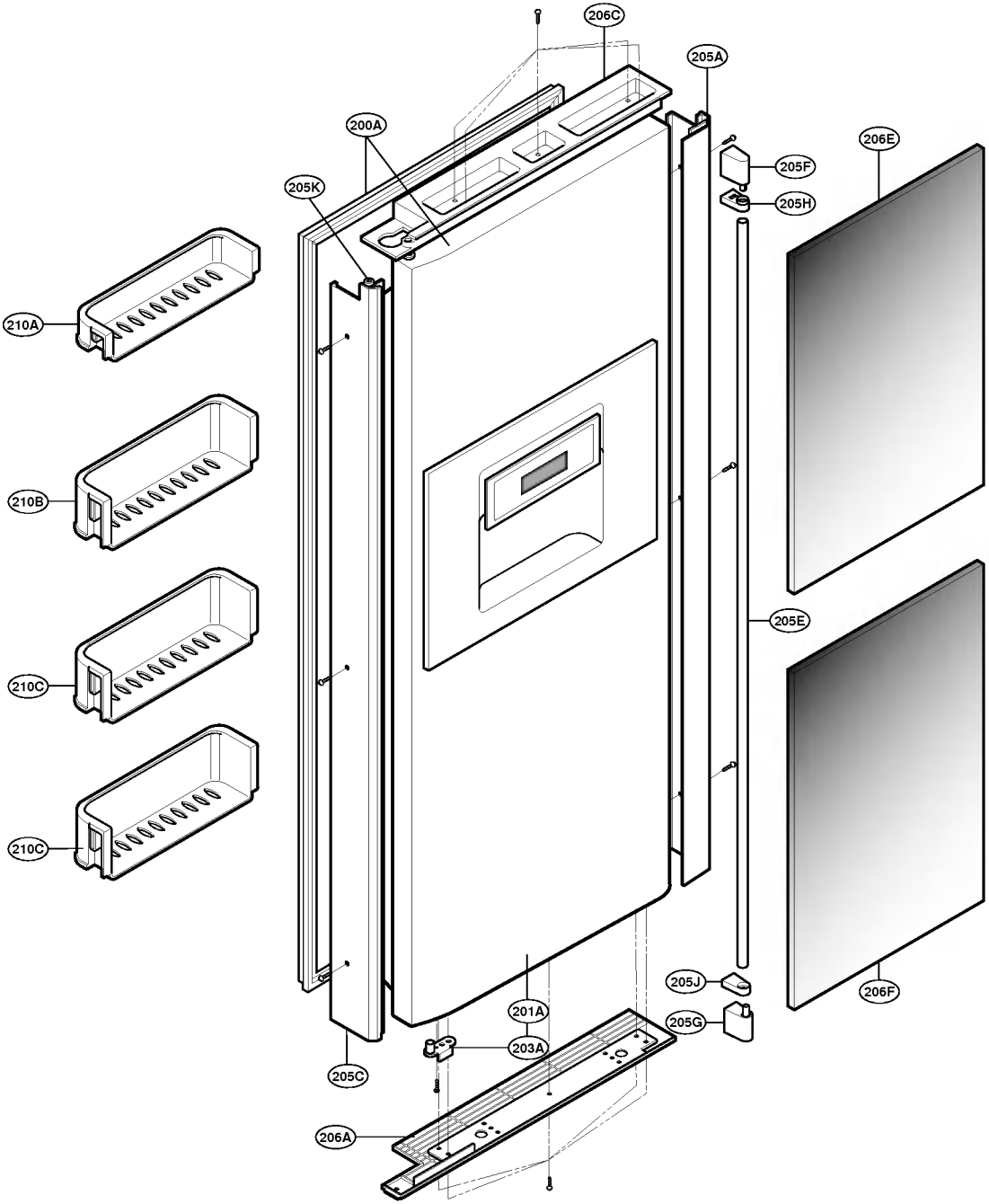
206C
205A
200A
206E
205F
205H
205K
210A
210B
210C
210C
205E
205J
206F
205G
201A
203A
205C
206A

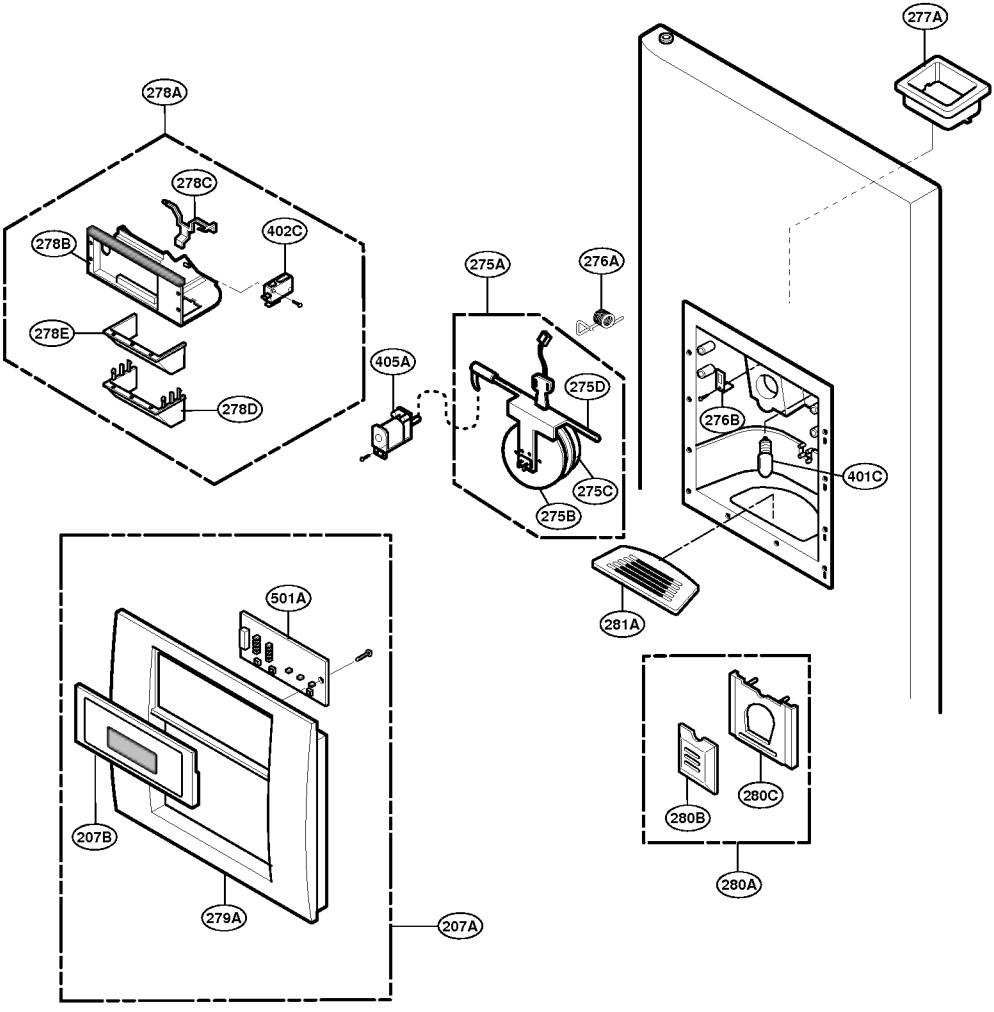
277A
278A
278C
402C
278B
278E
278D
275A
276A
405A
275D
275C
275B
276B
401C
281A
501A
207B
279A
207A
280B
280C
280A

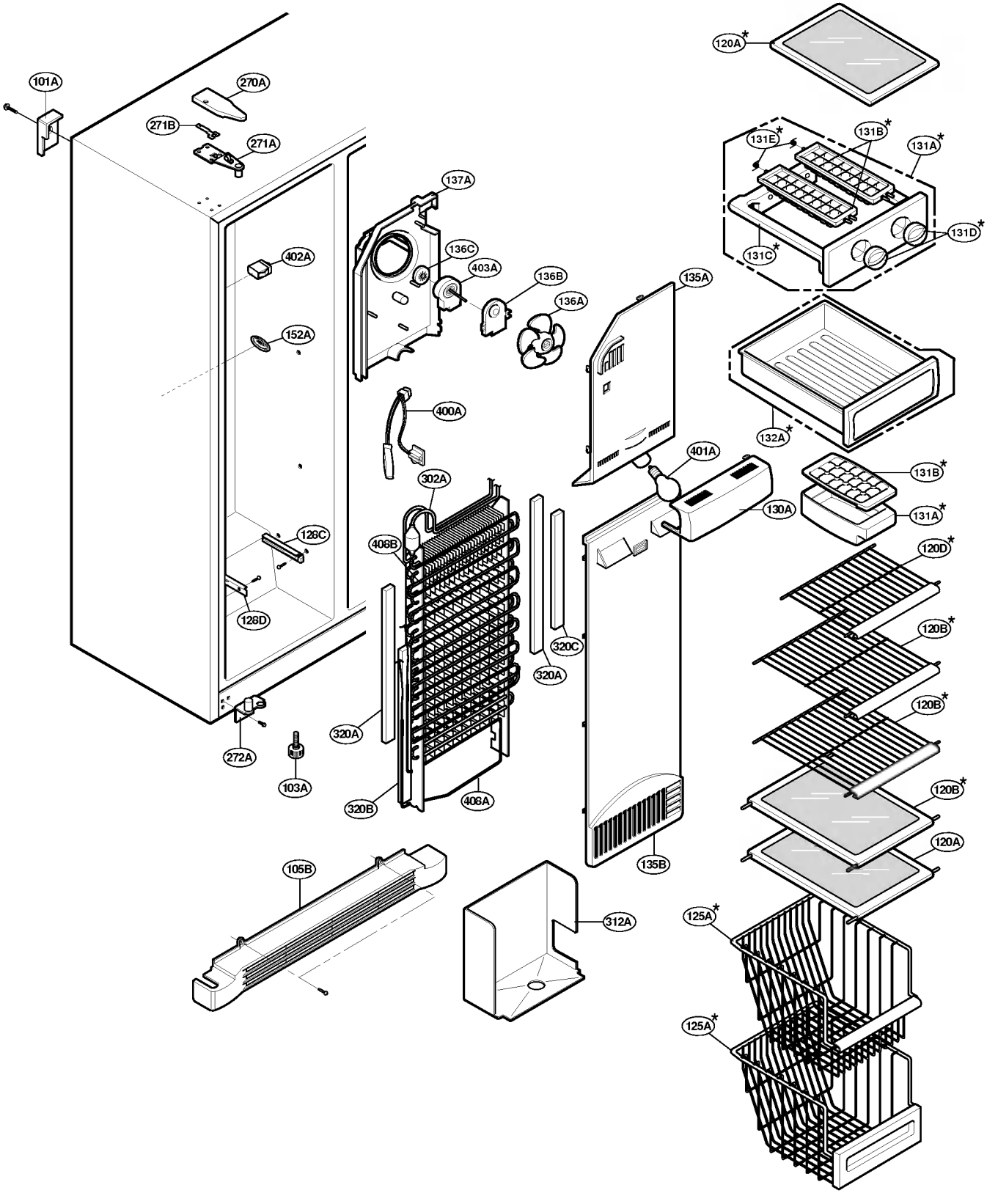
101A
270A
271B
271A
402A
152A
128C
128D
272A
103A
137A
136C
403A
136B
136A
400A
302A
408B
320A
320B
406A
320C
320A
135A
401A
130A
135B
120A*
131E*
131B*
131A*
131D*
131C*
132A*
131B*
131A*
120D*
120B*
120B*
120B*
120A
125A*
125A*
105B
312A

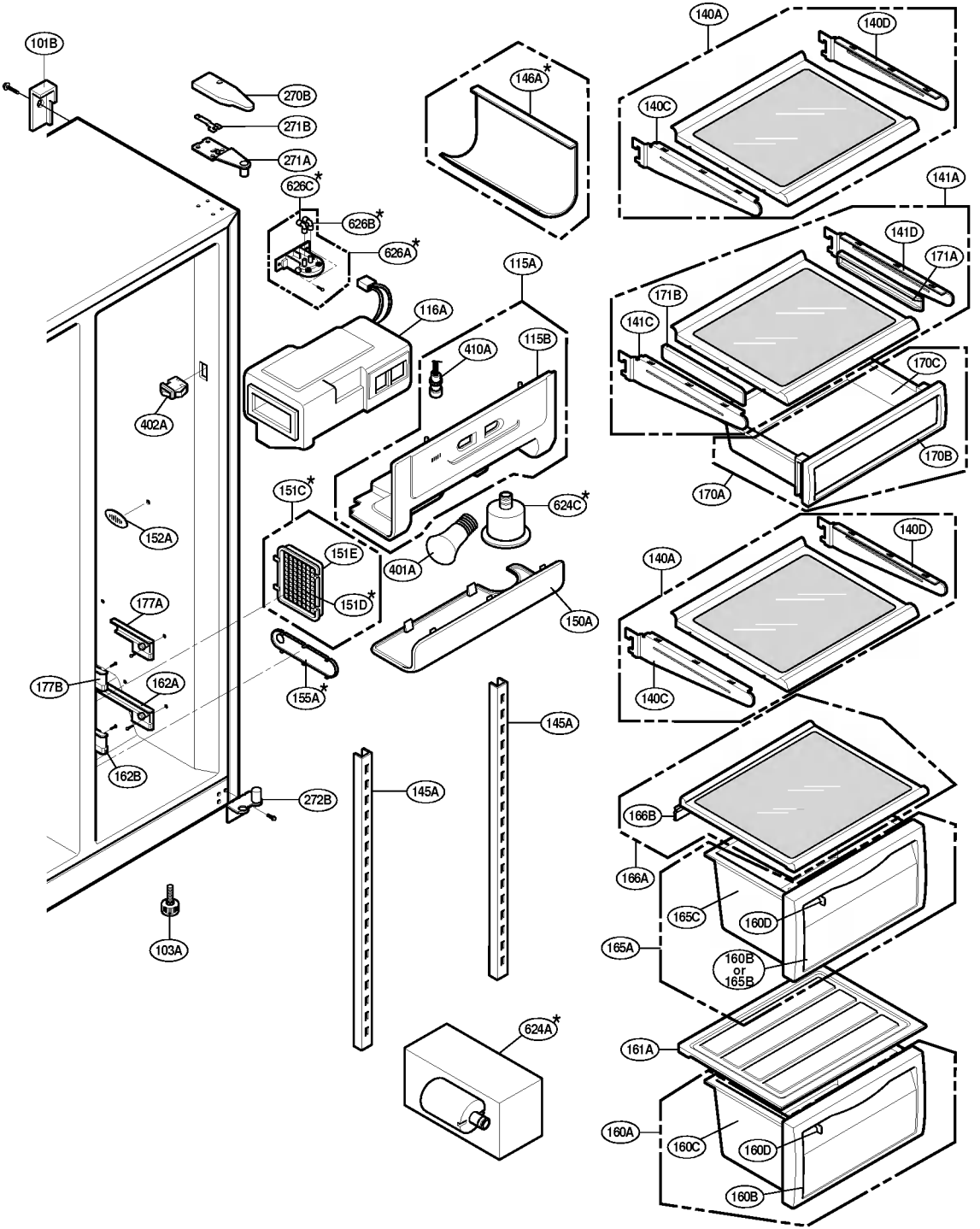
101B
270B
271B
271A
626C*
626B*
626A*
116A
115A
115B
410A
402A
152A
151C*
151E
151D*
177A
177B
162A
162B
155A*
624C*
401A
150A
145A
145A
272B
103A
624A*
146A*
140A
140D
140C
141A
141D
171A
171B
141C
170C
170B
170A
140D
140A
140C
166B
166A
165C
160D
165A
160B
or
165B
161A
160A
160C
160D
160B

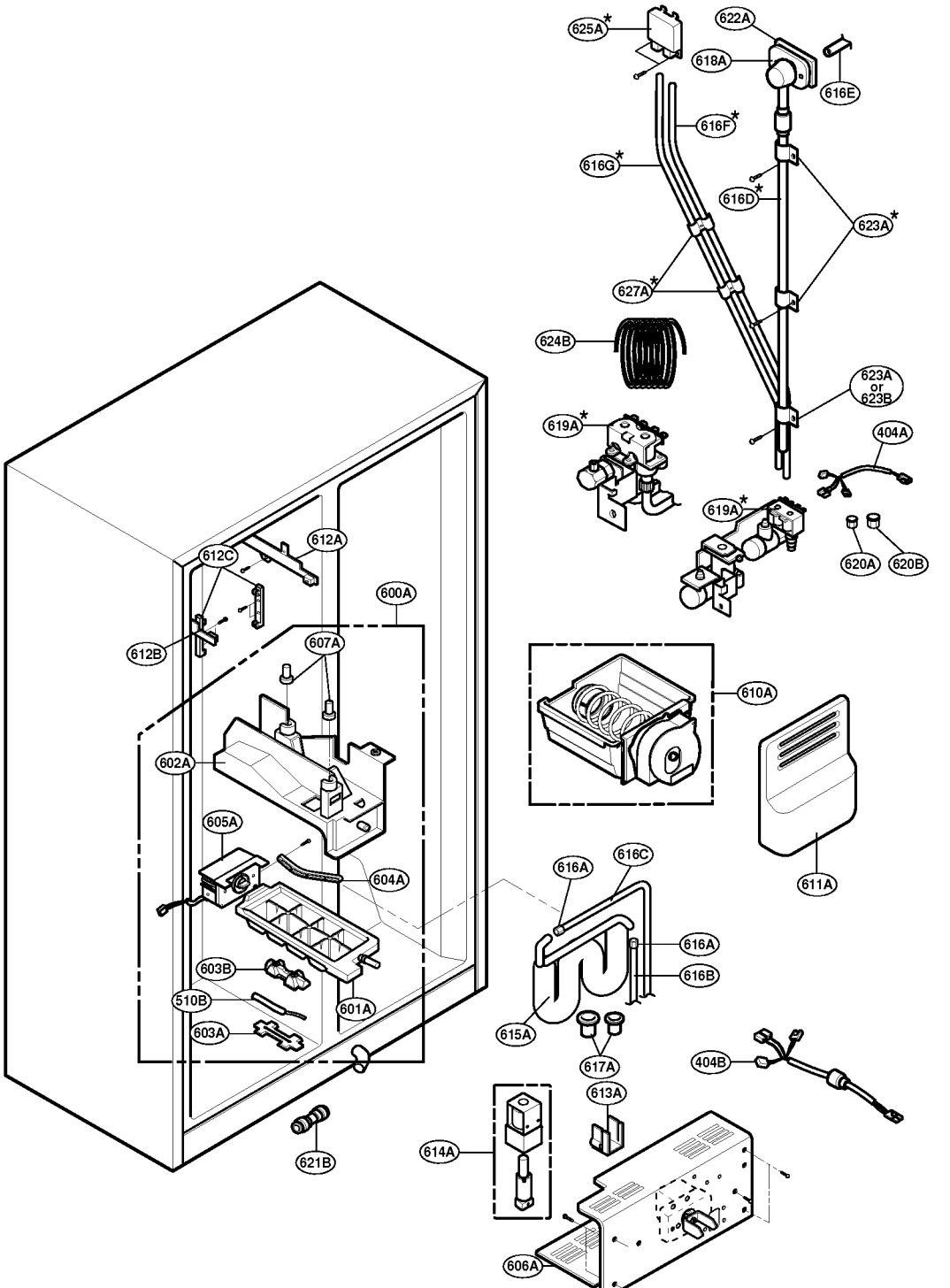
625A*
622A
618A
616E
616F*
616G*
616D*
623A*
627A*
624B
623A or 623B
619A*
404A
619A*
620A
620B
612A
612C
600A
612B
607A
610A
602A
605A
611A
604A
616A
616C
616A
616B
603B
510B
601A
615A
603A
617A
404B
613A
621B
614A
606A

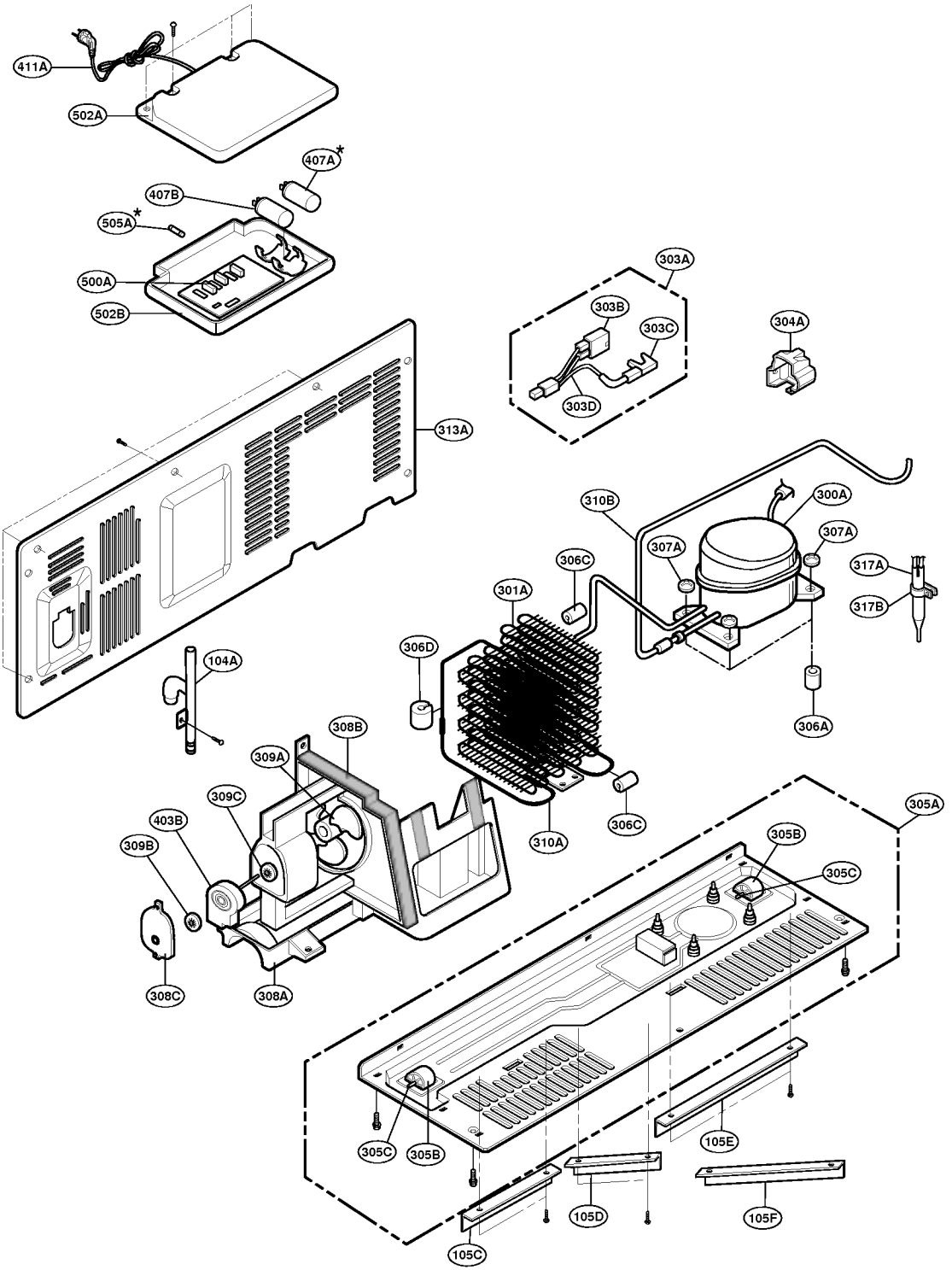
411A
502A
407A*
407B
505A*
500A
502B
303A
303B
303C
303D
304A
313A
310B
300A
307A
307A
306C
317A
317B
301A
306D
104A
306A
308B
309A
309C
403B
309B
306C
310A
305A
305B
305C
308C
308A
305C
305B
105E
105D
105F
105C