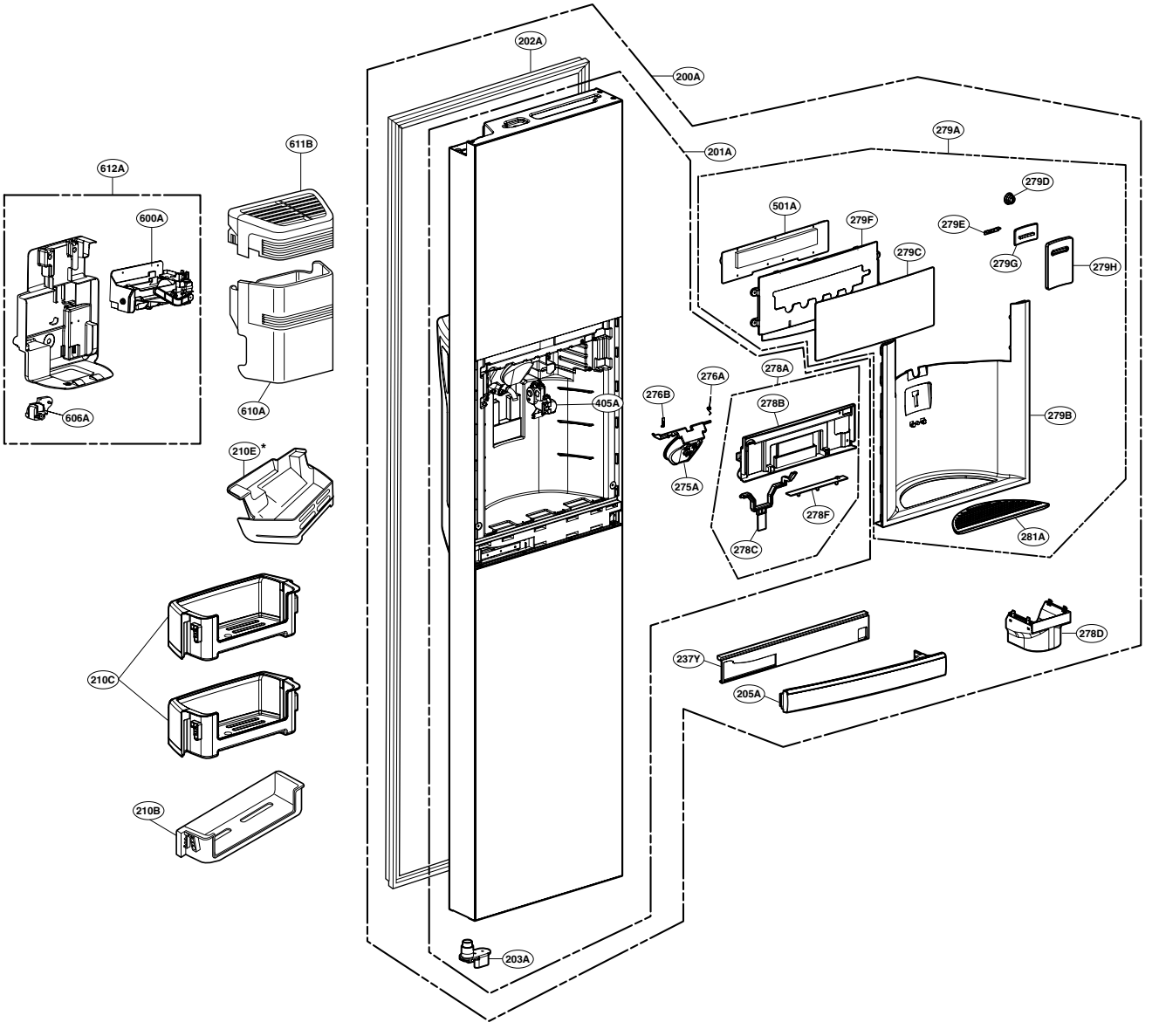
202A
200A
201A
612A
600A
606A
611B
610A
210E*
210C
210B
405A
276B
276A
275A
278A
278B
278C
278F
279A
279D
501A
279F
279E
279C
279G
279H
279B
281A
278D
237Y
205A
203A

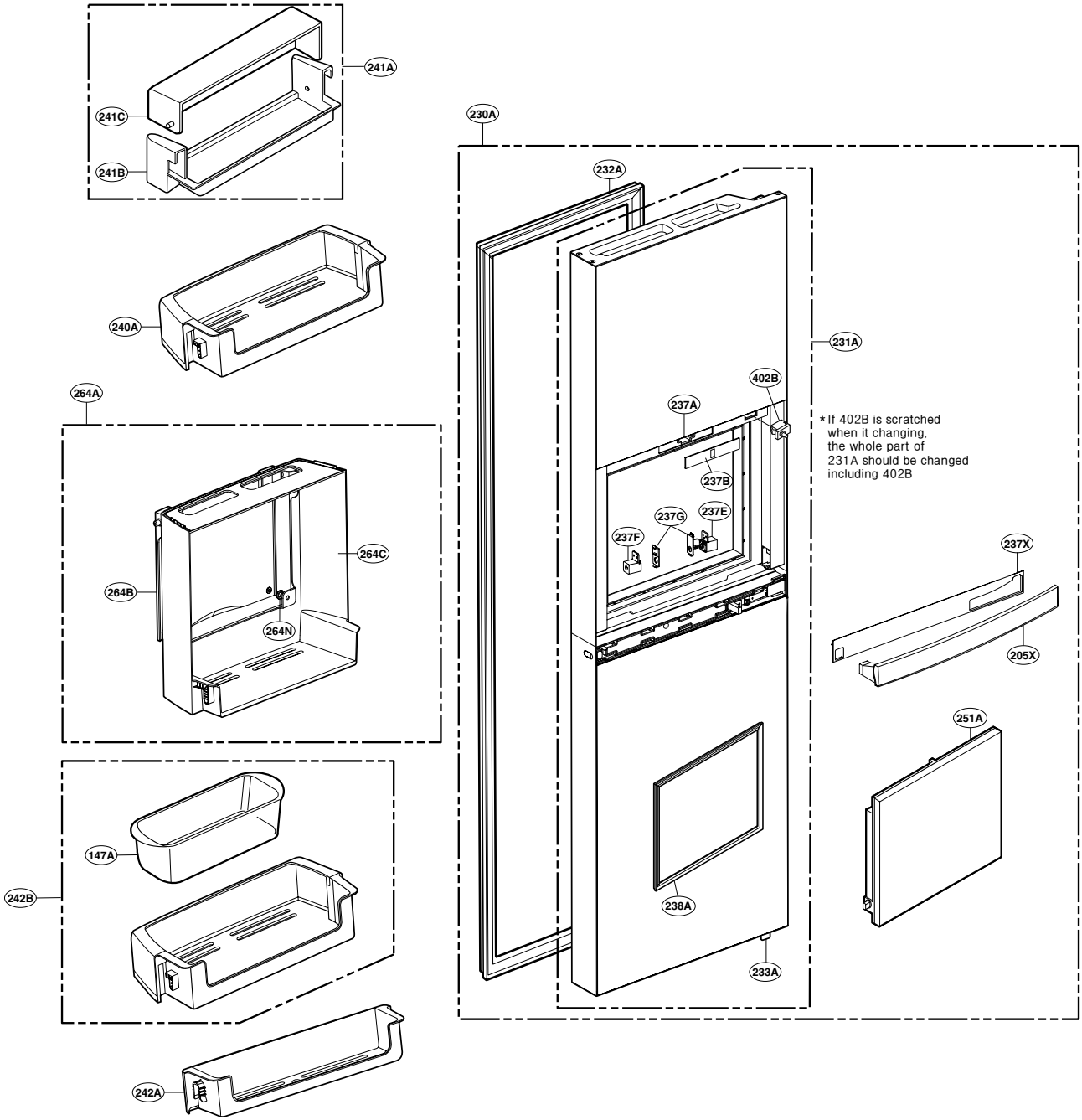
241A
241C
241B
240A
264A
264C
264B
264N
147A
242B
242A
230A
232A
231A
402B
237A
237B
237G
237E
237F
238A
233A
237X
205X
251A
* If 402B is scratched when it changing, the whole part of 231A should be changed including 402B

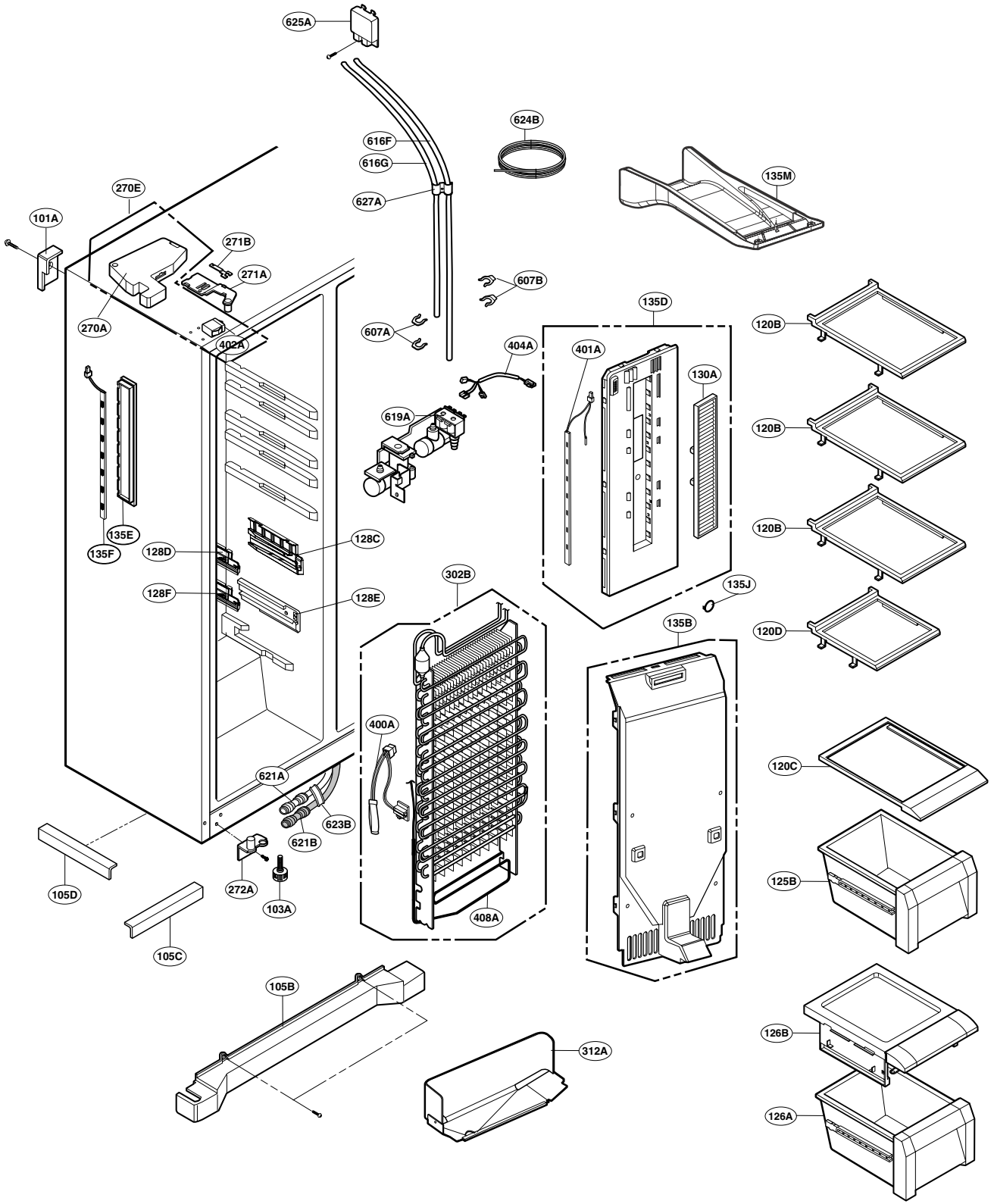
625A
624B
616F
616G
627A
135M
270E
101A
271B
271A
607B
135D
120B
270A
402A
607A
404A
401A
130A
619A
120B
135E
135F
128D
128C
120B
128F
128E
302B
135J
135B
120D
400A
120C
621A
623B
621B
125B
272A
103A
105D
408A
105C
105B
126B
312A
126A

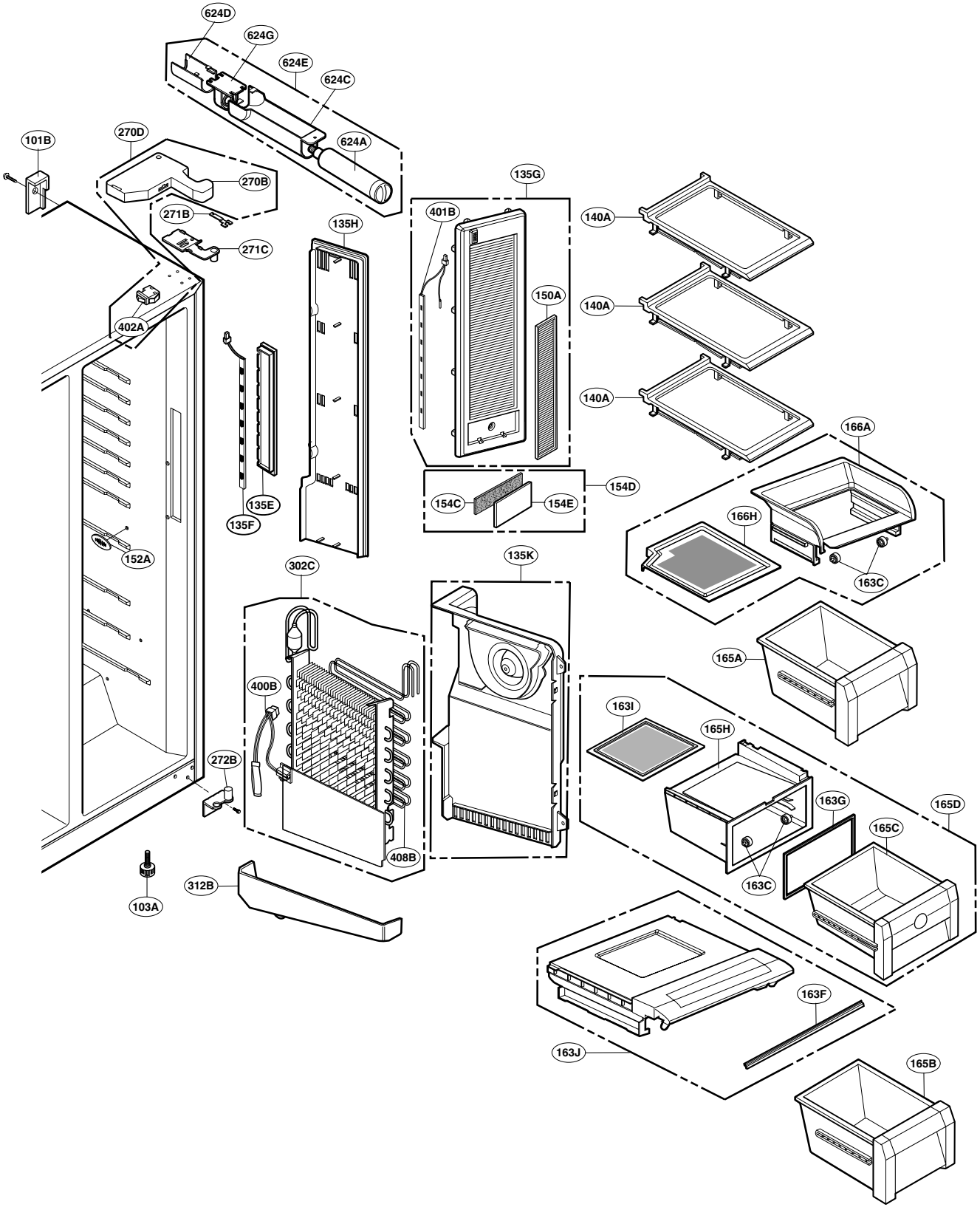
624D
624G
624E
624C
624A
101B
270D
270B
271B
271C
402A
135H
135G
401B
150A
140A
140A
140A
166A
154D
154C
154E
166H
163C
135E
135F
152A
135K
302C
165A
400B
163I
165H
272B
163G
165D
165C
408B
163C
312B
103A
163F
163J
165B

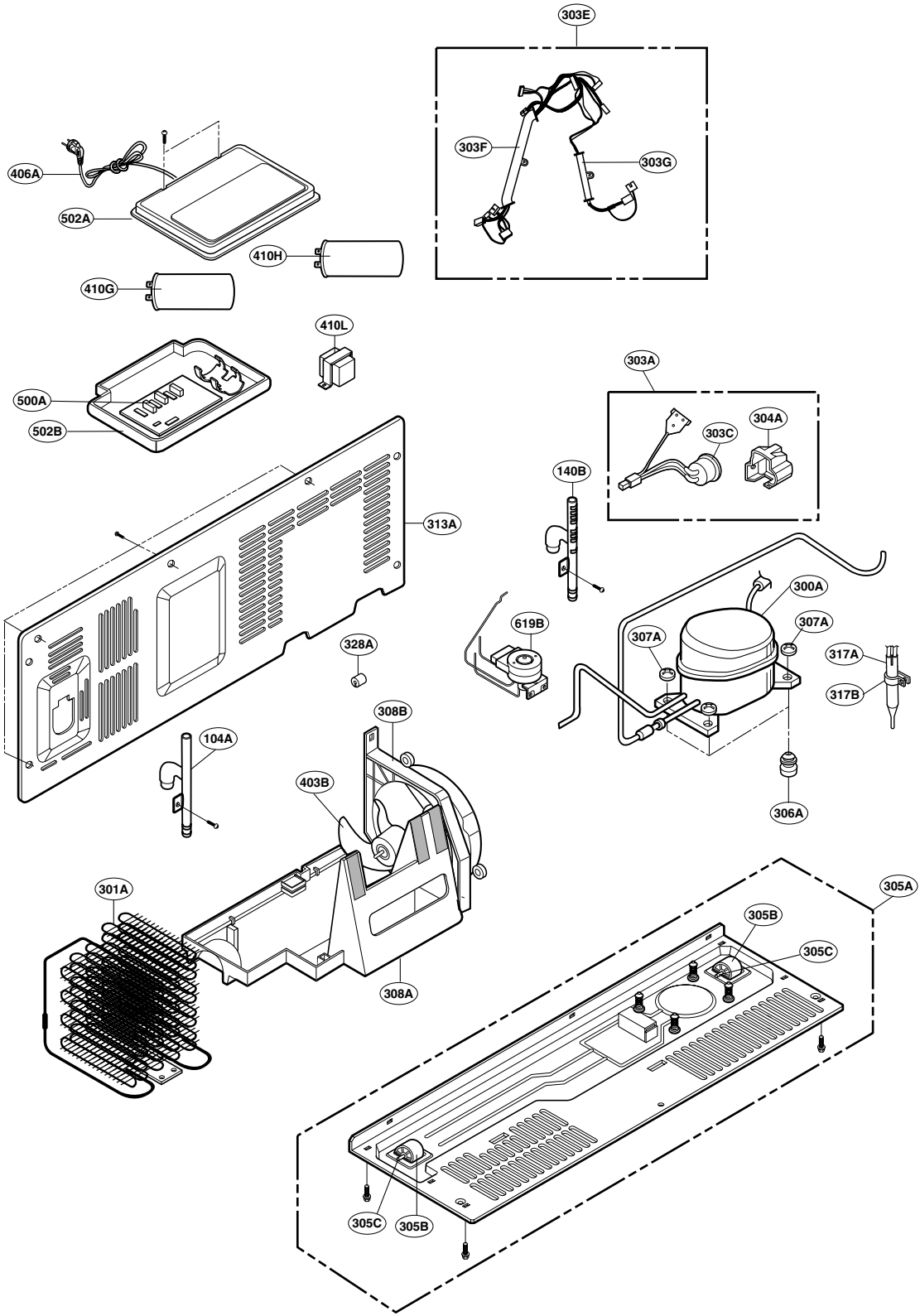
303E
303F
303G
406A
502A
410H
410G
410L
500A
502B
303A
303C
304A
140B
313A
300A
619B
307A
307A
317A
317B
328A
308B
104A
403B
306A
301A
305A
305B
305C
308A
305C
305B