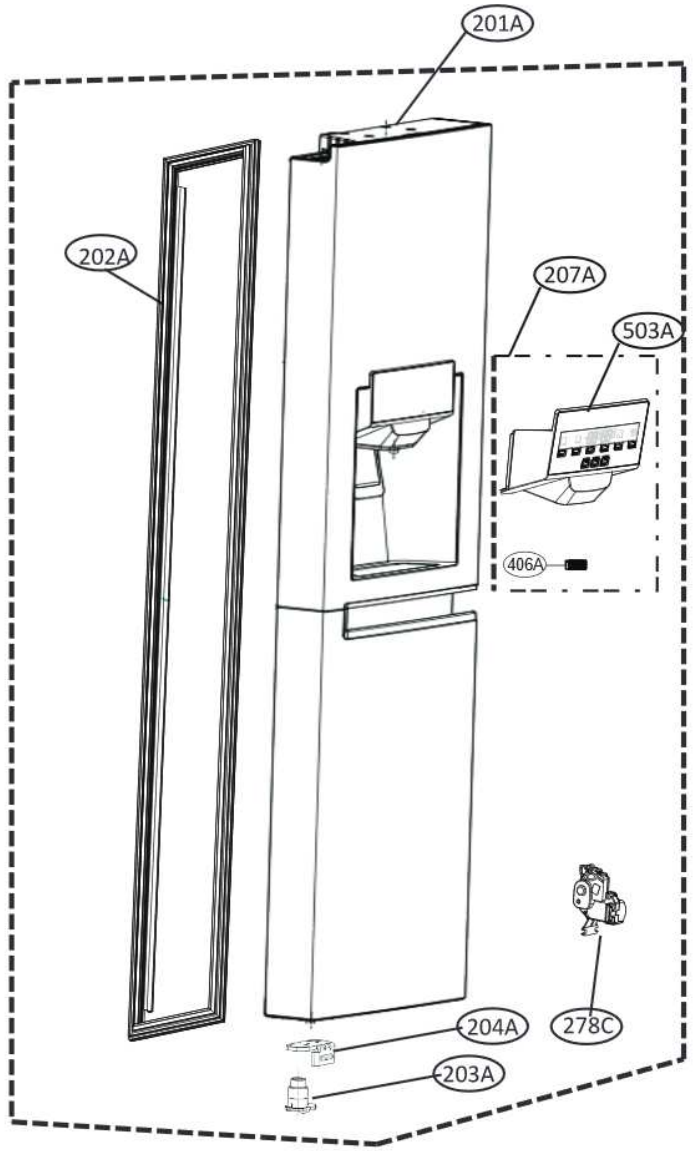
201A
202A
207A
503A
406A
204A
278C
203A

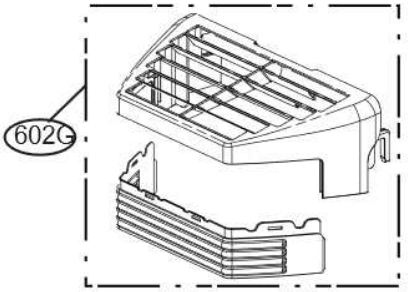
602G

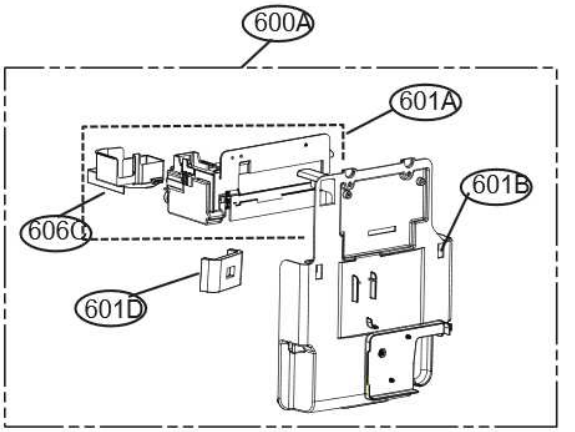
600A
601A
601B
606C
601D

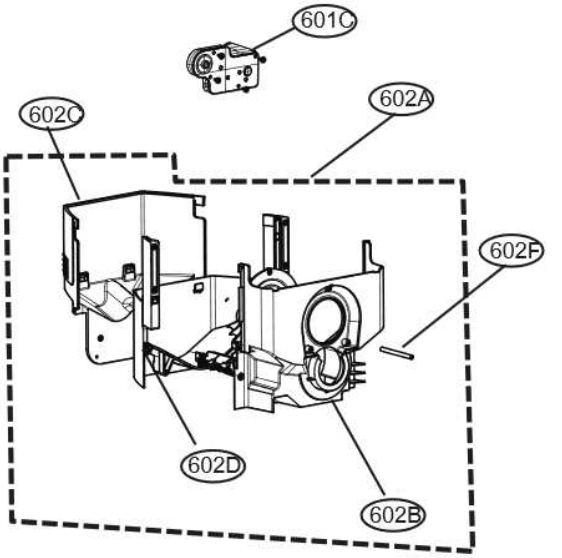
601C
602C
602A
602F
602D
602B

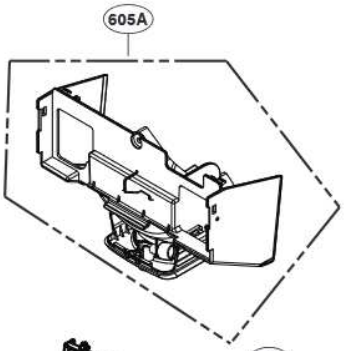
605A

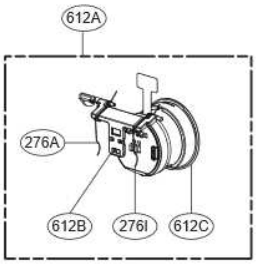
612A
276A
612B
276I
612C

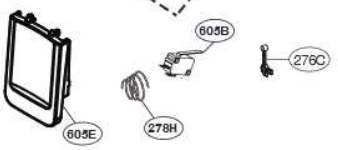
605B
276C
605E
278H

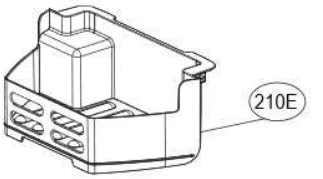
210E

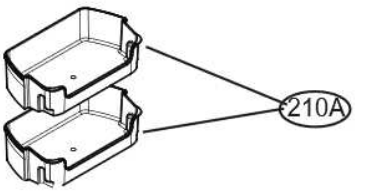
210A

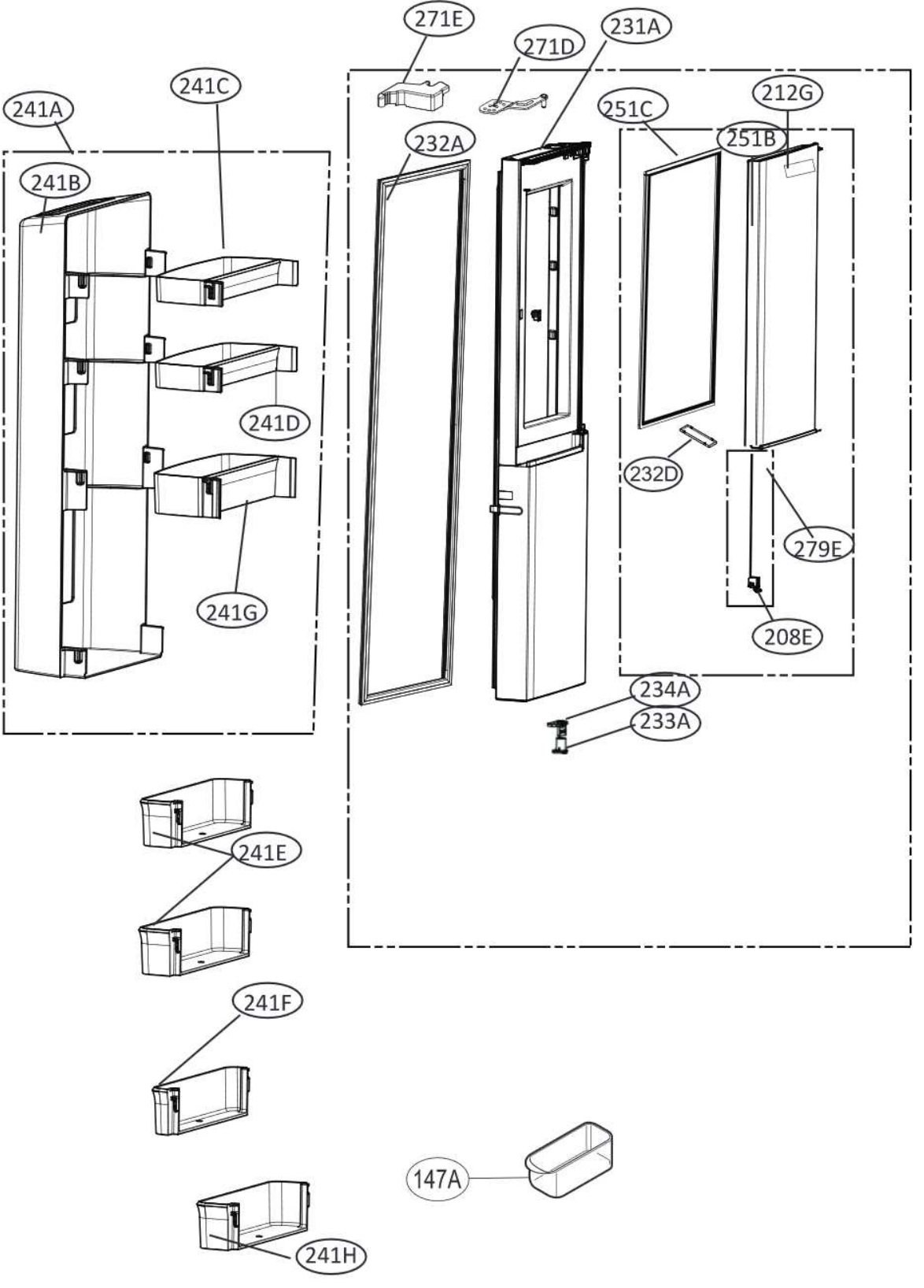
271E
271D
231A
241C
241A
212G
251C
232A
251B
241B
241D
232D
279E
241G
208E
234A
233A
241E
241F
147A
241H

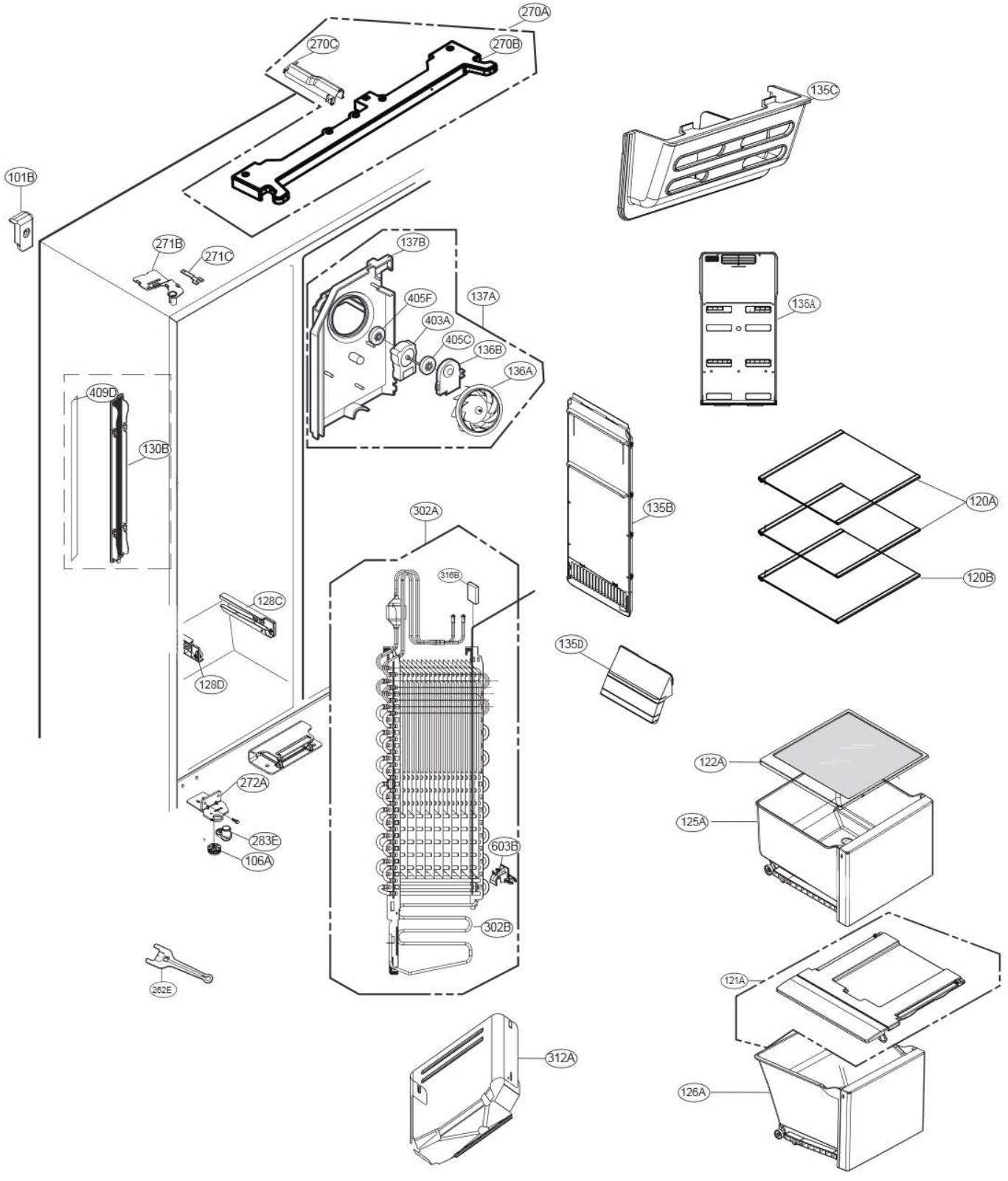
270A
270C
270B
135C
101B
271B
271C
137B
137A
405F
403A
405C
136B
136A
135A
409D
130B
135B
120A
120B
302A
316B
128C
128D
135D
122A
125A
272A
283E
106A
603B
302B
262E
121A
312A
126A

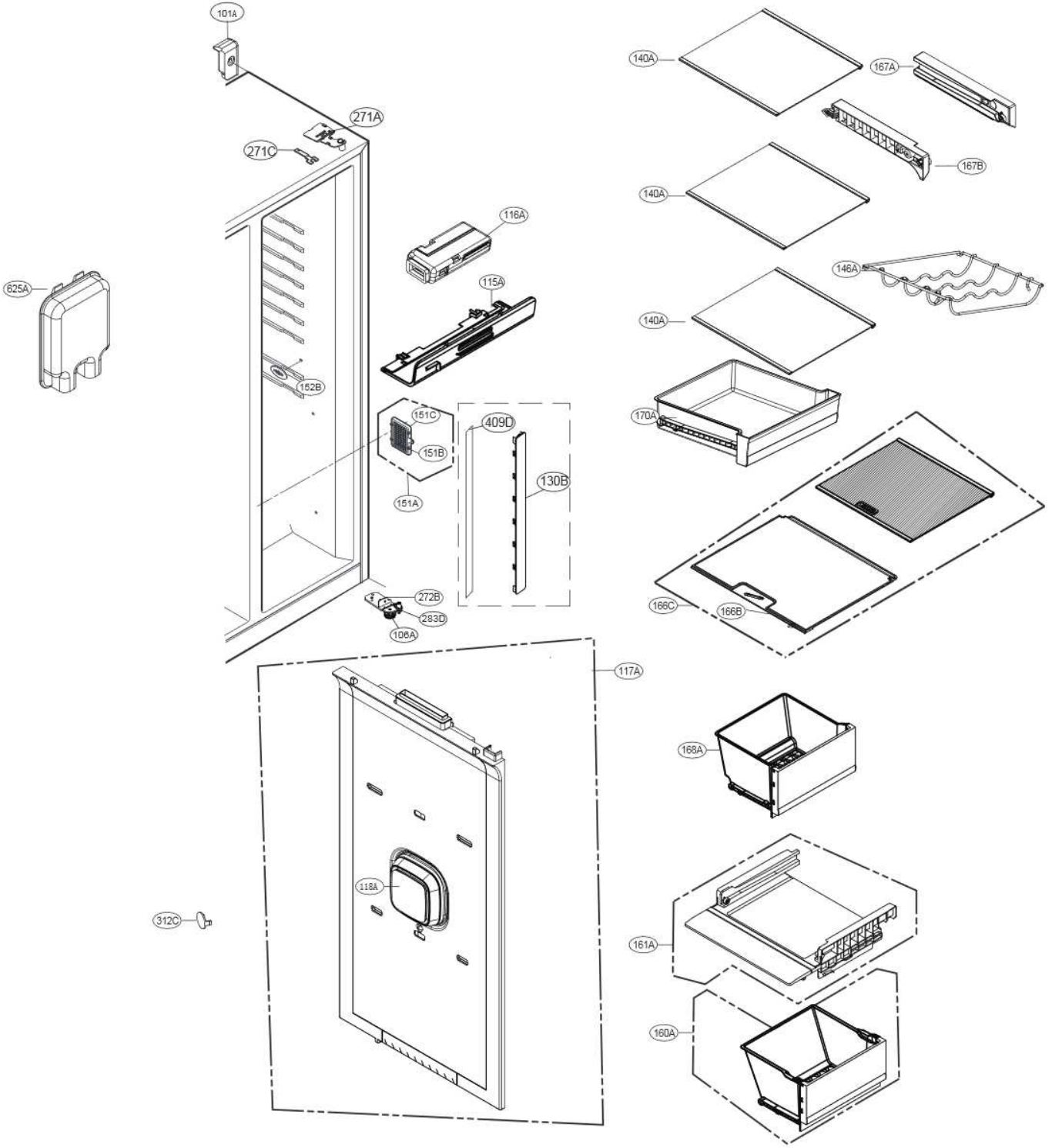
101A
271A
271C
625A
152B
116A
115A
151C
151B
151A
409D
130B
272B
283D
106A
117A
118A
312C
140A
167A
167B
140A
146A
140A
170A
166C
166B
168A
161A
160A

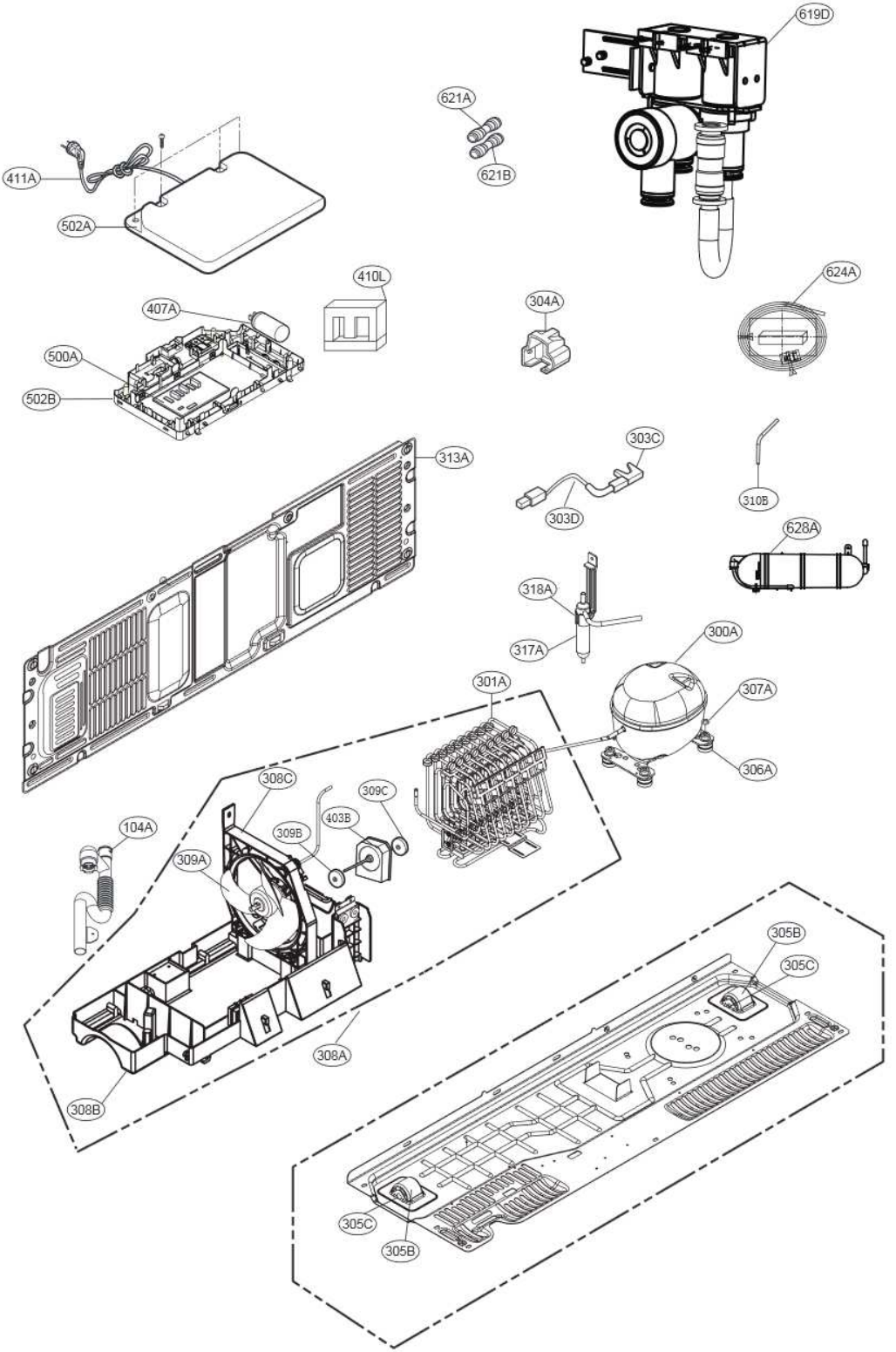
619D
621A
621B
411A
502A
410L
624A
407A
304A
500A
502B
313A
303C
310B
303D
628A
318A
317A
300A
301A
307A
306A
308C
309C
403B
104A
309B
309A
305B
305C
308A
308B
305C
305B