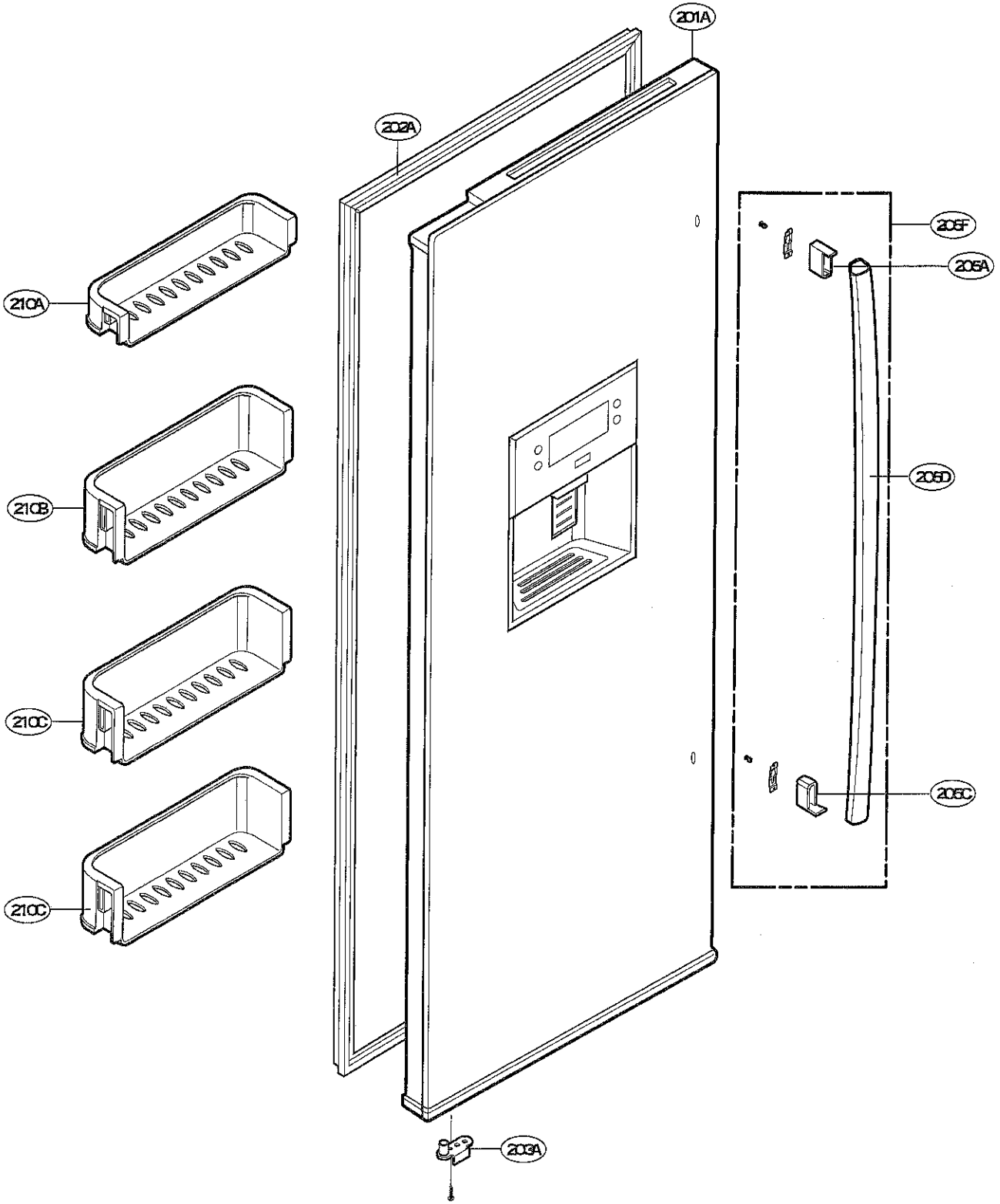
201A
202A
205F
205A
210A
205D
210B
210C
205C
210C
203A

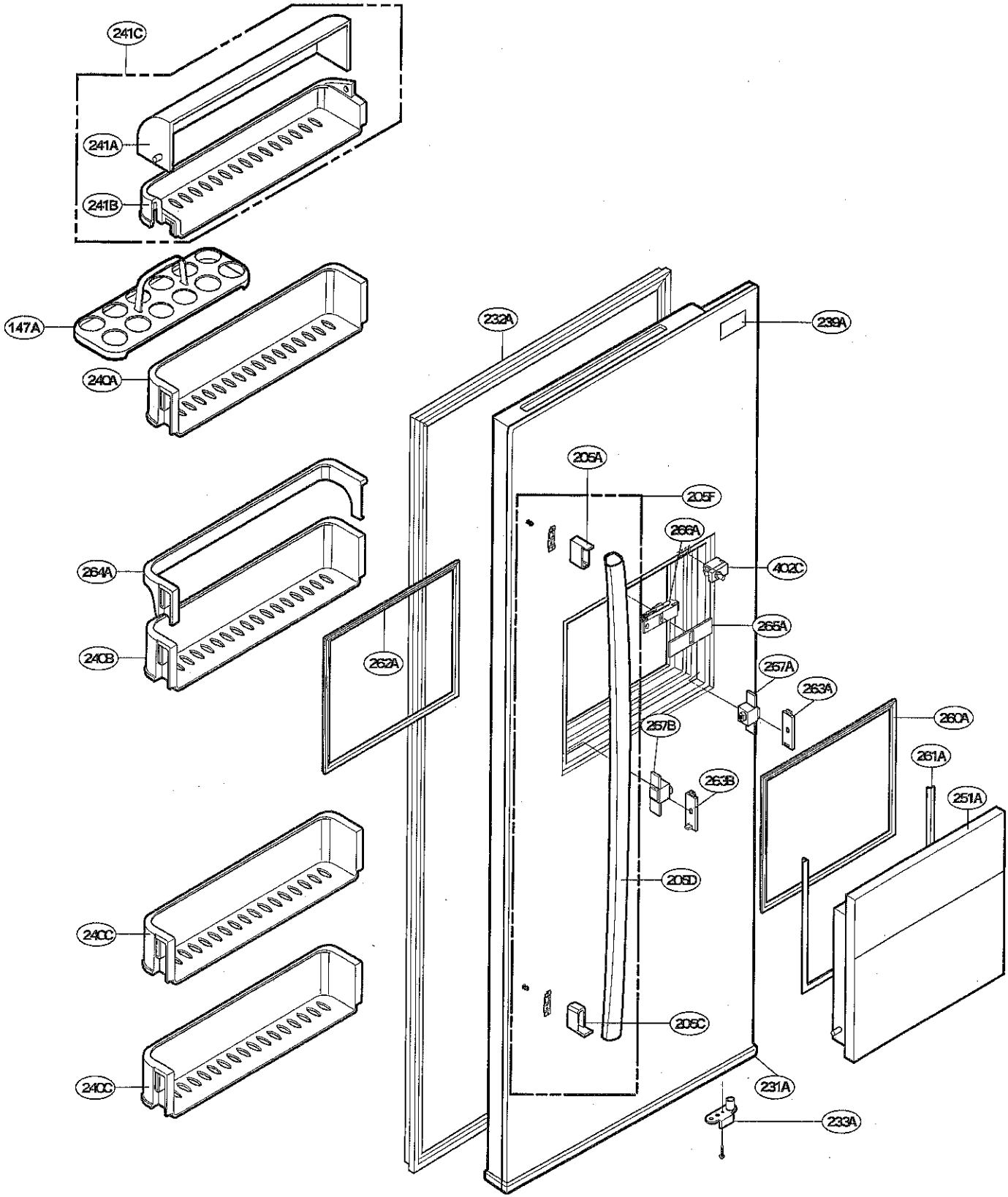
241C
241A
241B
147A
240A
232A
239A
205A
205F
266A
402C
264A
240B
262A
265A
267A
263A
260A
267B
261A
263B
251A
205D
240C
205C
240C
231A
233A

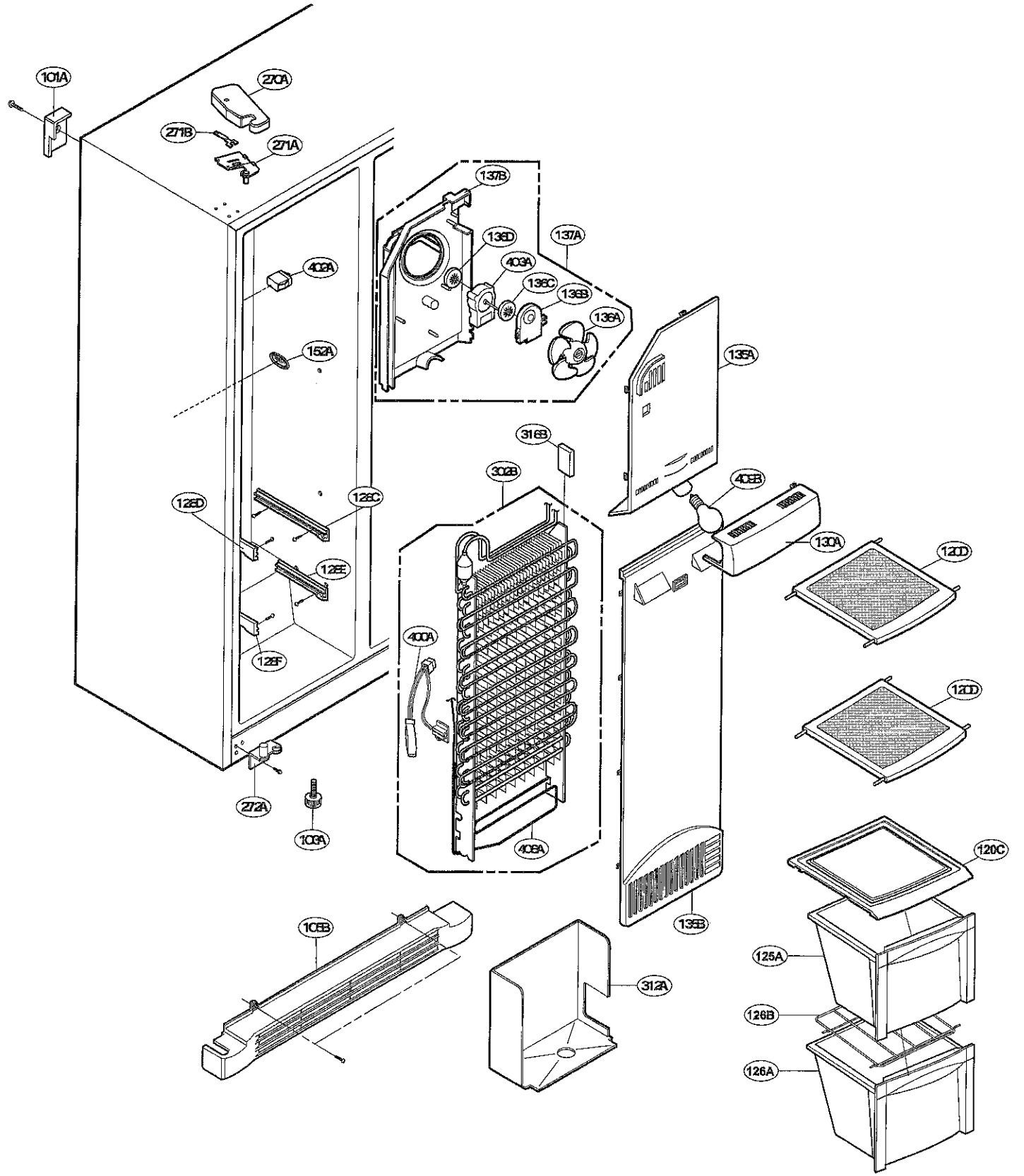
101A
270A
271B
271A
137B
136D
137A
403A
136C
136B
136A
402A
152A
135A
316B
302B
403B
128D
128C
130A
120D
128E
400A
128F
120D
272A
109A
408A
120C
135B
106B
125A
312A
126B
126A

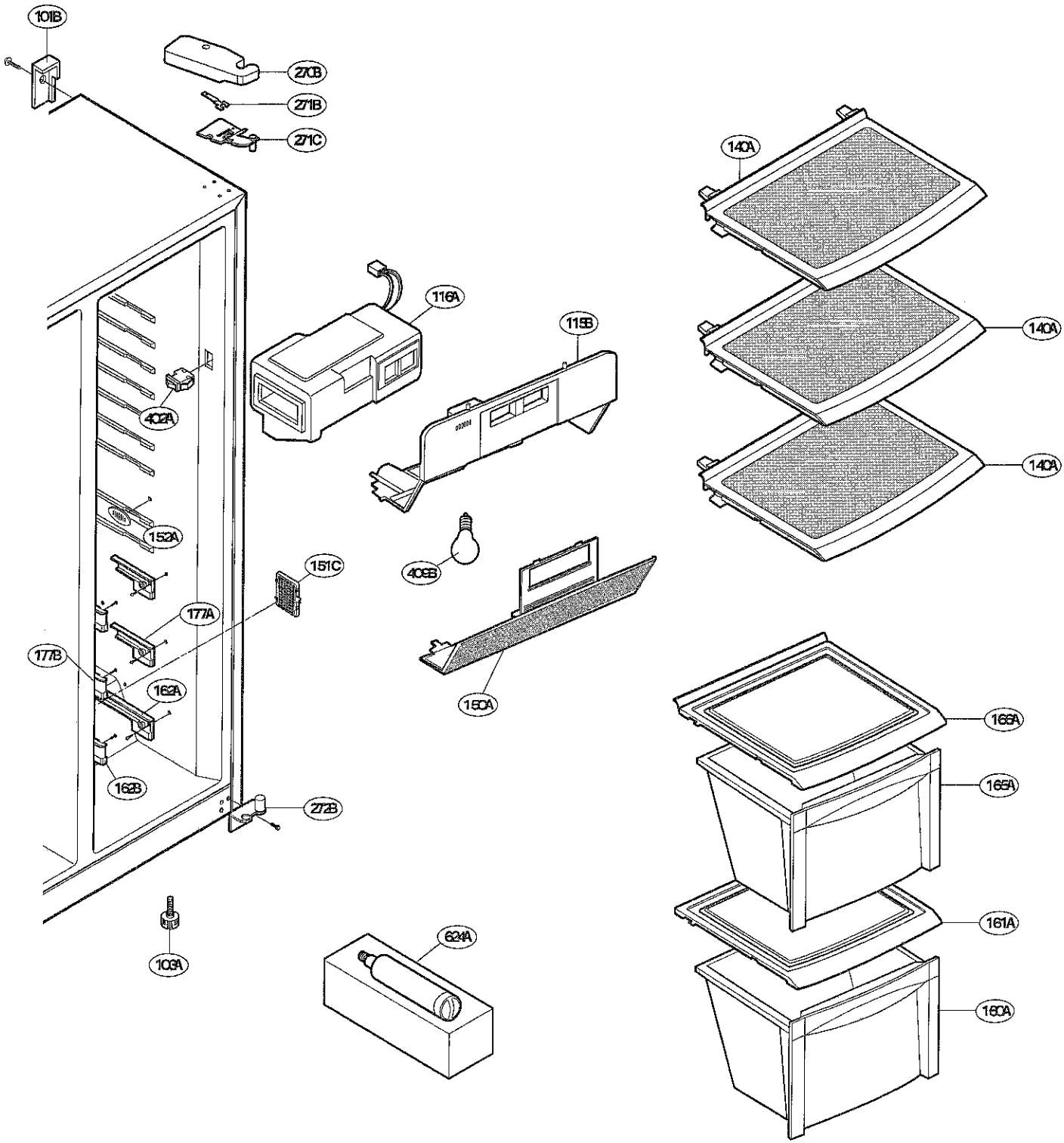
101B
270B
271B
271C
140A
116A
115B
140A
402A
140A
152A
409B
151C
177A
177B
162A
150A
166A
165A
162B
272B
161A
109A
624A
160A

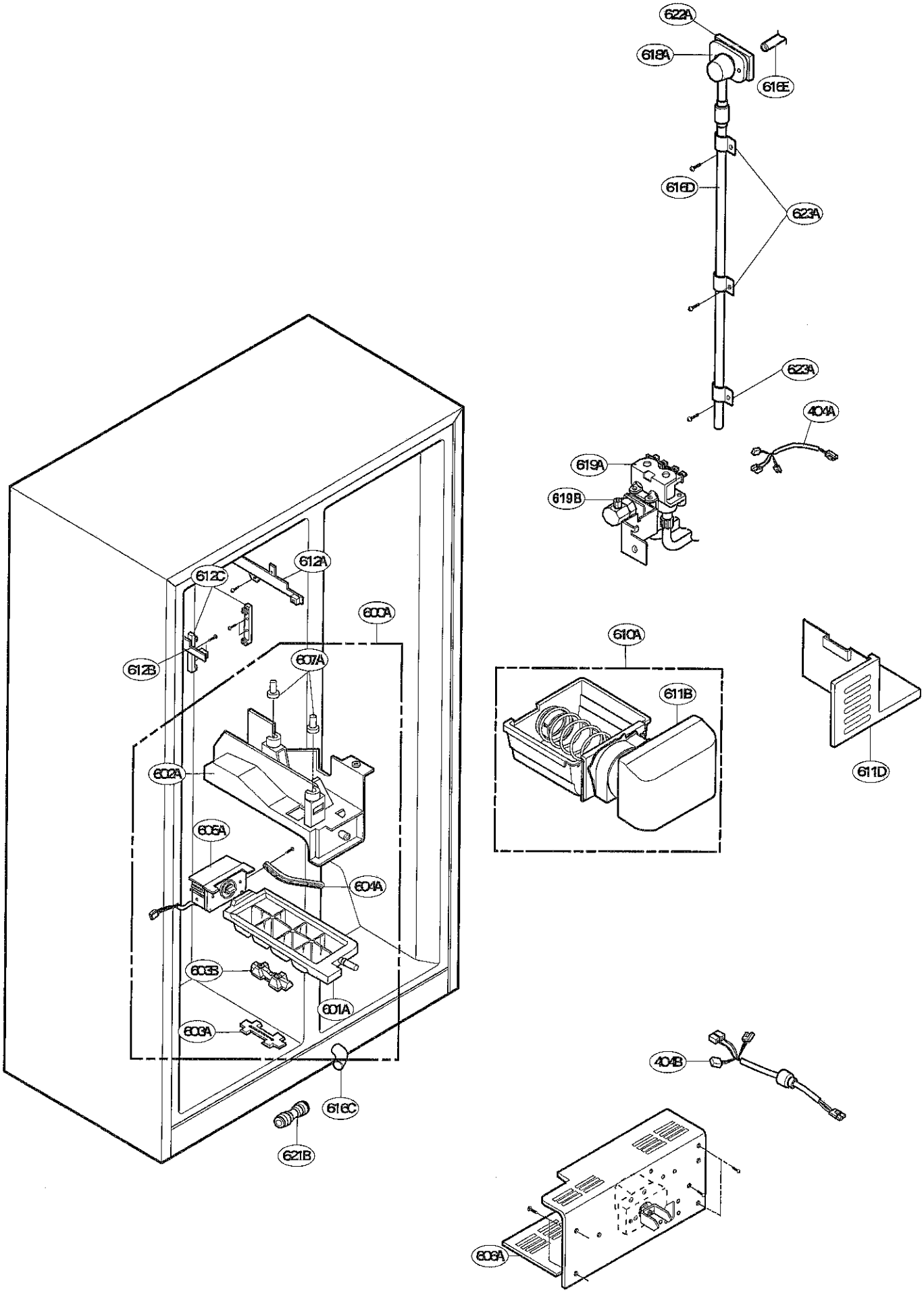
622A
618A
616E
616D
623A
623A
404A
619A
619B
612A
612C
600A
612B
607A
610A
611B
611D
602A
605A
604A
603B
601A
603A
616C
621B
404B
608A

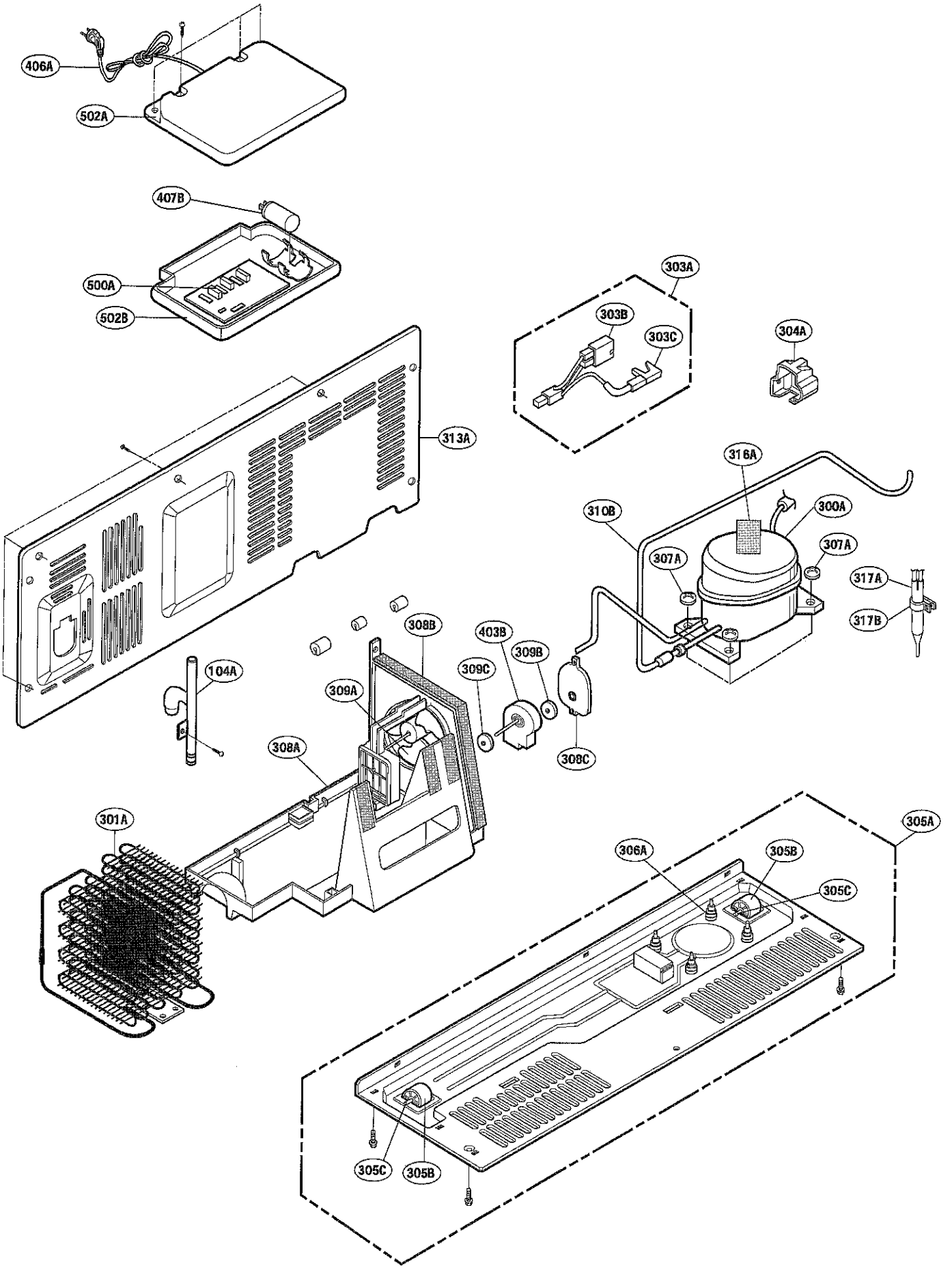
406A
502A
407B
500A
502B
303A
303B
303C
304A
313A
316A
310B
300A
307A
307A
317A
317B
308B
403B
309B
309C
104A
309A
308A
308C
301A
305A
306A
305B
305C
305C
305B

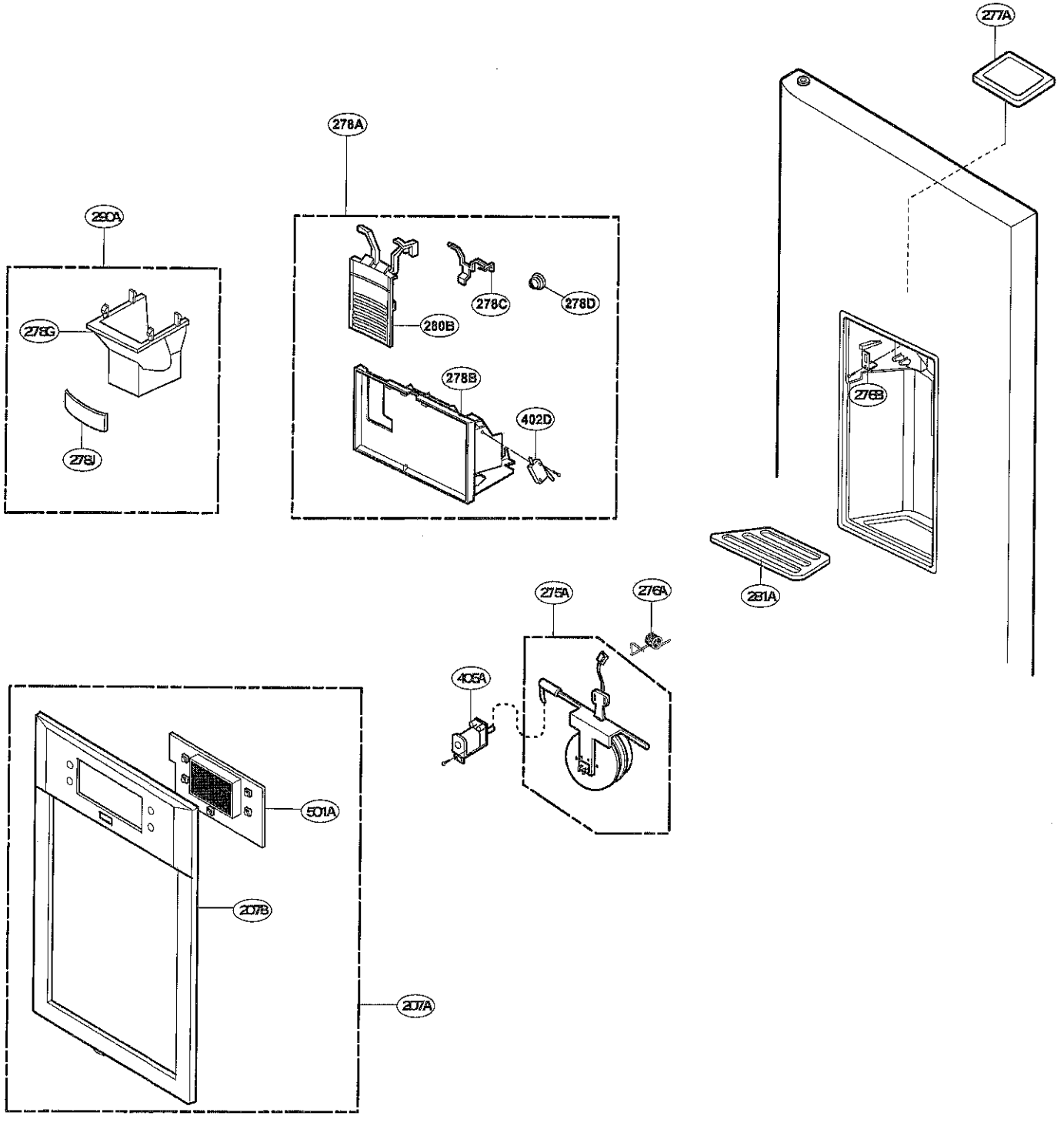
277A
278A
290A
278G
278I
280B
278C
278D
278B
402D
278B
281A
275A
276A
405A
501A
207B
207A