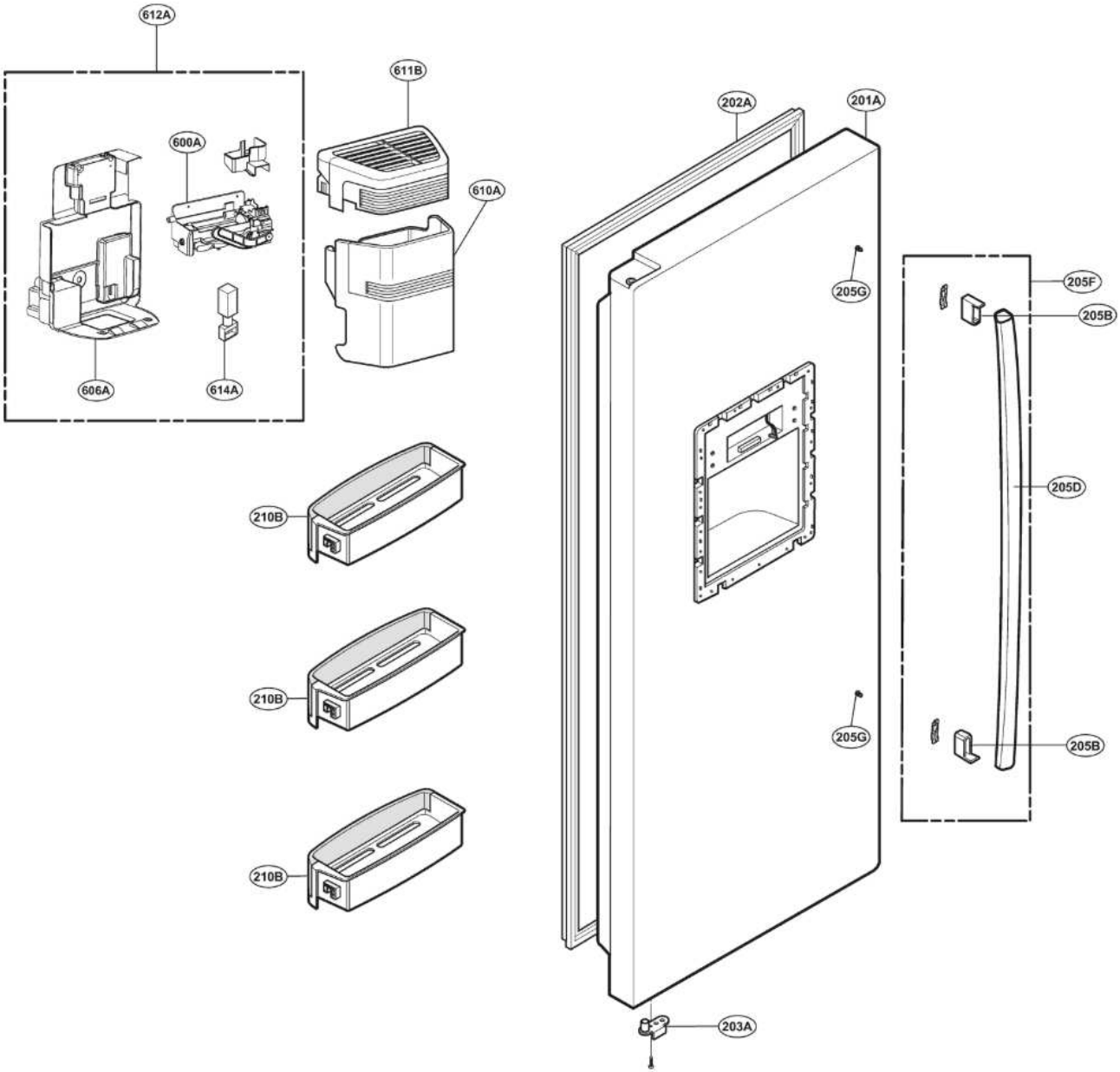
612A
600A
606A
614A
611B
610A
210B
210B
210B
202A
201A
205G
205G
203A
205F
205B
205D
205B

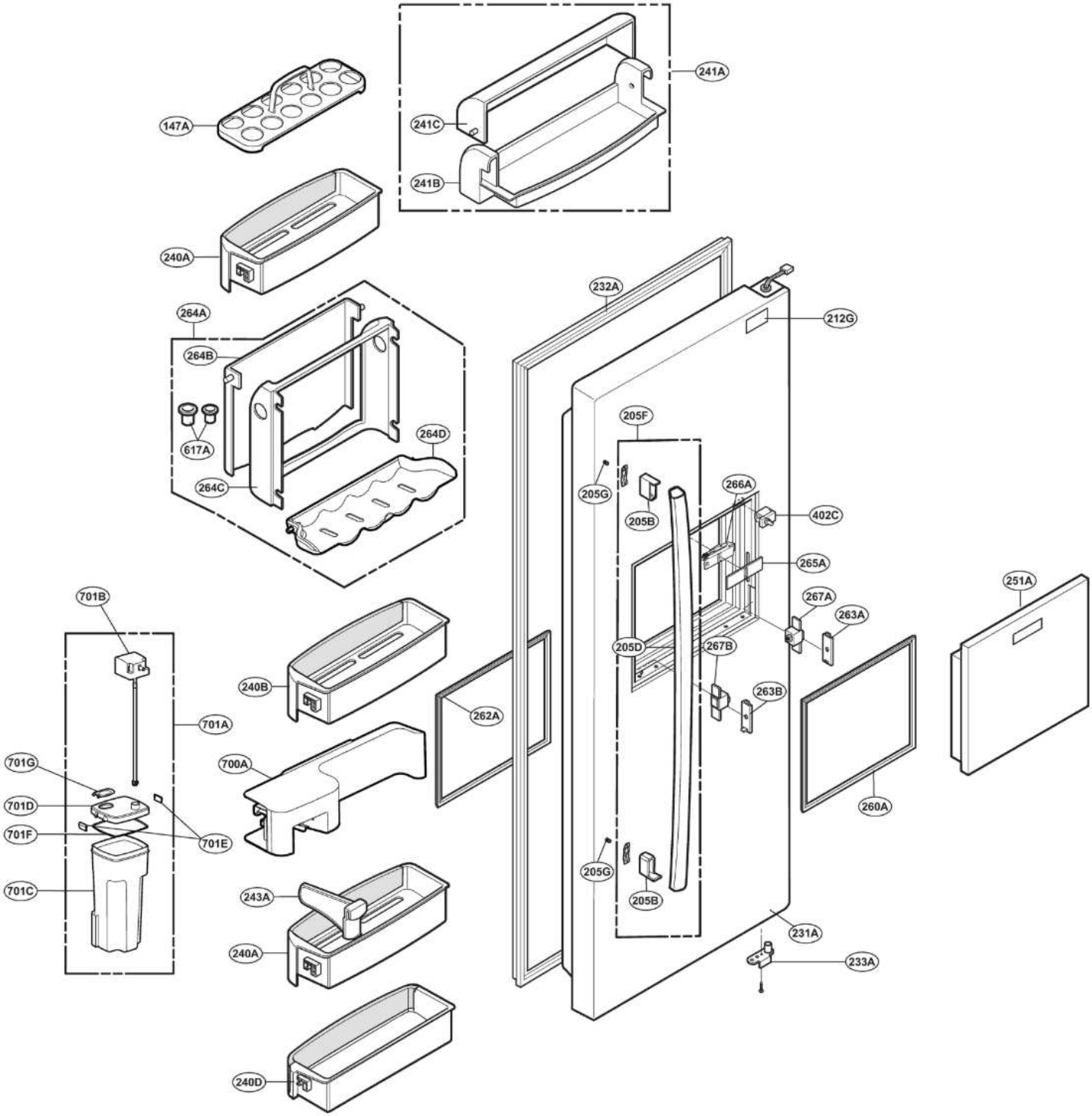
241A
241C
241B
147A
240A
232A
212G
264A
264B
617A
264D
264C
205F
205G
205B
266A
402C
265A
267A
263A
251A
701B
205D
267B
263B
240B
262A
701A
700A
701G
701D
701F
701E
260A
701C
243A
240A
231A
233A
240D

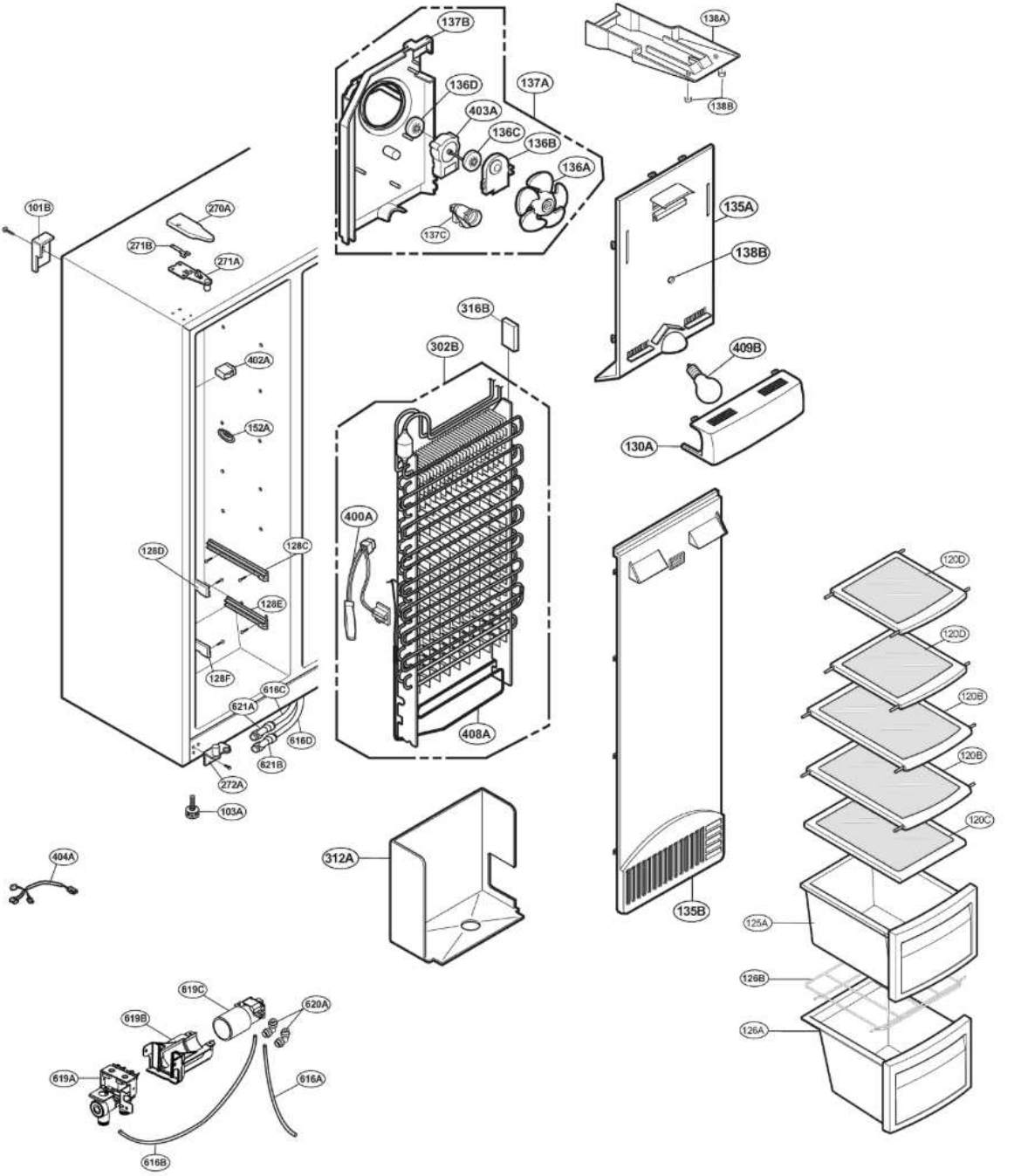
137B
136D
137A
403A
136C
136B
136A
137C
138A
138B
101B
270A
271B
271A
135A
138B
316B
302B
402A
152A
409B
130A
400A
128D
128C
128E
128F
616C
621A
616D
621B
408A
272A
103A
120D
120D
120B
120B
120C
404A
312A
135B
125A
126B
126A
619C
620A
619B
619A
616A
616B

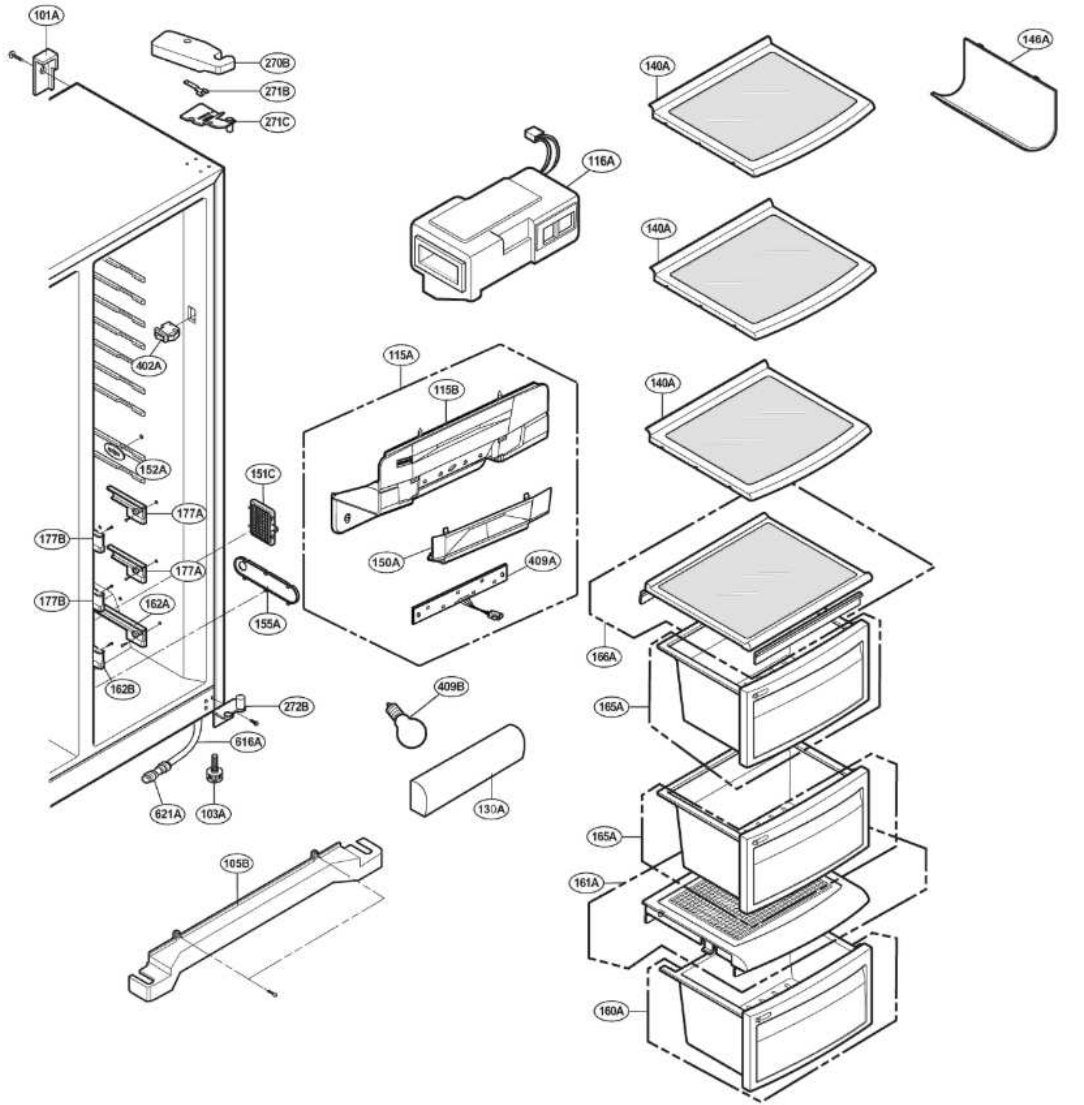
101A
270B
271B
271C
402A
152A
177A
177B
177A
177B
162A
162B
151C
155A
272B
616A
621A
103A
105B
115A
115B
150A
409A
409B
130A
116A
140A
140A
140A
146A
166A
165A
165A
161A
160A

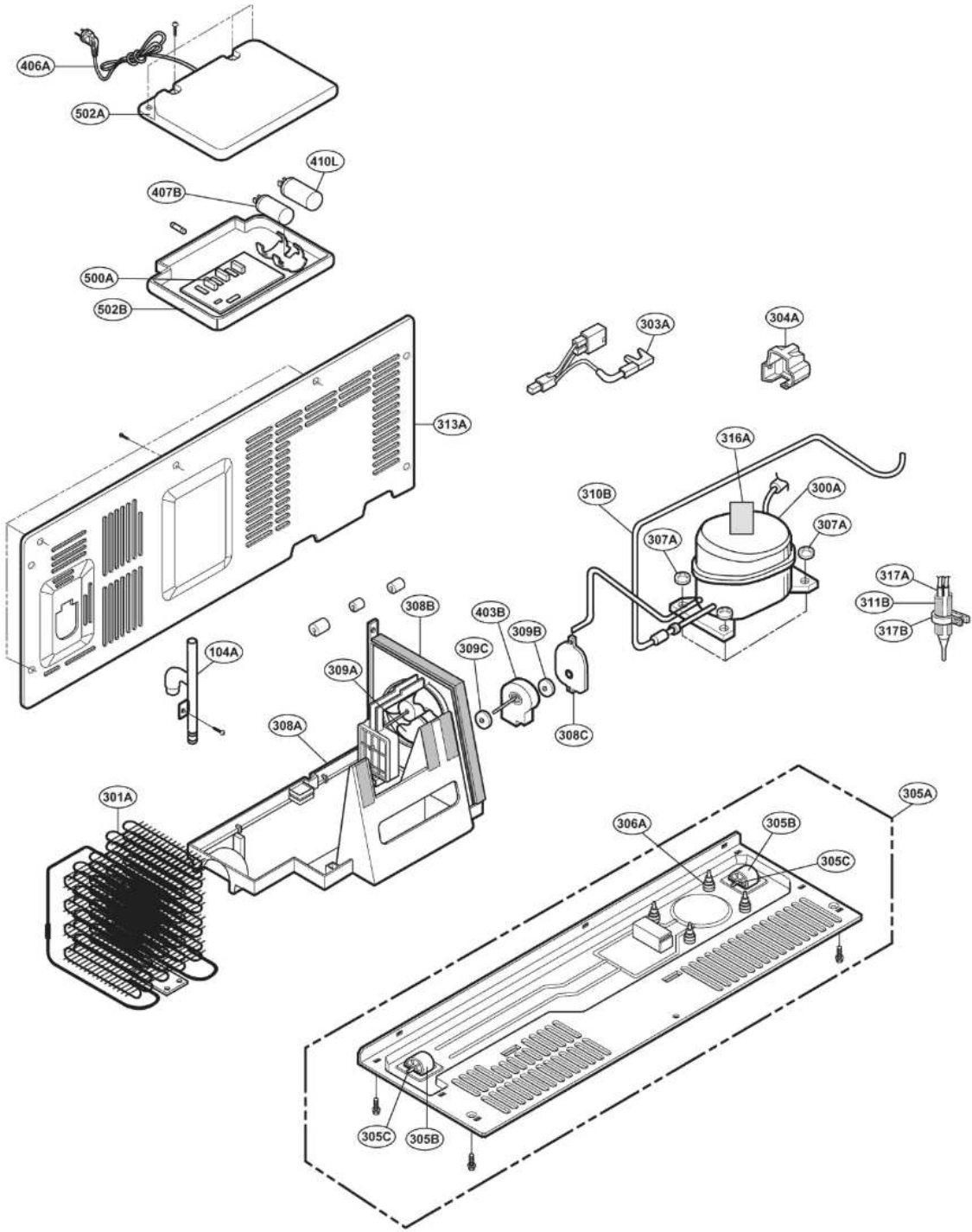
406A
502A
410L
407B
500A
502B
303A
304A
313A
316A
310B
300A
307A
307A
317A
311B
317B
308B
403B
309B
309C
104A
309A
308A
308C
301A
305A
306A
305B
305C
305C
305B

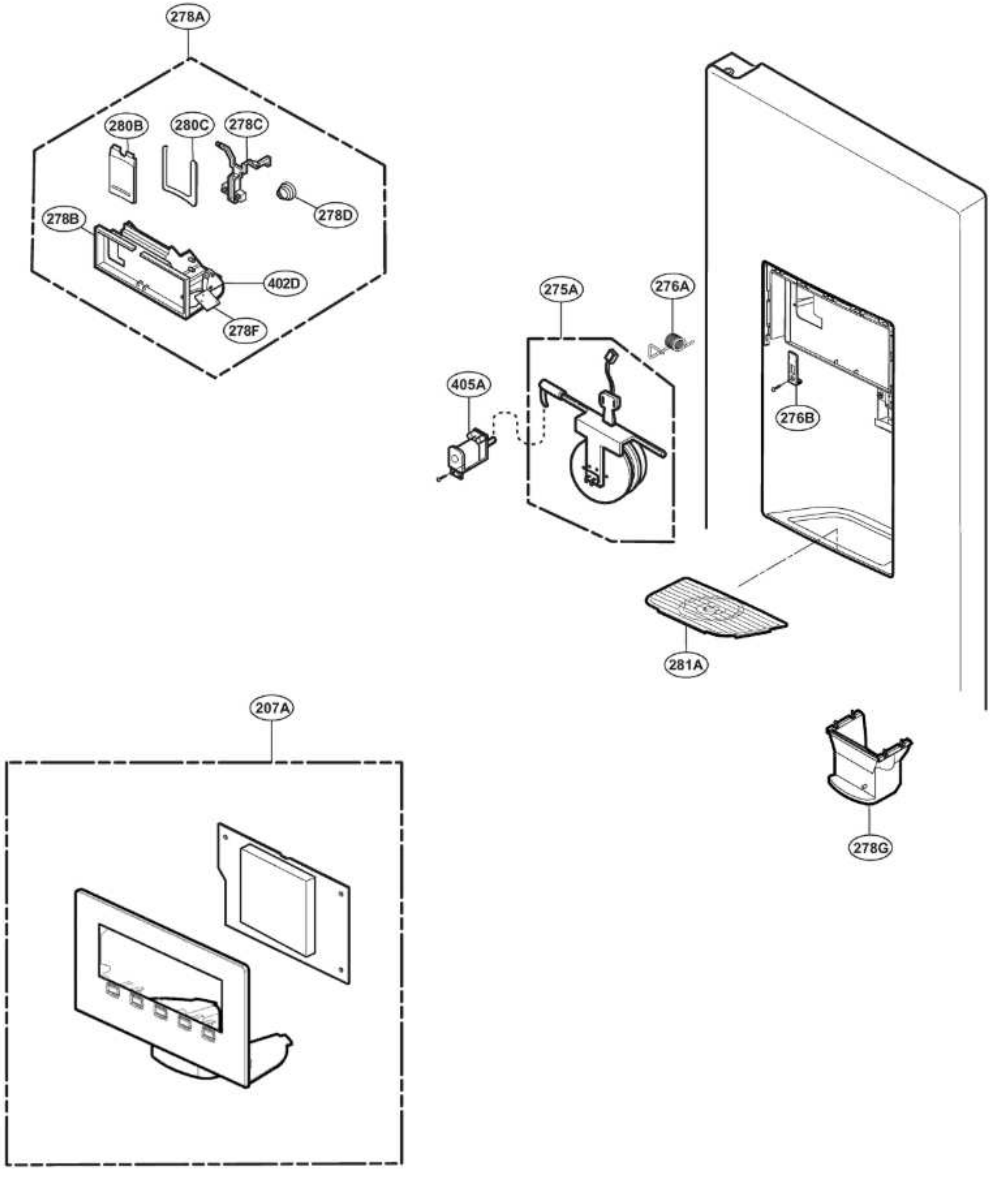
278A
280B
280C
278C
278D
278B
402D
278F
275A
276A
405A
276B
281A
278G
207A