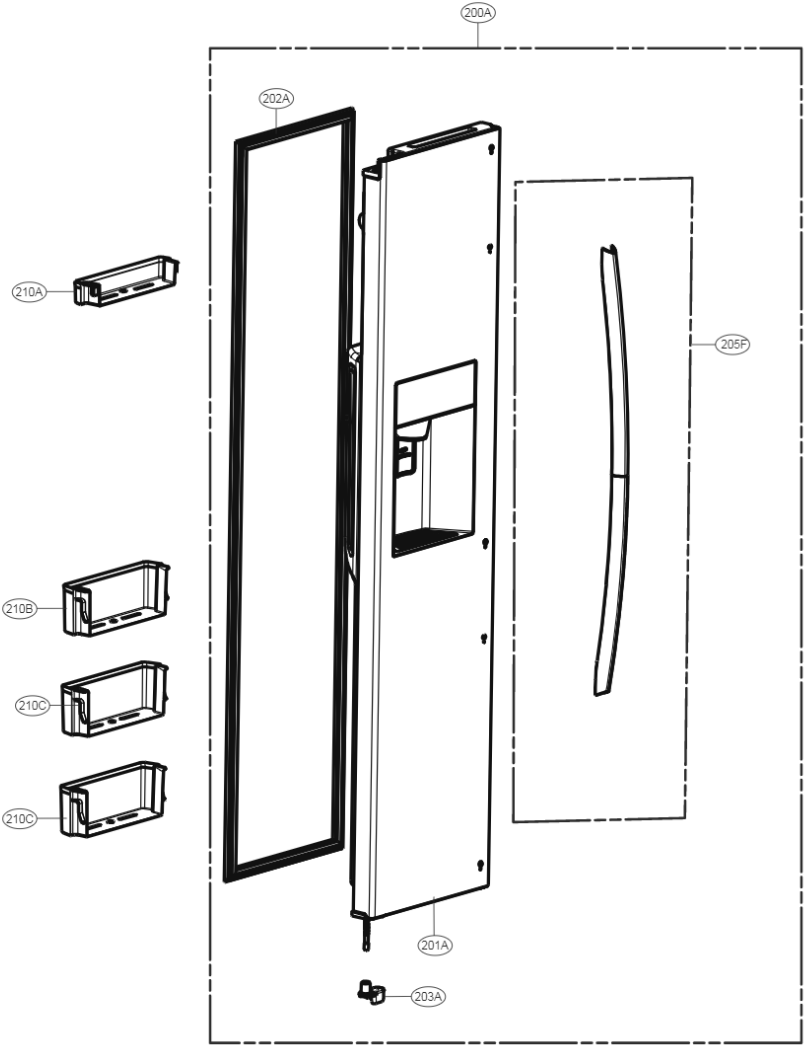
200A
202A
210A
205F
210B
210C
210C
201A
203A

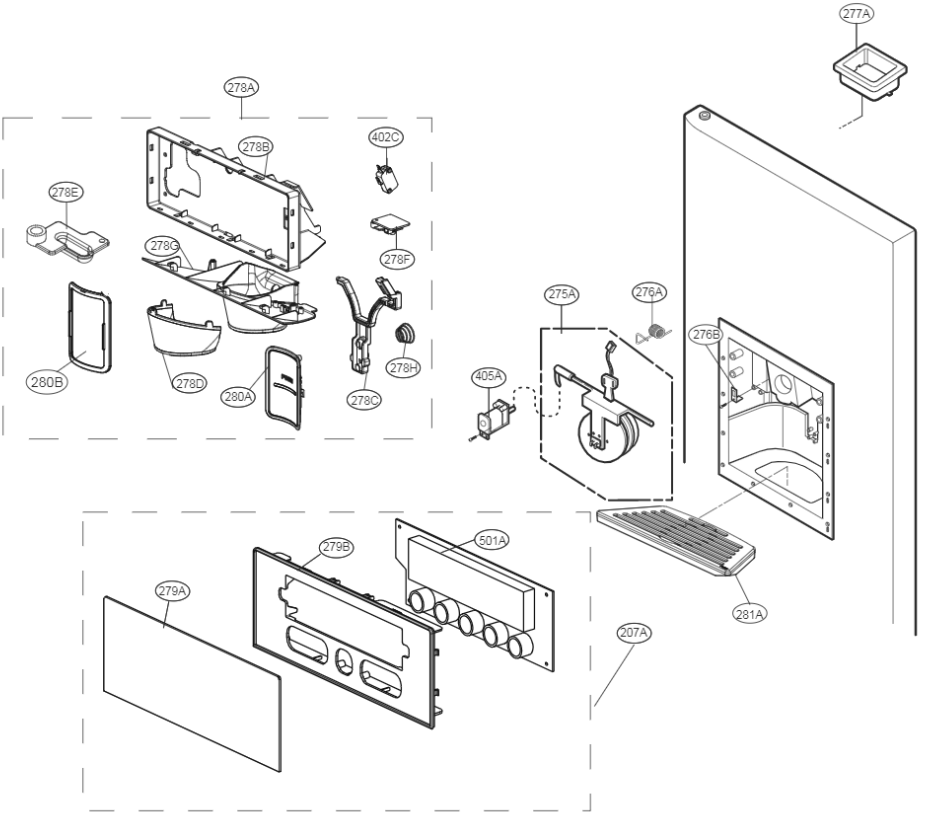
277A
278A
278B
402C
278E
278G
278F
275A
276A
276B
280B
278D
280A
278C
278H
405A
279B
501A
279A
281A
207A

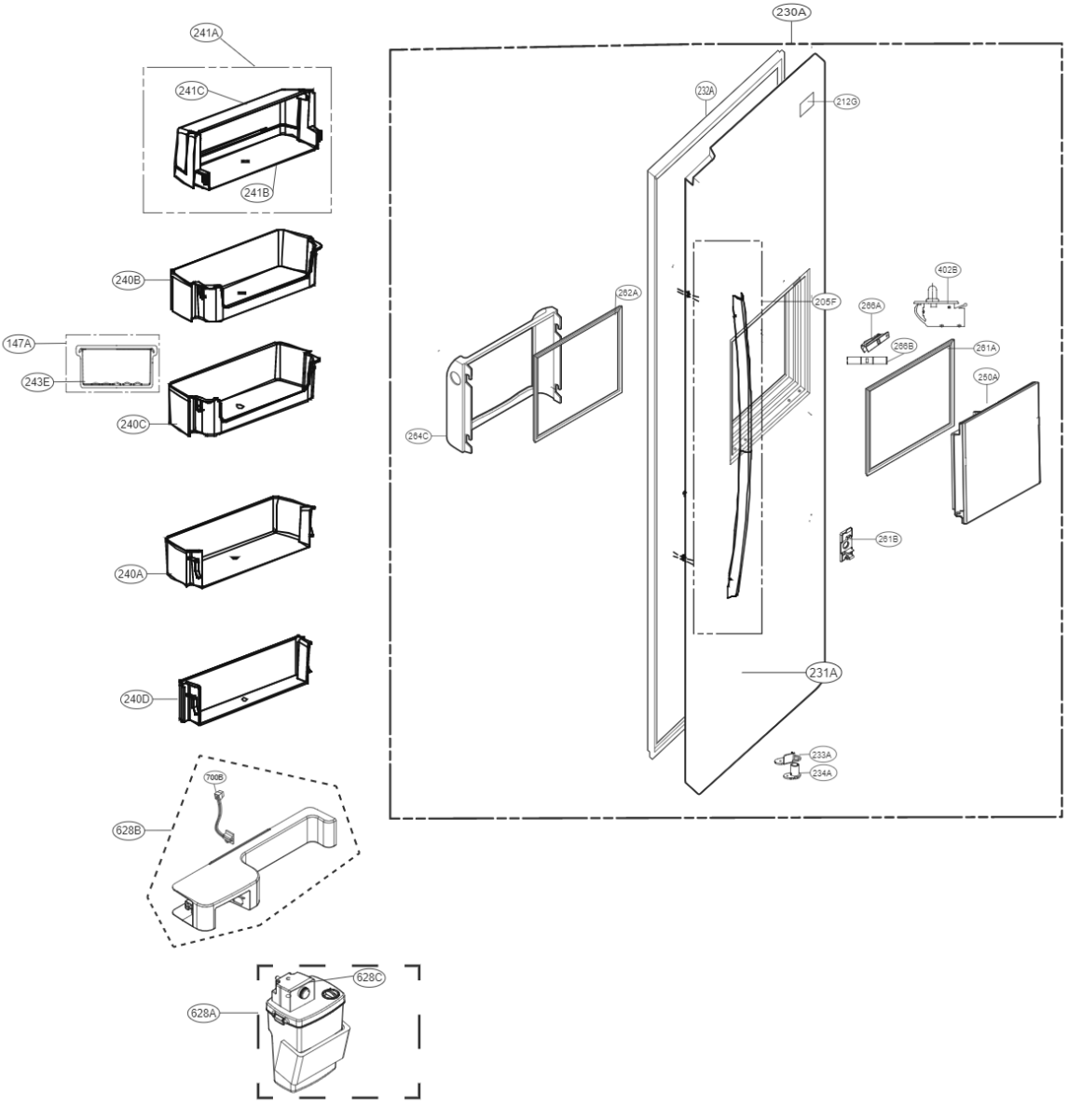
230A
241A
241C
241B
232A
212G
240B
262A
205F
402B
266A
147A
266B
261A
243E
250A
240C
264C
240A
261B
240D
231A
233A
234A
700B
628B
628C
628A

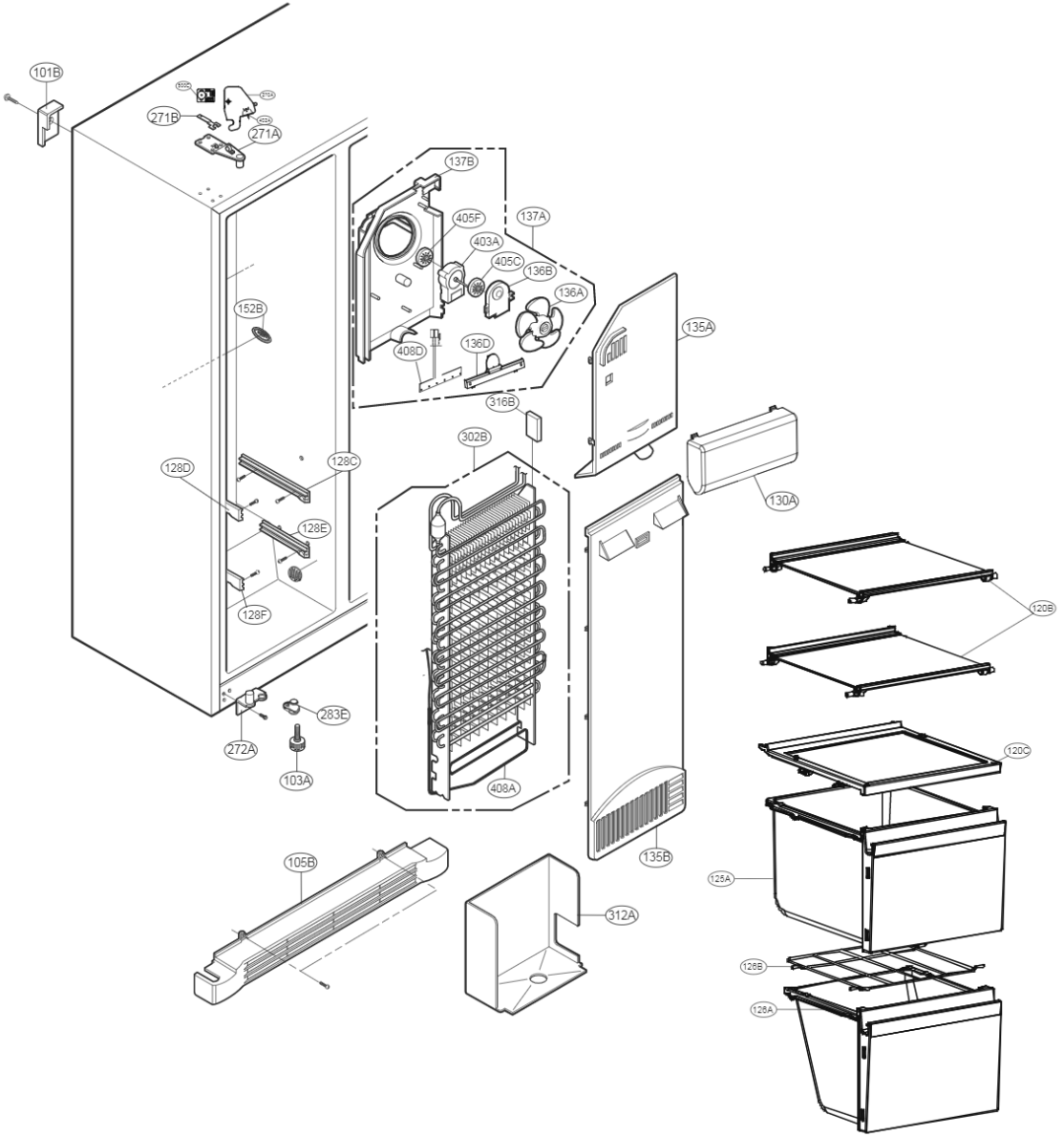
101B
271B
271A
137B
405F
137A
403A
405C
136B
136A
152B
408D
136D
135A
316B
302B
128D
128C
130A
128E
128F
120B
283E
272A
103A
120C
408A
135B
105B
125A
312A
126B
126A

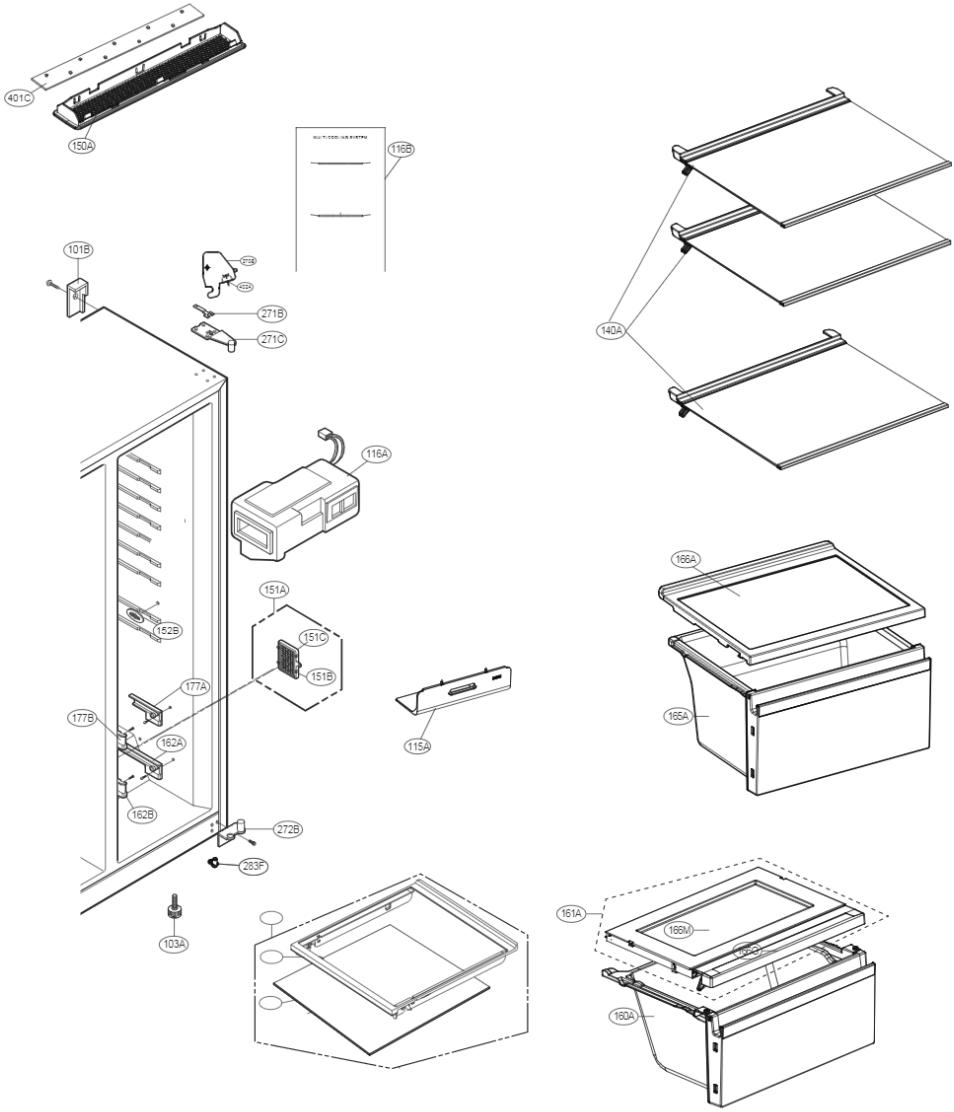
401C
150A
116B
101B
271B
271C
140A
116A
166A
151A
152B
151C
151B
177A
177B
162A
162B
115A
165A
272B
283F
103A
161A
166M
160A

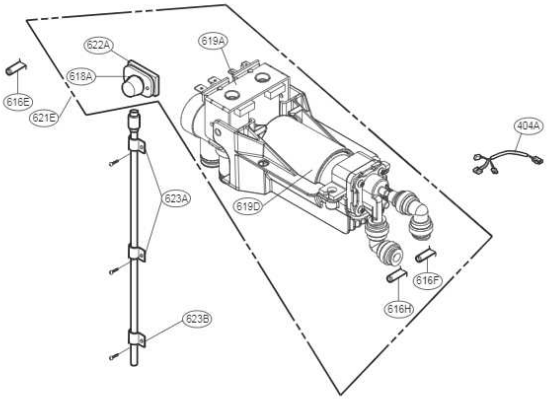
622A
619A
618A
616E
621E
404A
623A
619D
616F
616H
623B

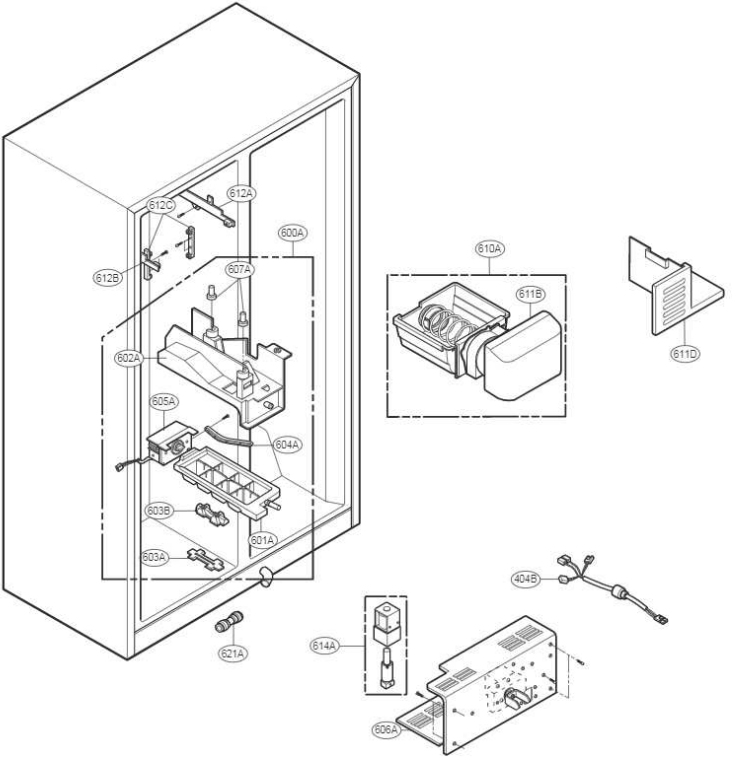
612C
612A
600A
612B
607A
610A
611B
611D
602A
605A
604A
603B
601A
603A
404B
621A
614A
606A

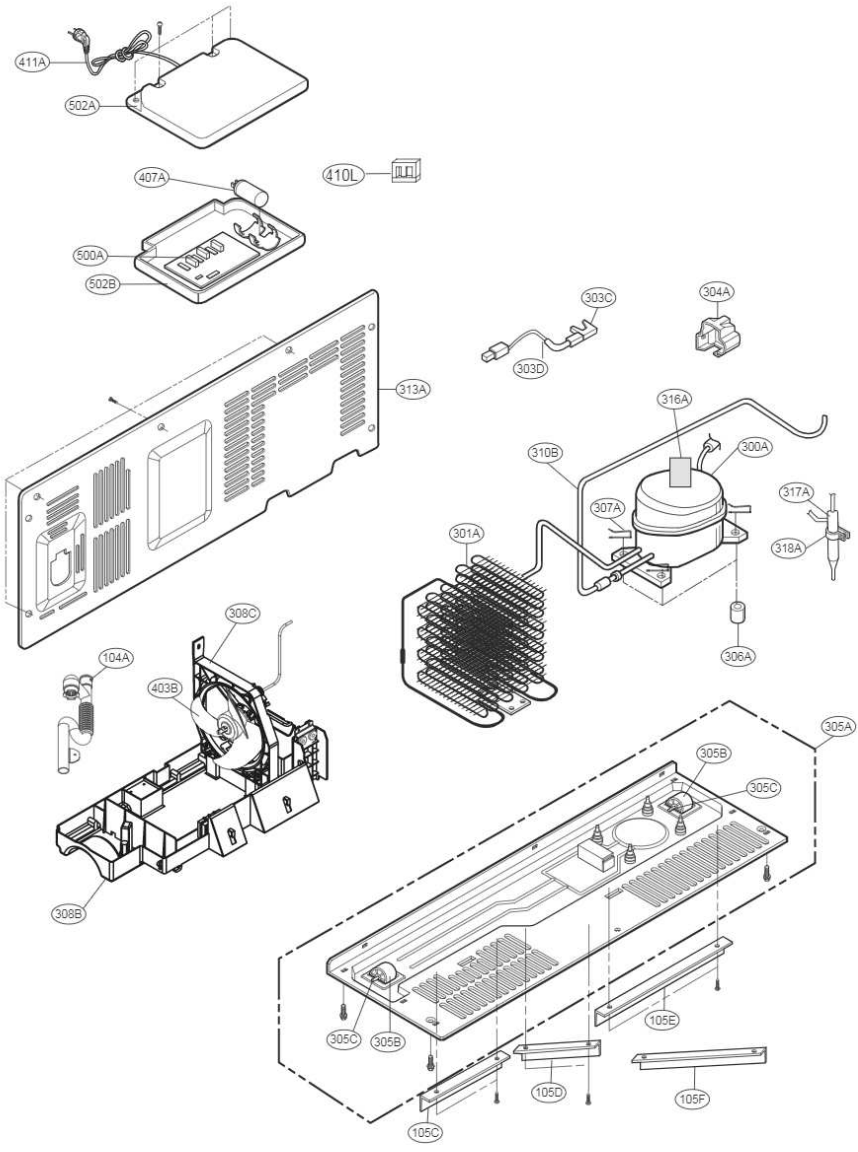
411A
502A
407A
410L
500A
502B
303C
304A
303D
313A
316A
310B
300A
307A
317A
301A
318A
306A
308C
104A
403B
305A
305B
305C
308B
305C
305B
105E
105D
105F
105C