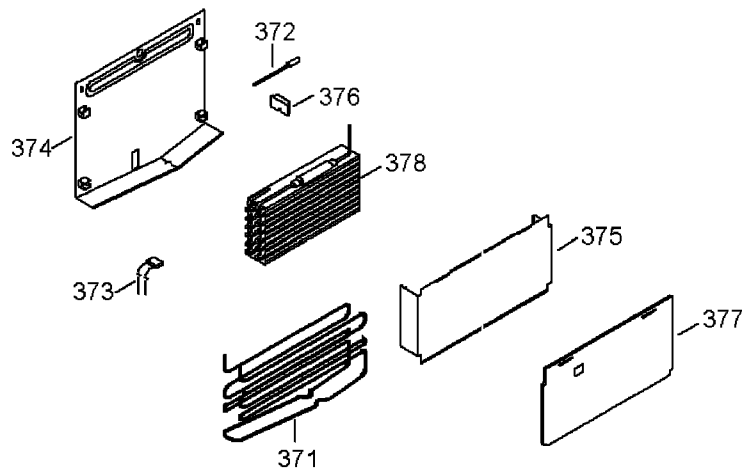
372
376
374
378
375
373
377
371

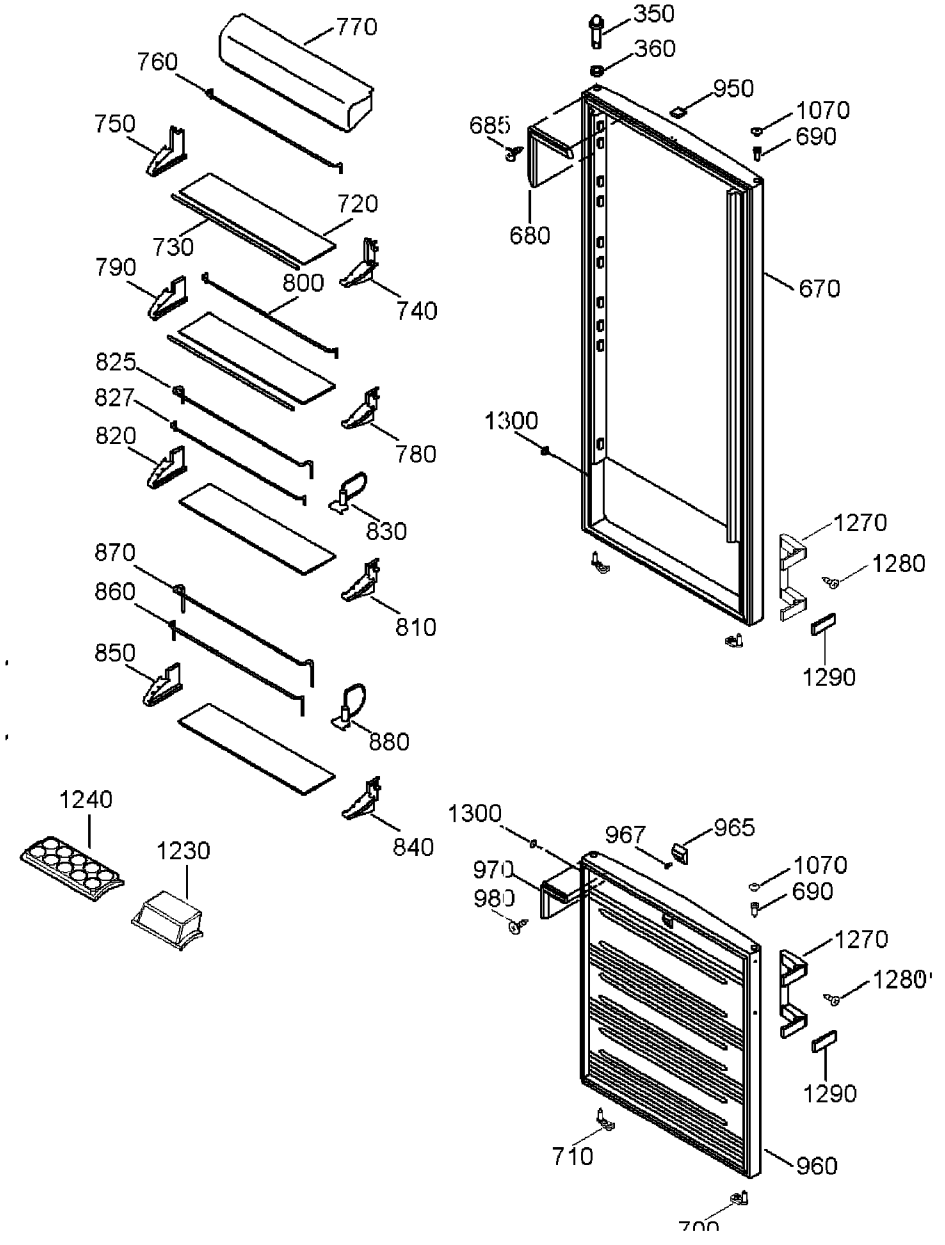
770
760
750
720
730
790
800
740
825
827
820
780
830
870
860
810
850
880
840
1240
1230
350
360
950
1070
690
685
680
670
1300
1270
1280
1290
1300
967
965
970
980
1070
690
1270
1280
1290
710
960
700

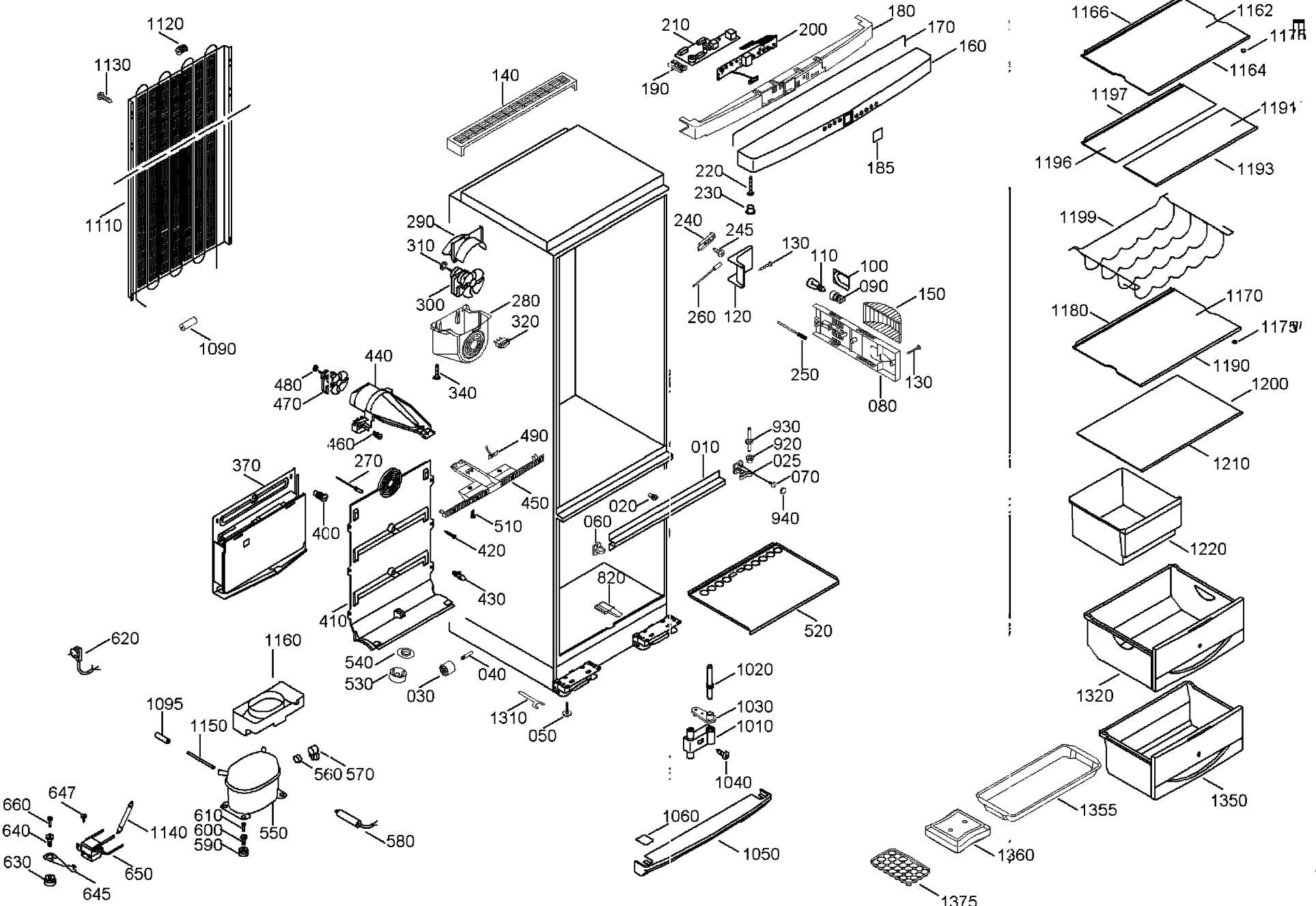
1120
1130
1110
1090
140
210
200
180
170
160
190
185
220
230
240
245
130
110
100
090
150
260
120
250
080
130
290
310
300
280
320
340
440
480
470
460
490
450
510
420
430
370
270
400
410
620
1160
540
530
030
040
1310
050
1095
1150
560
570
610
600
590
550
580
660
647
640
630
1140
650
645
930
920
025
070
940
010
020
060
820
520
1020
1030
1010
1040
1060
1050
1166
1162
1164
1197
1191
1196
1193
1199
1170
1180
1190
1200
1210
1220
1320
1350
1355
1360
1375