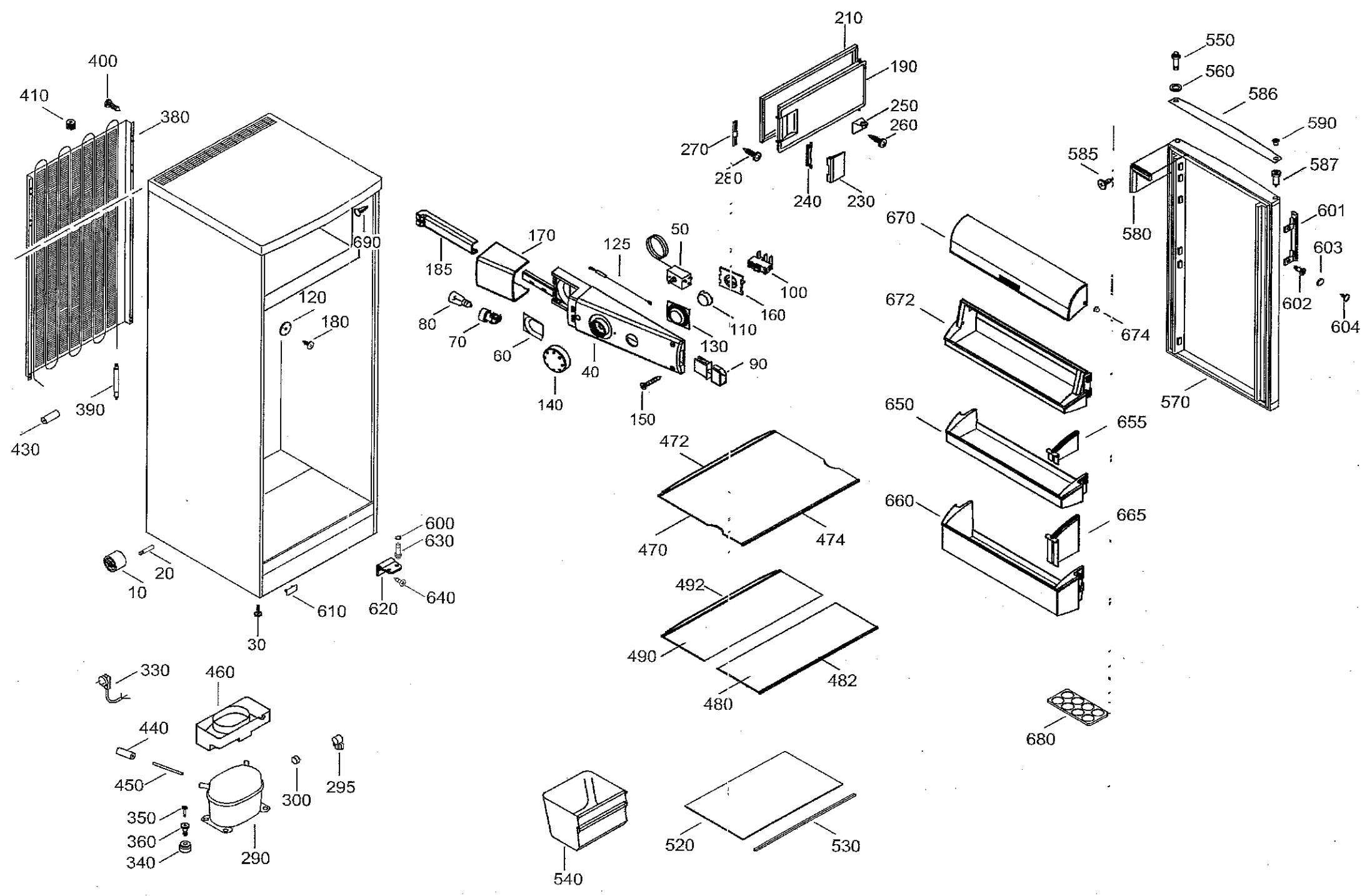
210
190
550
560
586
590
587
601
603
602
604
400
410
380
690
120
180
390
430
10
20
30
610
620
640
600
630
330
460
440
450
350
360
340
290
300
295
185
170
125
50
100
160
110
130
90
80
70
60
40
140
150
670
672
674
650
655
660
665
680
585
580
570
472
470
474
492
490
482
480
520
530
540
240
230
270
280
250
260