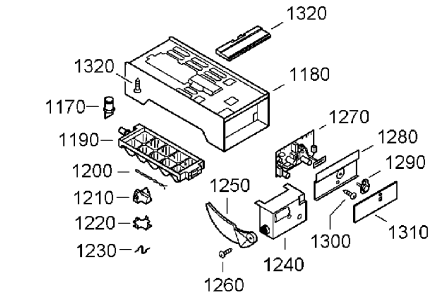
1320
1320
1180
1170
1270
1190
1280
1290
1200
1250
1210
1220
1230
1300
1310
1240
1260

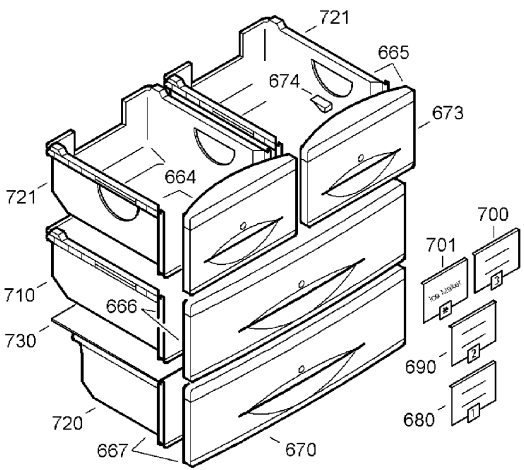
721
665
674
673
664
721
700
701
710
666
730
690
680
720
667
670

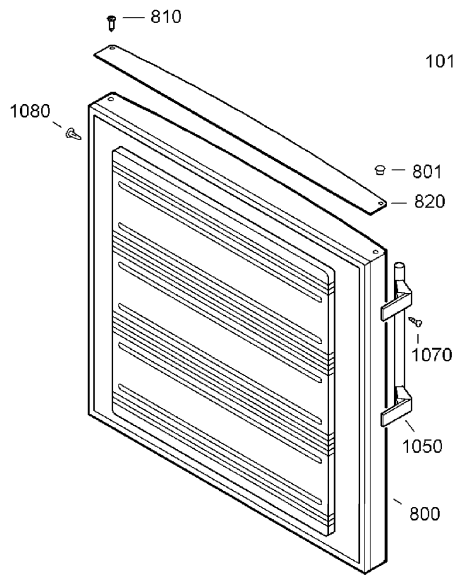
810
1080
801
820
1070
1050
800

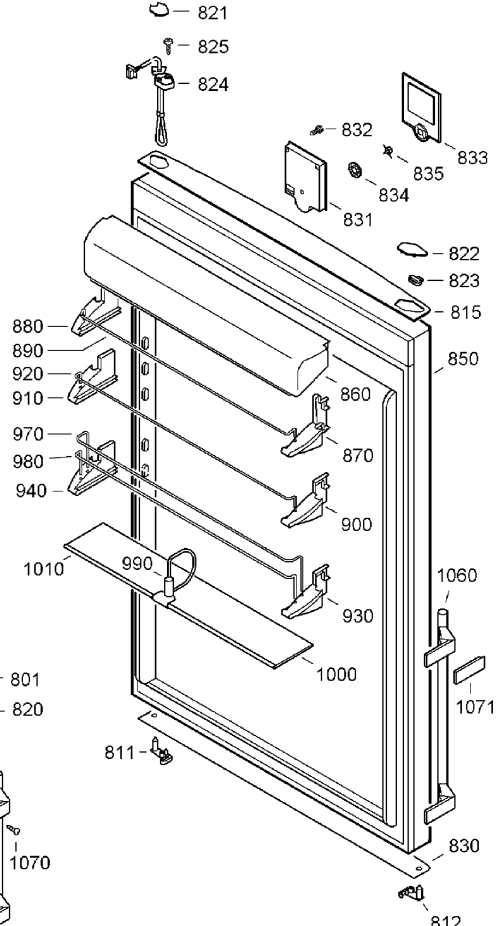
821
825
824
832
833
835
834
831
822
823
815
880
890
850
920
910
860
970
870
980
940
900
1010
990
1060
930
1000
1071
811
830
812

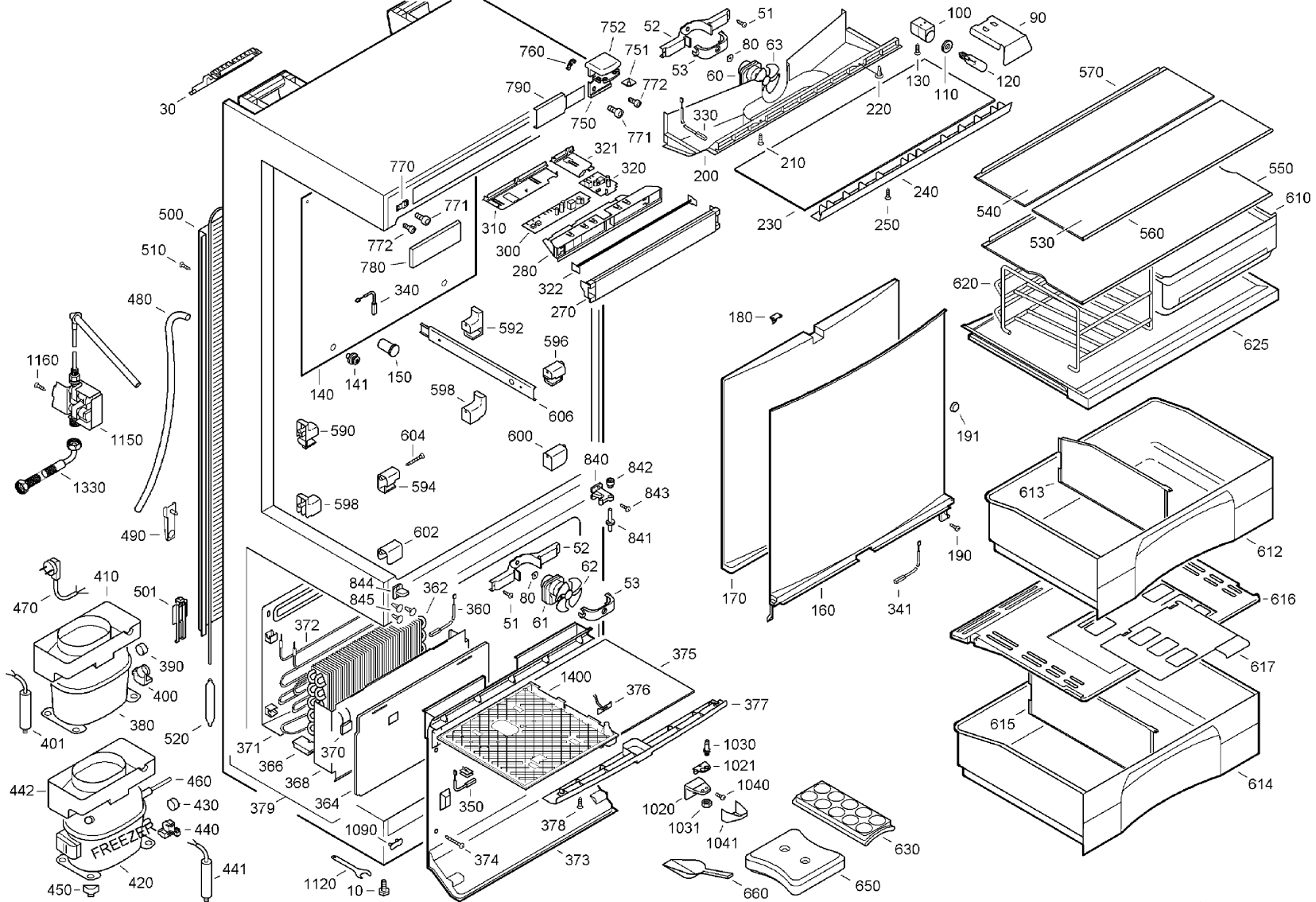
30
752
52
51
100
90
760
751
80
63
53
60
130
110
120
790
772
750
771
330
220
570
321
320
200
210
550
770
240
540
610
500
771
310
230
250
530
560
510
772
300
780
280
620
480
340
322
270
180
592
596
625
1160
140
141
150
598
606
191
1150
590
604
600
840
842
1330
594
843
613
598
841
490
602
52
190
612
410
844
845
362
62
53
470
501
360
80
51
61
170
160
341
616
372
390
375
1400
617
400
376
377
380
615
401
520
371
370
1030
366
1021
368
1040
442
460
364
350
1020
614
430
379
378
1031
1041
1090
440
630
FREEZER
374
373
441
1120
10
660
650
420
450