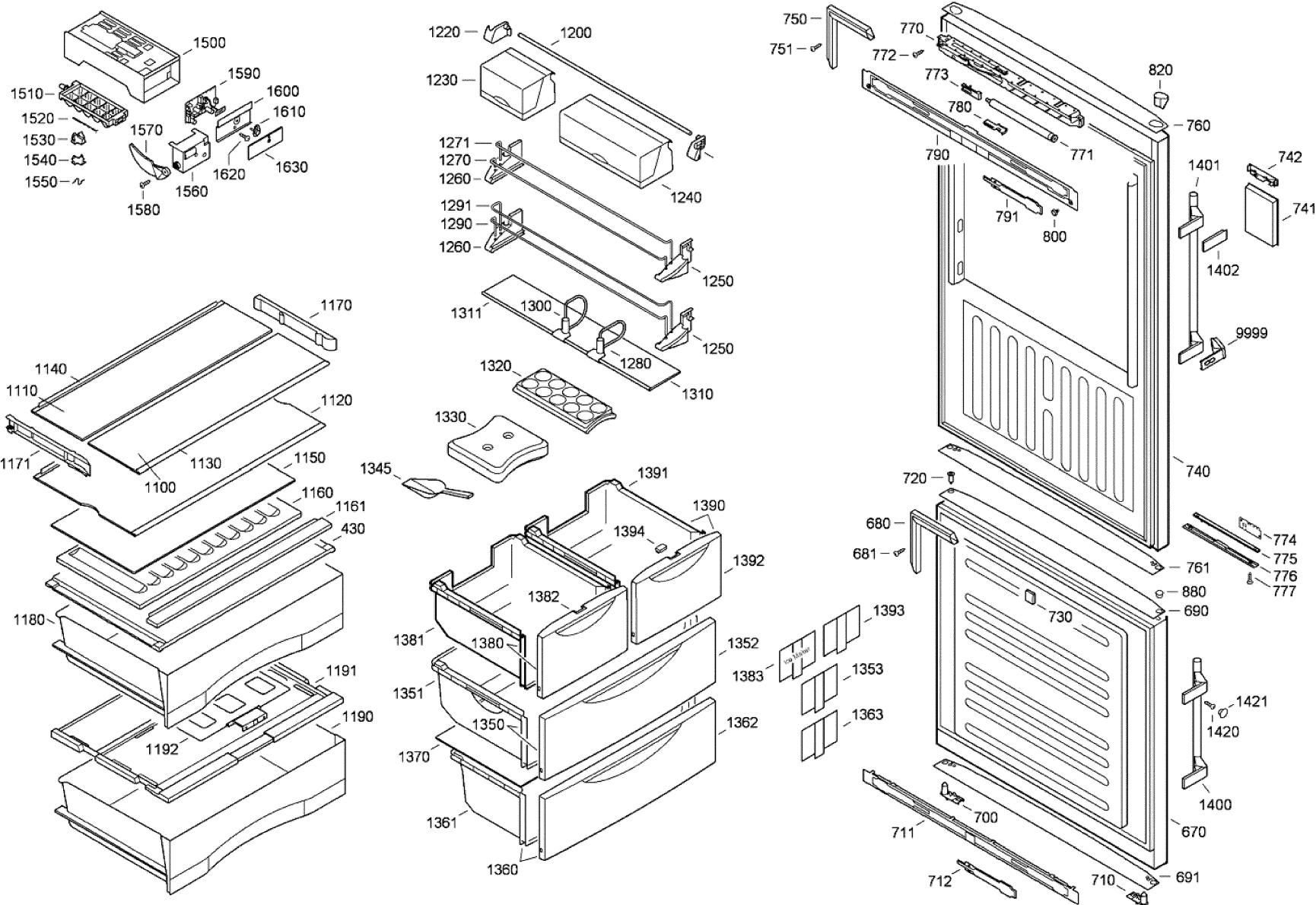
1500
1510
1590
1600
1610
1520
1530
1570
1540
1550
1620
1630
1560
1580
1220
1200
1230
1271
1270
1260
1240
1291
1290
1260
1250
1311
1300
1250
1280
1320
1310
1330
1345
1391
1390
1394
1392
1382
1381
1380
1352
1383
1393
1353
1351
1350
1363
1362
1370
1361
1360
1170
1140
1110
1120
1171
1130
1150
1100
1160
1161
430
1180
1191
1190
1192
750
751
770
772
773
780
820
760
790
771
791
800
1401
742
741
1402
9999
740
720
680
681
774
775
776
777
761
880
690
730
1421
1420
1400
700
711
670
712
710
691

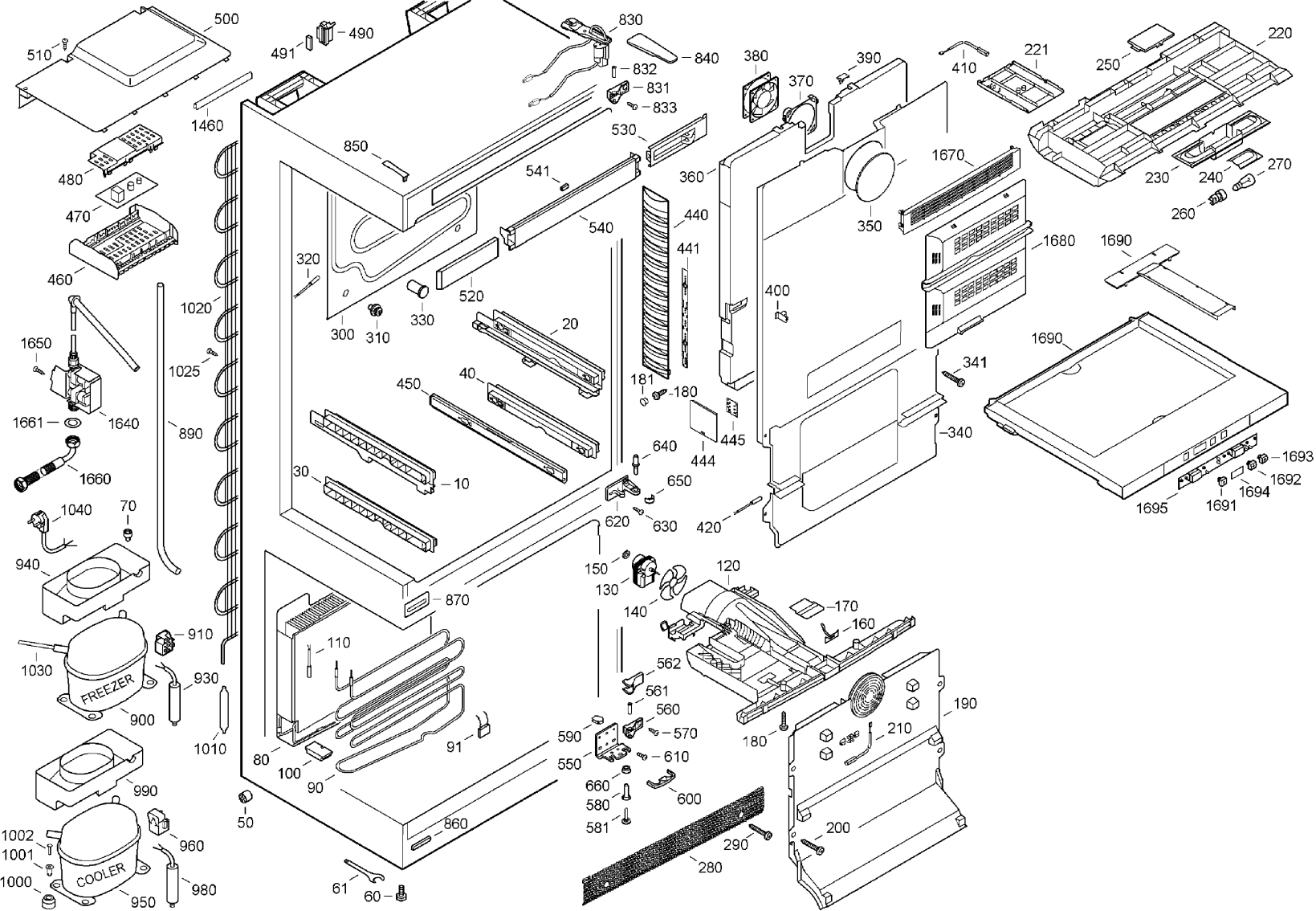
500
510
490
491
830
840
832
831
833
1460
480
470
460
850
530
541
540
440
441
520
320
330
300
310
20
40
450
181
180
445
444
640
650
620
630
420
10
30
1020
1025
890
1650
1640
1661
1660
1040
70
940
910
1030
FREEZER
930
900
1010
870
110
80
100
90
91
150
130
140
120
170
160
562
561
560
570
590
550
610
660
580
581
600
180
190
210
200
290
280
50
860
61
60
990
1002
1001
1000
COOLER
960
980
950
380
370
390
410
221
220
250
230
240
270
260
360
350
1670
1680
1690
400
341
340
1690
1693
1692
1694
1691
1695