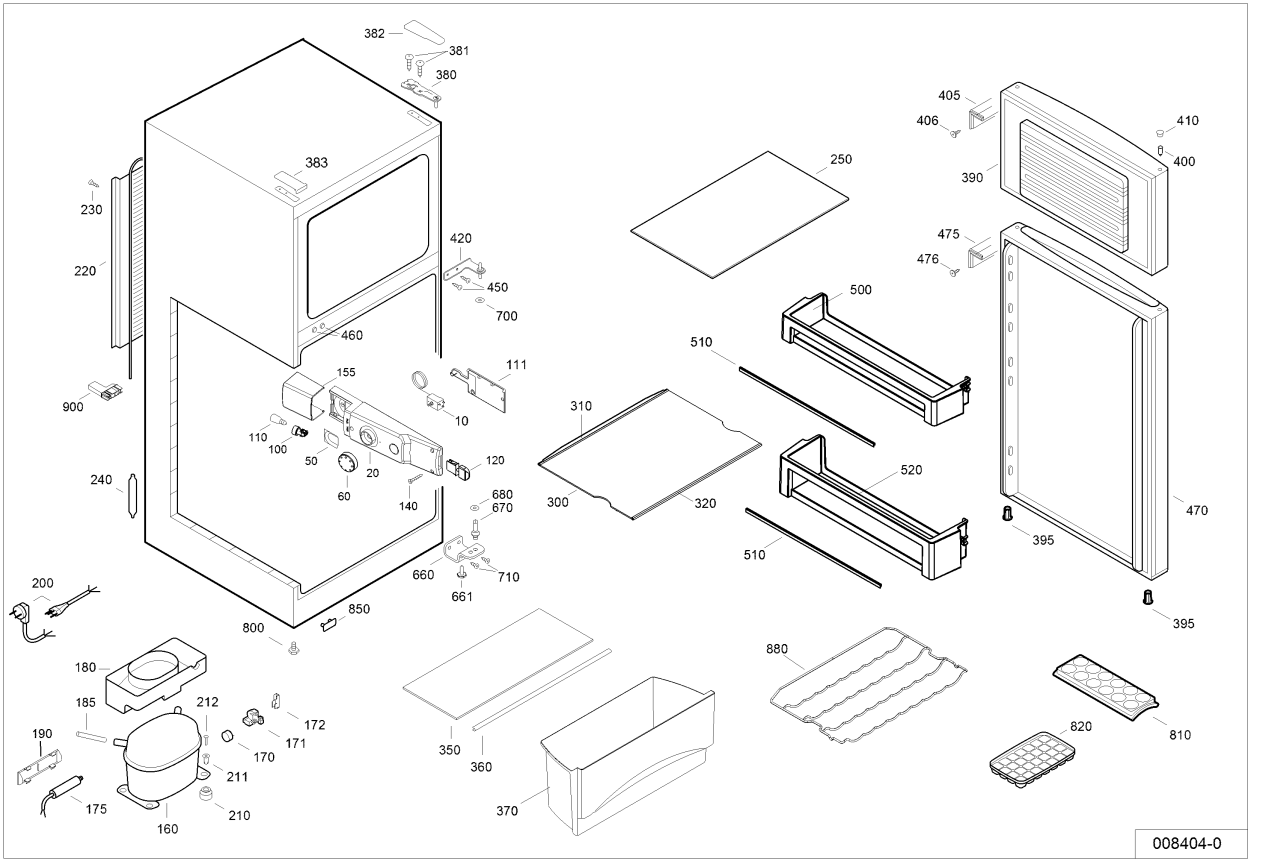
382
381
380
383
230
220
420
450
700
460
900
155
111
10
110
100
50
20
60
140
120
240
680
670
660
710
661
850
800
200
180
185
212
172
171
170
190
211
175
210
160
250
405
406
410
400
390
475
476
500
510
310
300
320
520
510
470
395
395
880
350
360
370
820
810

008404-0