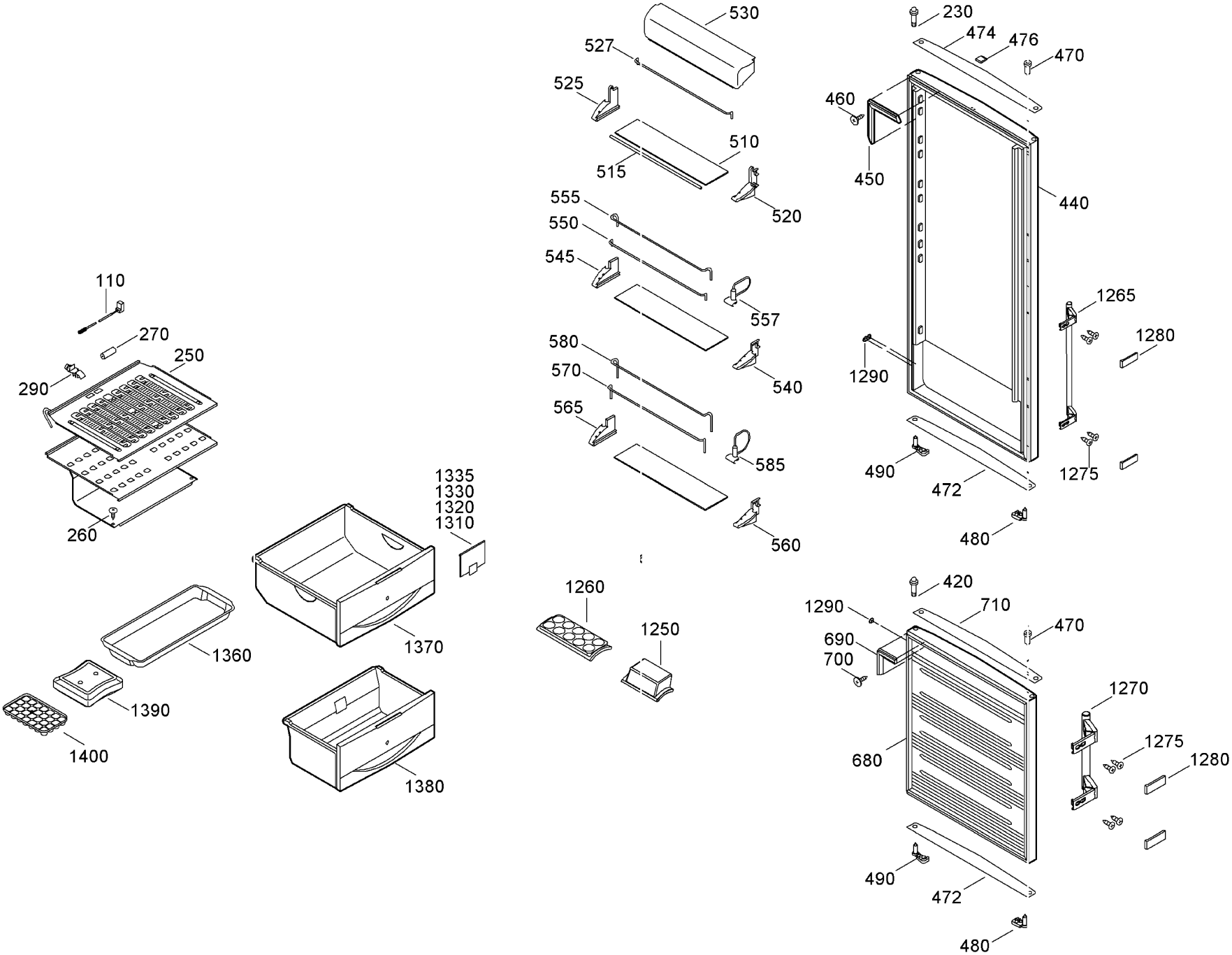
530
527
525
510
515
520
555
550
545
557
580
570
540
565
585
560
230
474
476
470
460
450
440
1265
1280
1290
490
472
1275
480
110
270
250
290
260
1335
1330
1320
1310
1370
1360
1390
1400
1380
1260
1250
420
710
1290
690
700
470
1270
1275
1280
680
490
472
480

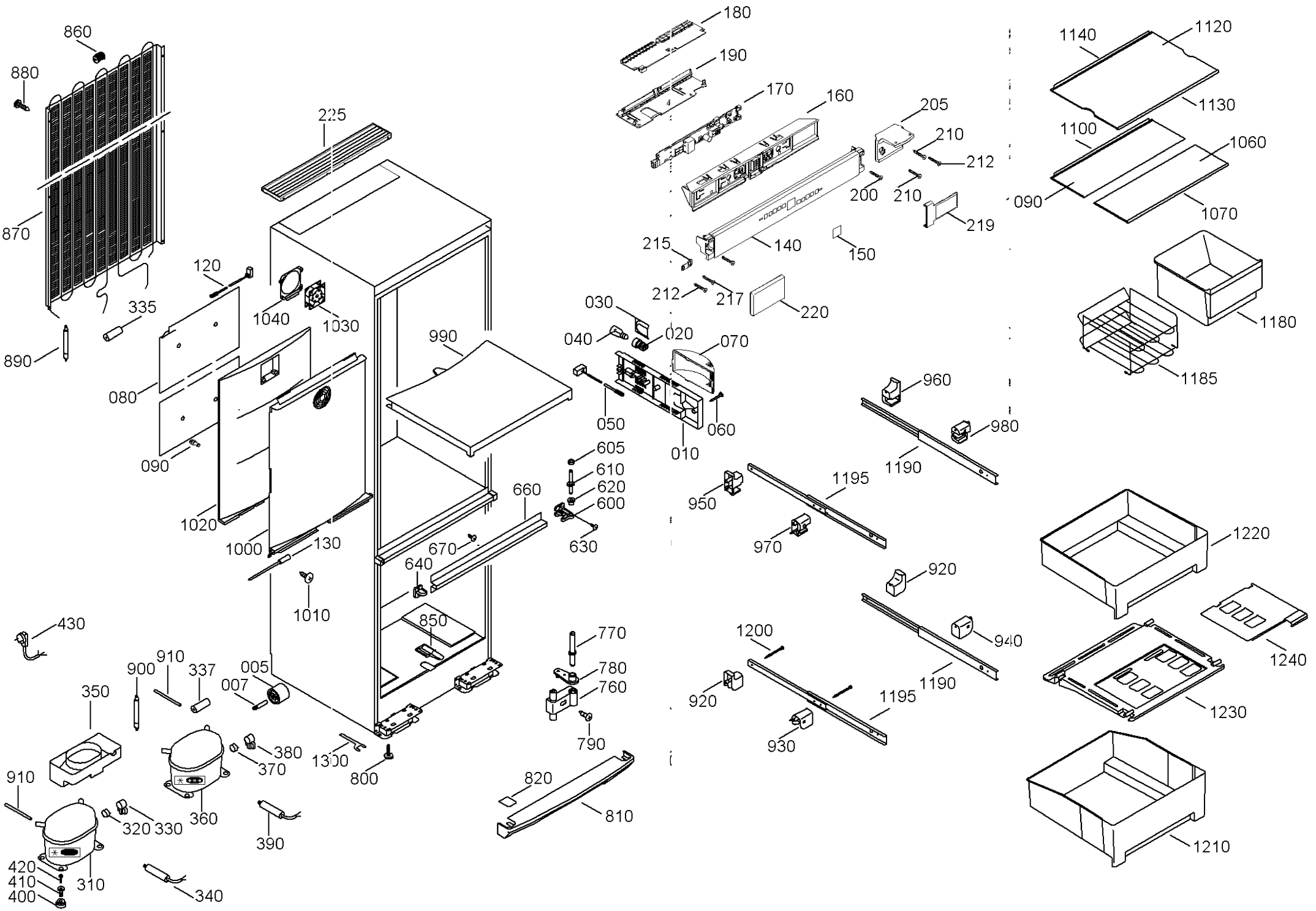
860
880
870
890
335
120
080
090
1020
1000
130
1010
1040
1030
225
990
180
190
170
160
205
210
212
200
210
219
215
140
150
212
217
220
030
040
020
070
050
010
060
605
610
620
600
630
660
670
640
850
430
910
900
337
005
007
350
910
320
330
310
420
410
400
360
370
380
390
340
1300
800
770
780
760
790
820
810
960
980
1190
950
1195
970
920
940
1190
1200
920
1195
930
1140
1120
1130
1100
1060
090
1070
1180
1185
1220
1240
1230
1210