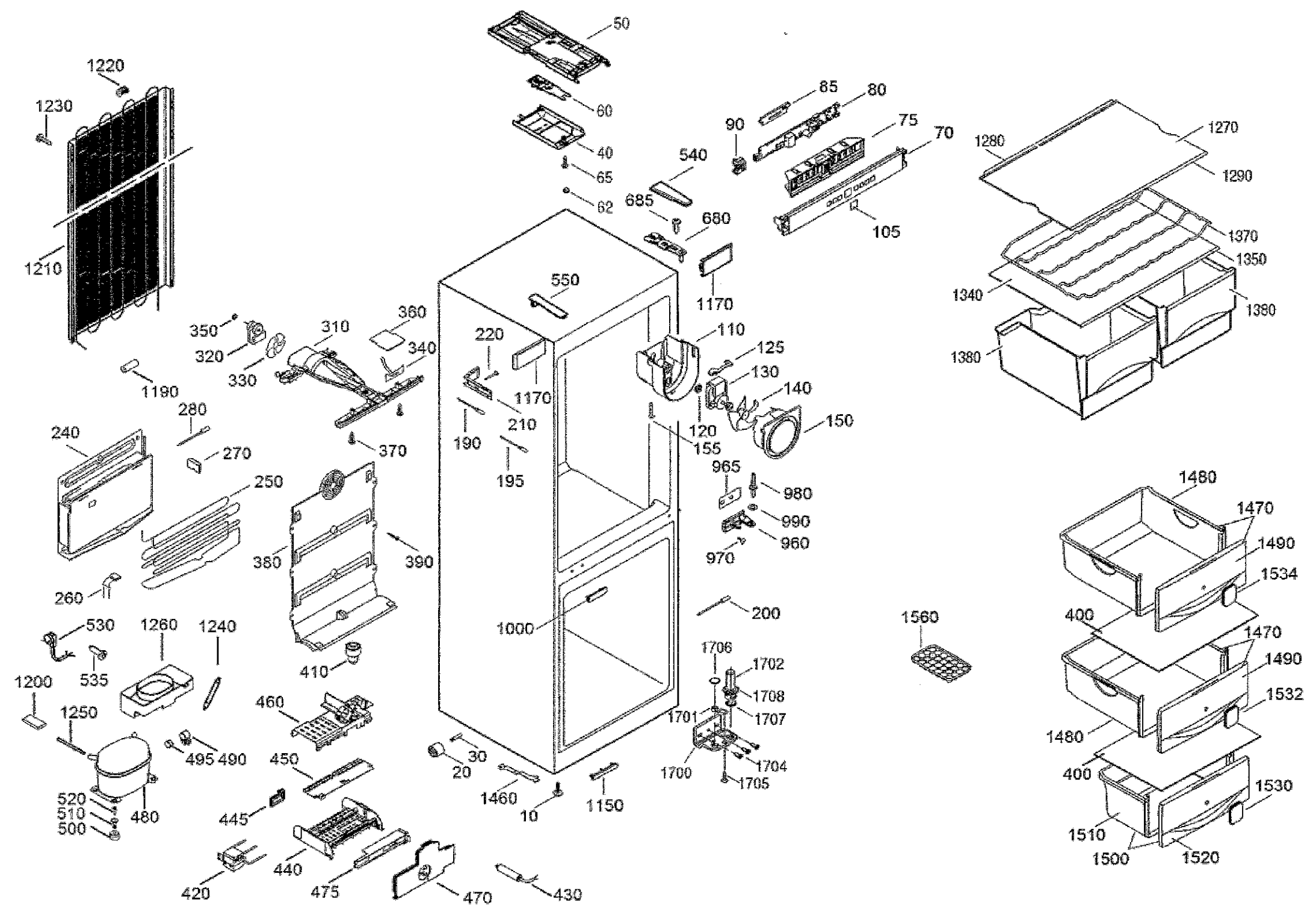
50
60
40
65
62
1220
1230
1210
85
80
90
75
70
540
685
680
105
1280
1270
1290
1370
1350
1340
1380
1380
550
1170
110
125
130
140
150
120
155
1170
220
210
190
195
350
320
330
310
360
340
370
1190
280
270
240
250
965
980
990
960
970
1480
1470
1490
1534
380
390
260
530
535
1260
1240
1000
200
1560
400
1470
1490
1532
1200
1250
410
460
1706
1702
1708
1707
1701
1700
1704
1705
1480
400
1530
1510
1500
1520
495
490
450
30
20
1460
10
1150
520
510
500
480
445
440
420
475
470
430

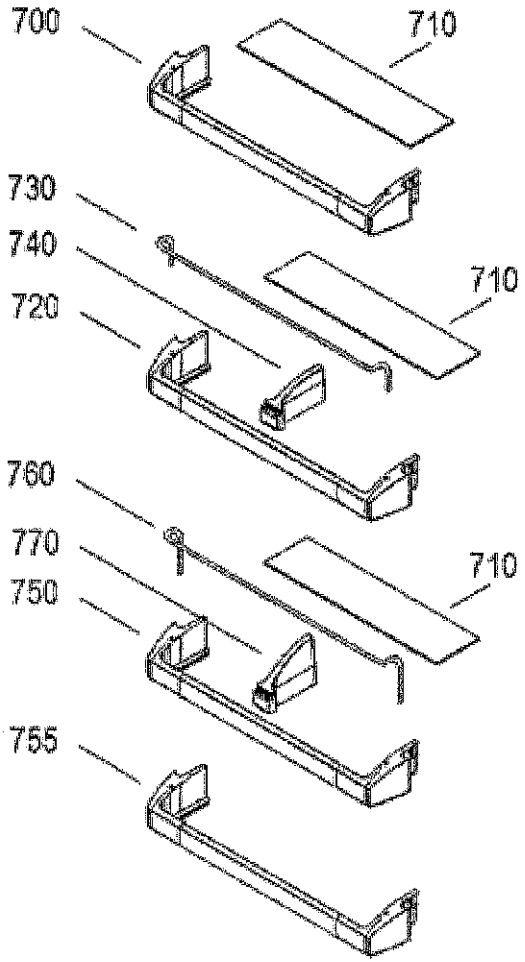
700
710
730
740
720
710
760
770
750
710
755

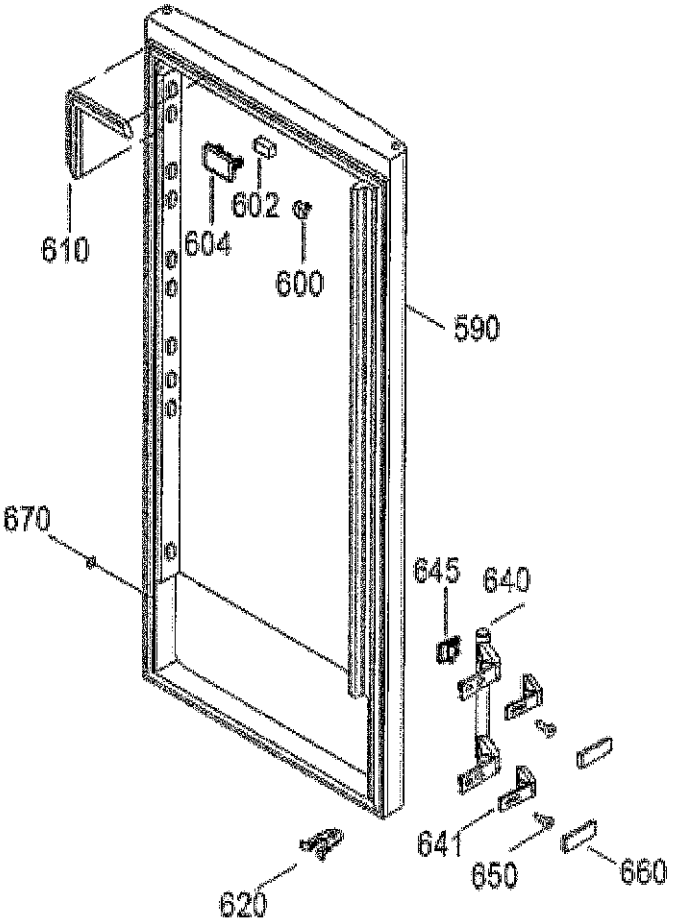
610
604
602
600
590
670
645
640
641
650
660
620

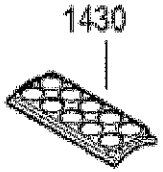
1430

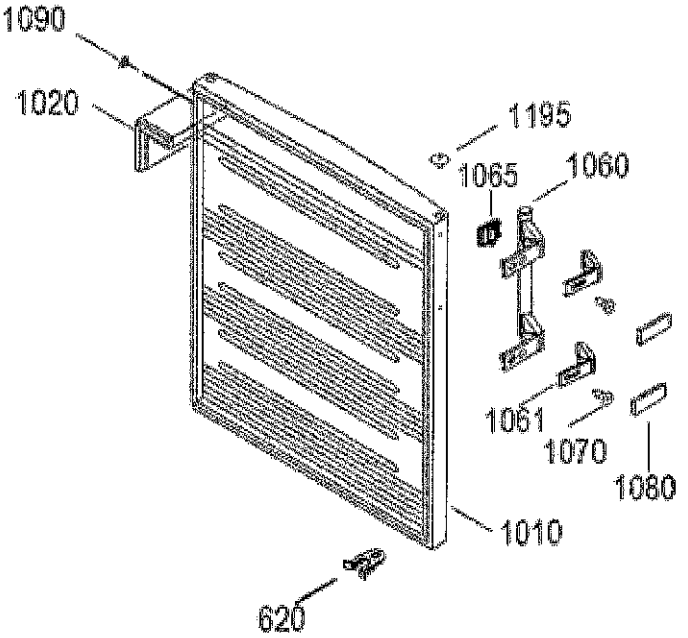
1090
1020
1195
1065
1060
1061
1070
1080
1010
620