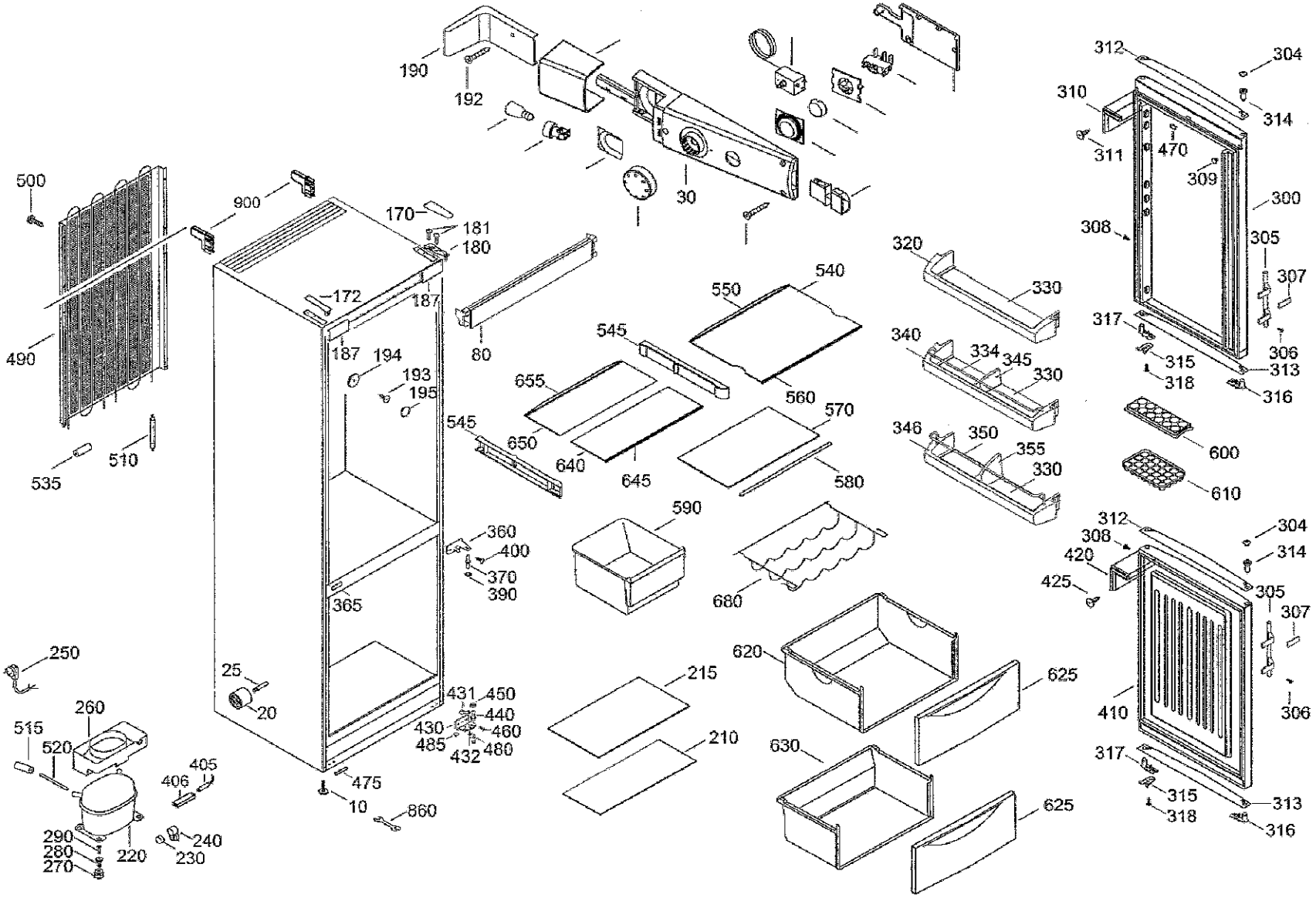
190
192
30
312
304
310
314
311
470
309
300
308
305
307
306
313
316
317
315
318
500
900
170
181
180
172
187
490
194
193
195
535
510
80
320
330
540
550
545
340
334
345
655
560
570
650
640
645
580
346
350
355
600
610
590
360
400
370
390
365
680
420
425
250
25
20
260
515
520
405
406
475
10
860
431
450
440
430
460
485
432
480
215
210
620
625
630
410
290
280
270
220
240
230