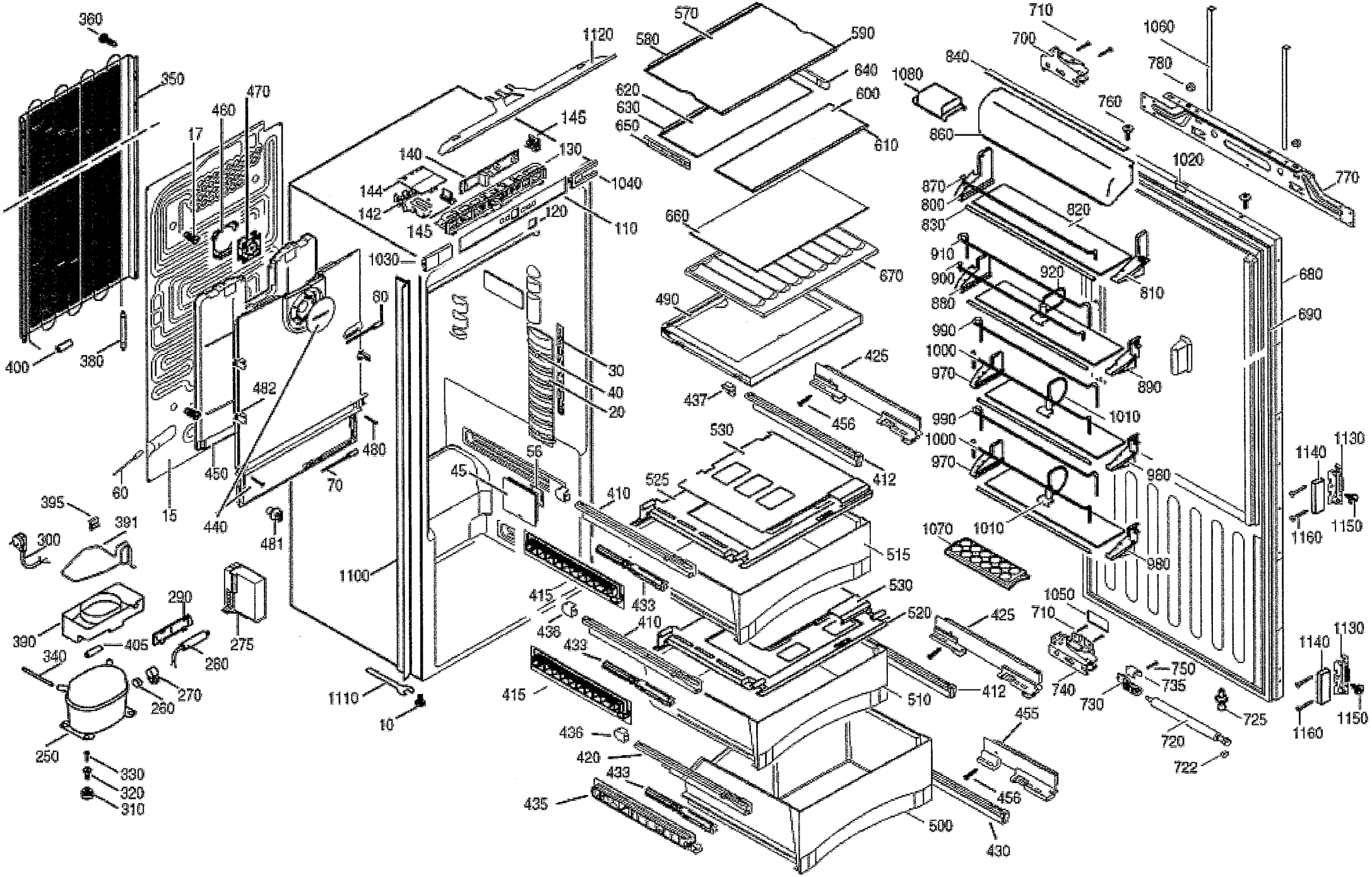
360
350
470
460
17
400
380
1120
145
140
130
144
142
145
120
1040
110
1030
80
482
480
450
60
15
70
440
481
395
391
300
390
290
405
340
260
270
260
250
330
320
310
275
1100
1110
10
570
580
590
640
620
630
650
600
610
660
670
490
30
40
20
56
45
410
425
437
456
530
412
525
515
415
433
436
410
433
415
436
420
433
435
530
520
425
412
510
455
456
500
430
710
700
1060
840
780
1080
760
860
1020
770
870
800
830
820
910
900
880
920
810
680
690
990
1000
970
890
1010
990
1000
970
980
1010
980
1070
1050
710
740
750
735
730
725
720
722
1140
1130
1160
1150
1140
1130
1160
1150