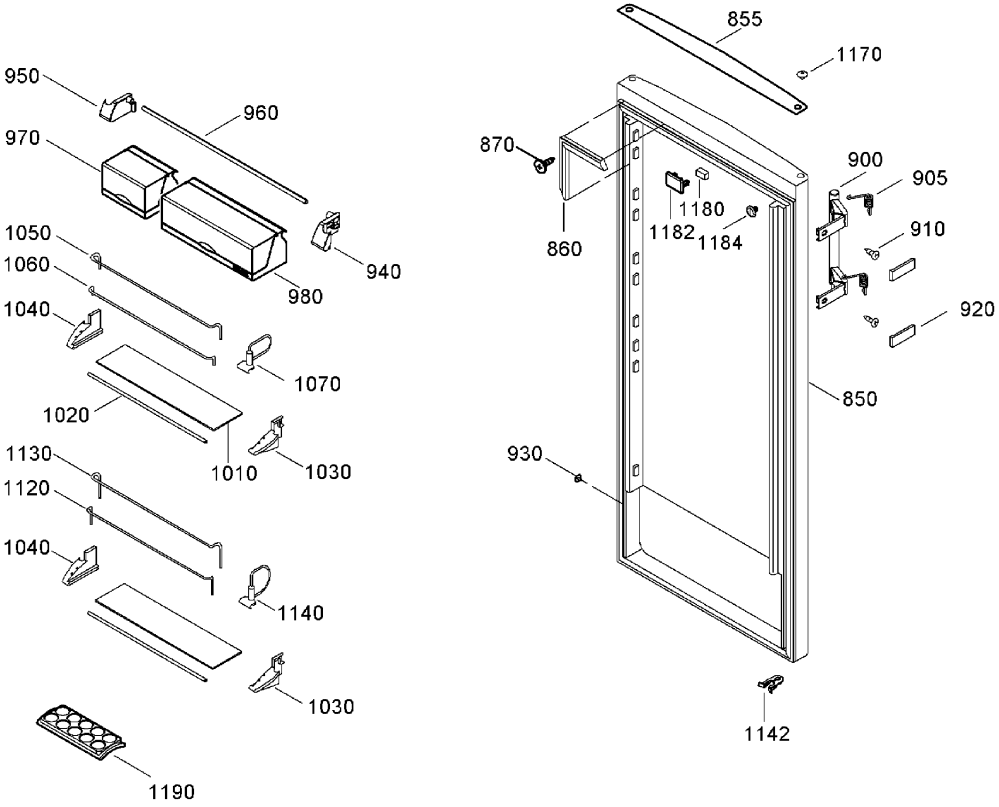
950
960
970
940
980
1050
1060
1040
1070
1020
1010
1030
1130
1120
1040
1140
1030
1190
855
1170
870
900
905
1180
1182
1184
910
860
920
850
930
1142

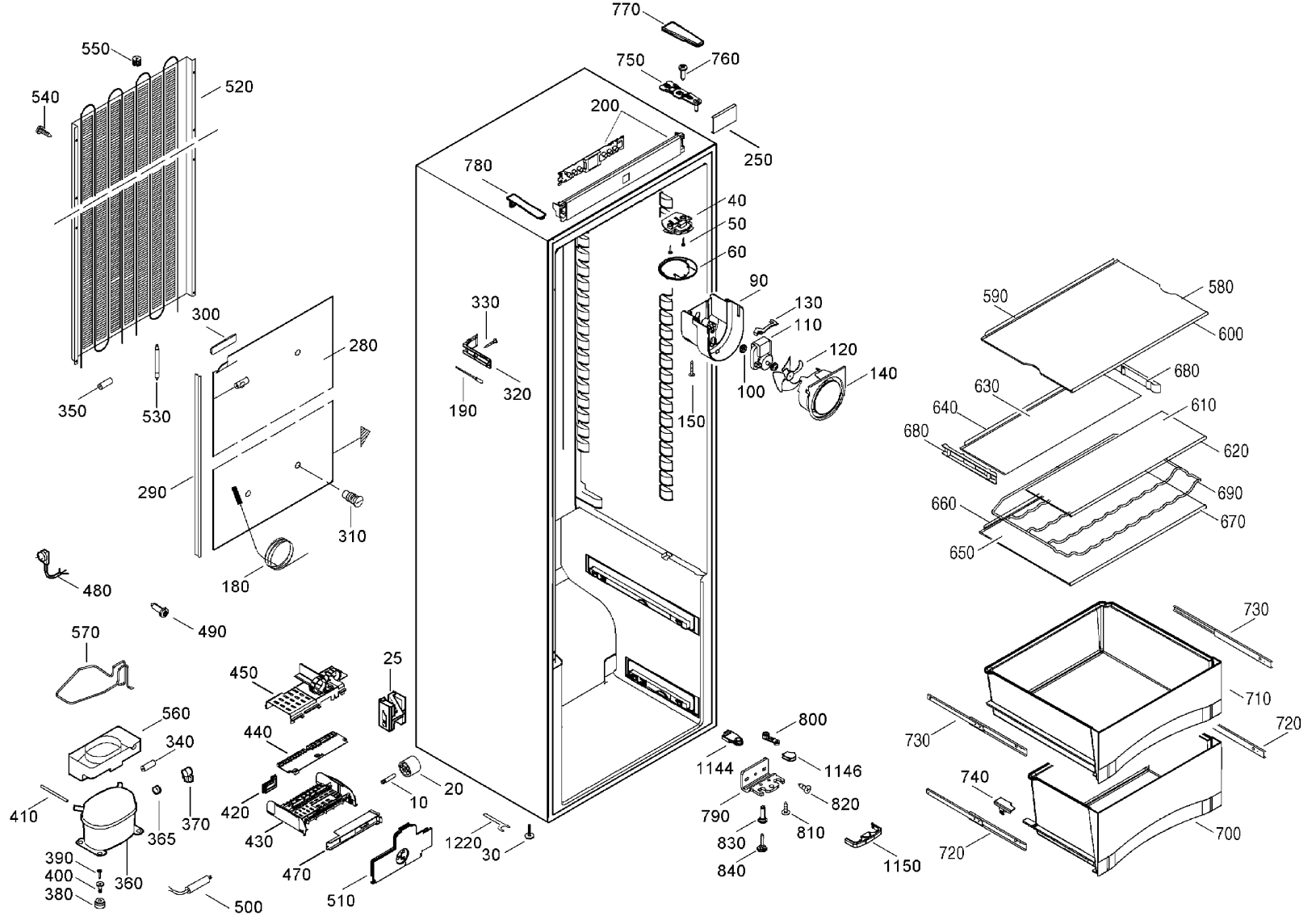
770
550
750
760
520
540
200
250
780
40
50
60
90
330
130
110
300
280
590
580
600
120
140
680
630
100
320
190
150
640
610
680
620
350
530
690
660
670
290
310
650
480
180
490
730
570
25
450
710
560
800
720
730
340
440
1144
1146
20
10
740
410
420
790
820
370
365
430
810
830
1220
30
700
720
390
400
360
470
840
1150
380
510
500