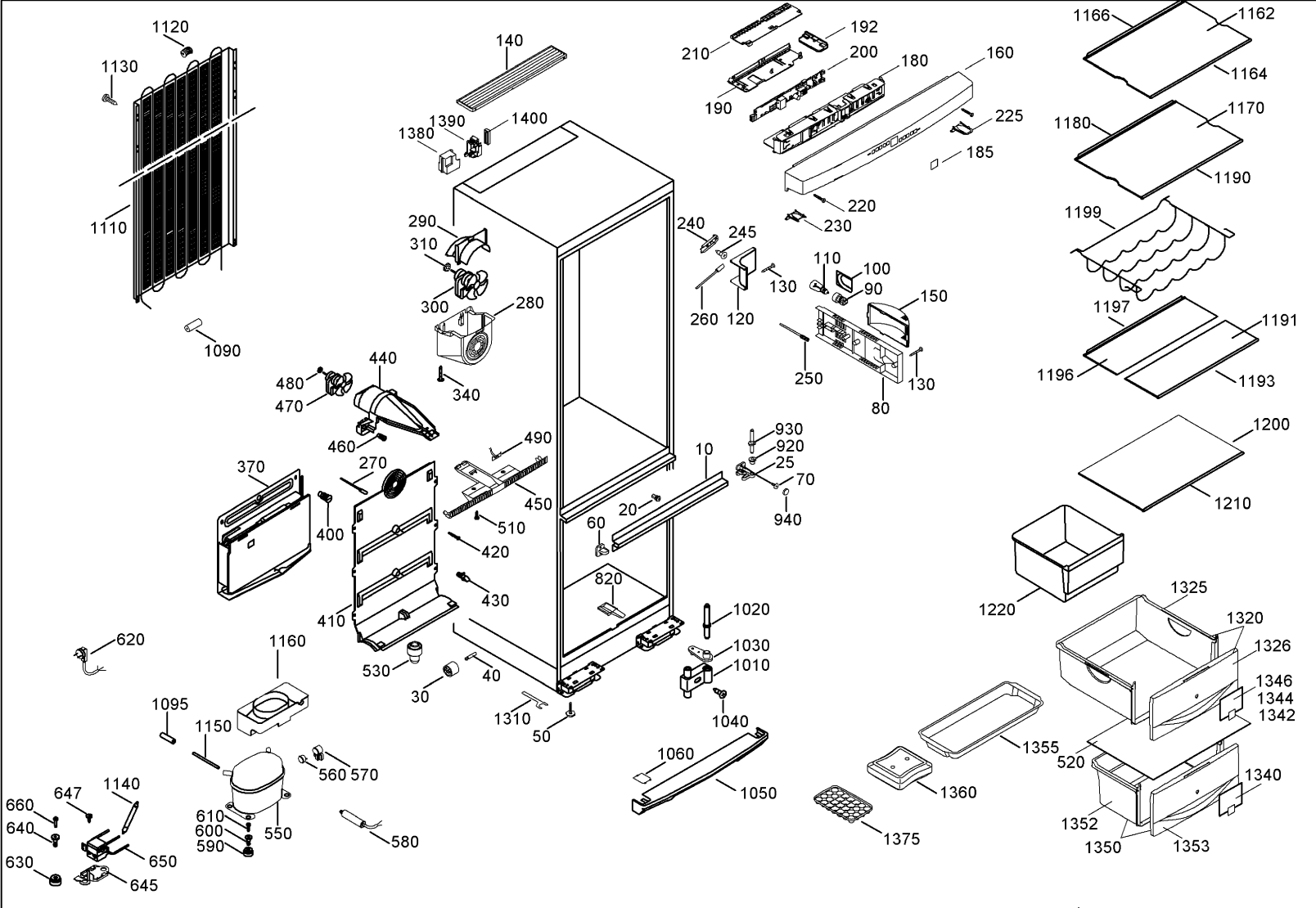
1120
1130
1110
1090
140
1390
1400
1380
290
310
300
280
340
440
480
470
460
490
370
270
400
450
510
420
430
410
620
1160
530
30
40
1095
1150
1310
50
560
570
1140
647
660
640
630
610
600
590
550
580
650
645
210
192
200
180
160
190
225
185
220
230
240
245
110
100
90
130
260
120
150
250
130
80
930
920
25
70
940
10
20
60
820
1020
1030
1010
1040
1060
1050
1355
1360
1375
1166
1162
1164
1170
1180
1190
1199
1197
1191
1196
1193
1200
1210
1220
1325
1320
1326
1346
1344
1342
520
1340
1352
1350
1353

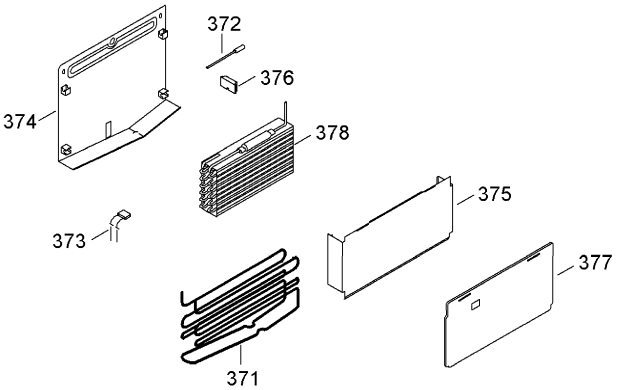
372
376
374
378
375
373
377
371

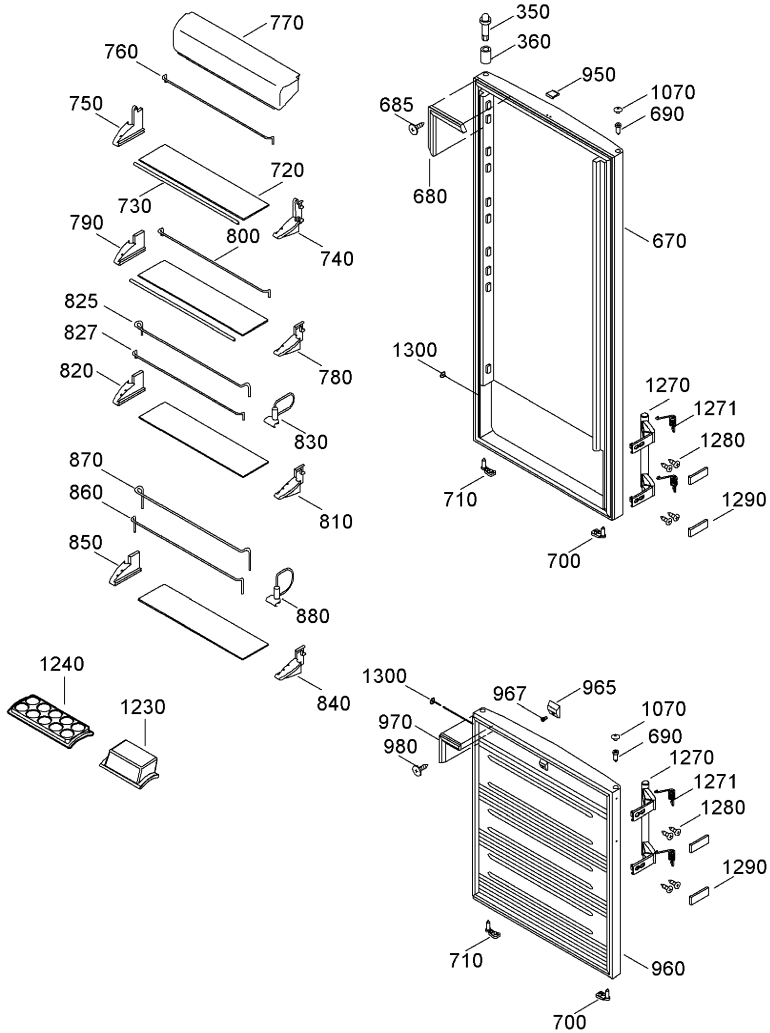
770
760
750
720
730
790
800
740
825
827
820
780
830
870
860
810
850
880
840
1240
1230
350
360
950
1070
690
685
680
670
1300
1270
1271
1280
710
1290
700
1300
967
965
1070
970
690
980
1270
1271
1280
1290
710
960
700