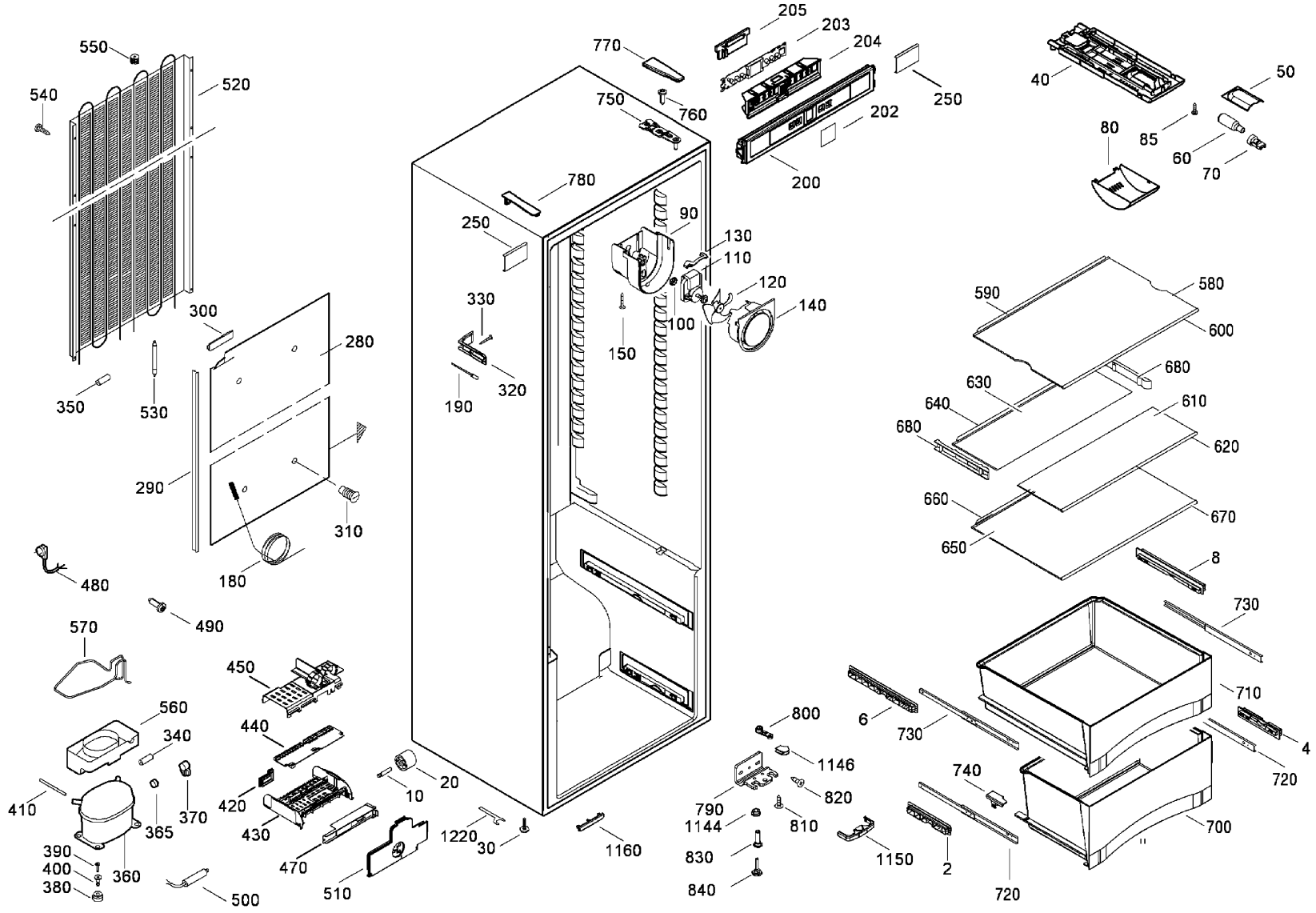
550
540
520
300
280
350
530
290
310
180
480
490
570
450
560
340
440
410
365
370
420
430
390
400
380
360
470
510
500
10
20
1220
30
1160
770
760
750
780
250
330
320
190
205
203
204
202
200
250
90
130
110
120
140
100
150
40
50
80
85
60
70
590
580
600
680
630
640
610
680
620
660
670
650
8
730
710
6
730
4
720
800
1146
790
820
1144
810
830
840
1150
740
2
720
700

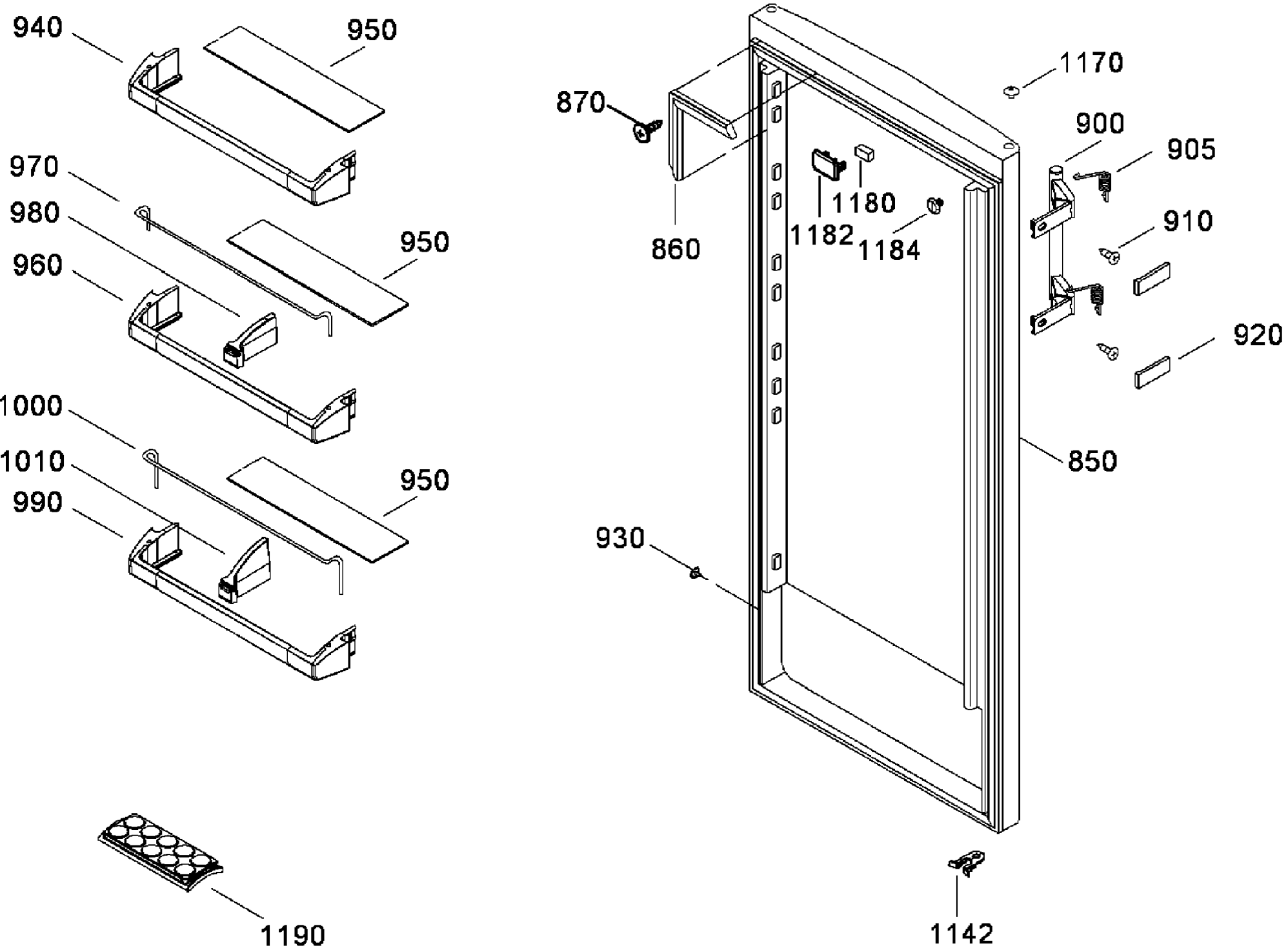
940
950
970
980
950
960
1000
1010
950
990
1190
870
860
1170
900
905
1180
1182
1184
910
920
850
930
1142