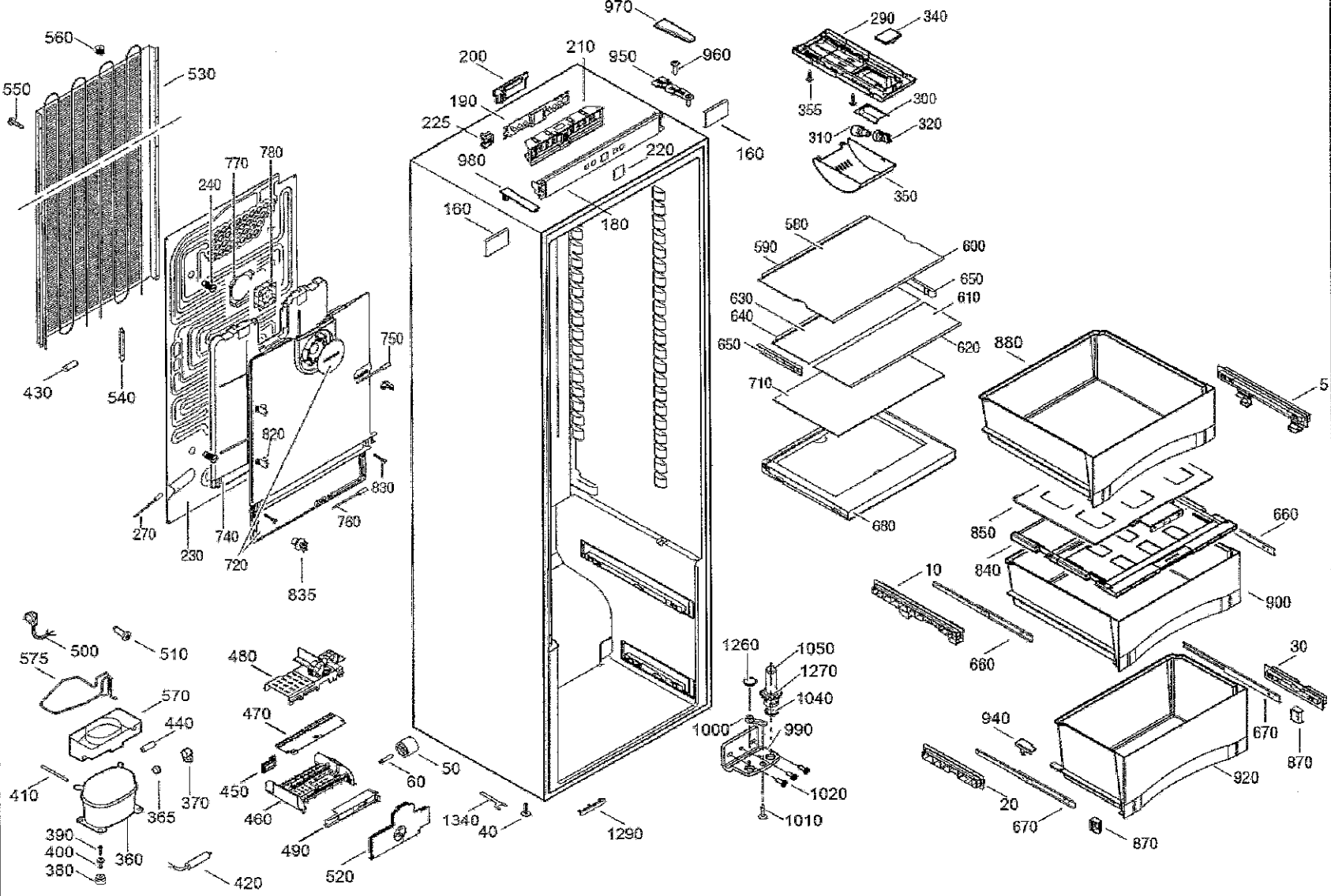
970
560
530
550
200
210
950
960
290
340
190
225
980
220
160
355
300
310
320
350
770
780
240
160
180
580
590
600
650
610
630
640
620
650
710
880
750
430
540
820
830
760
680
850
660
840
900
270
230
740
720
835
10
660
500
510
575
480
570
440
470
1260
1050
1270
1040
30
940
670
870
1000
990
410
370
365
450
460
60
50
1020
920
20
390
400
380
360
490
520
1340
40
1290
1010
670
870
420

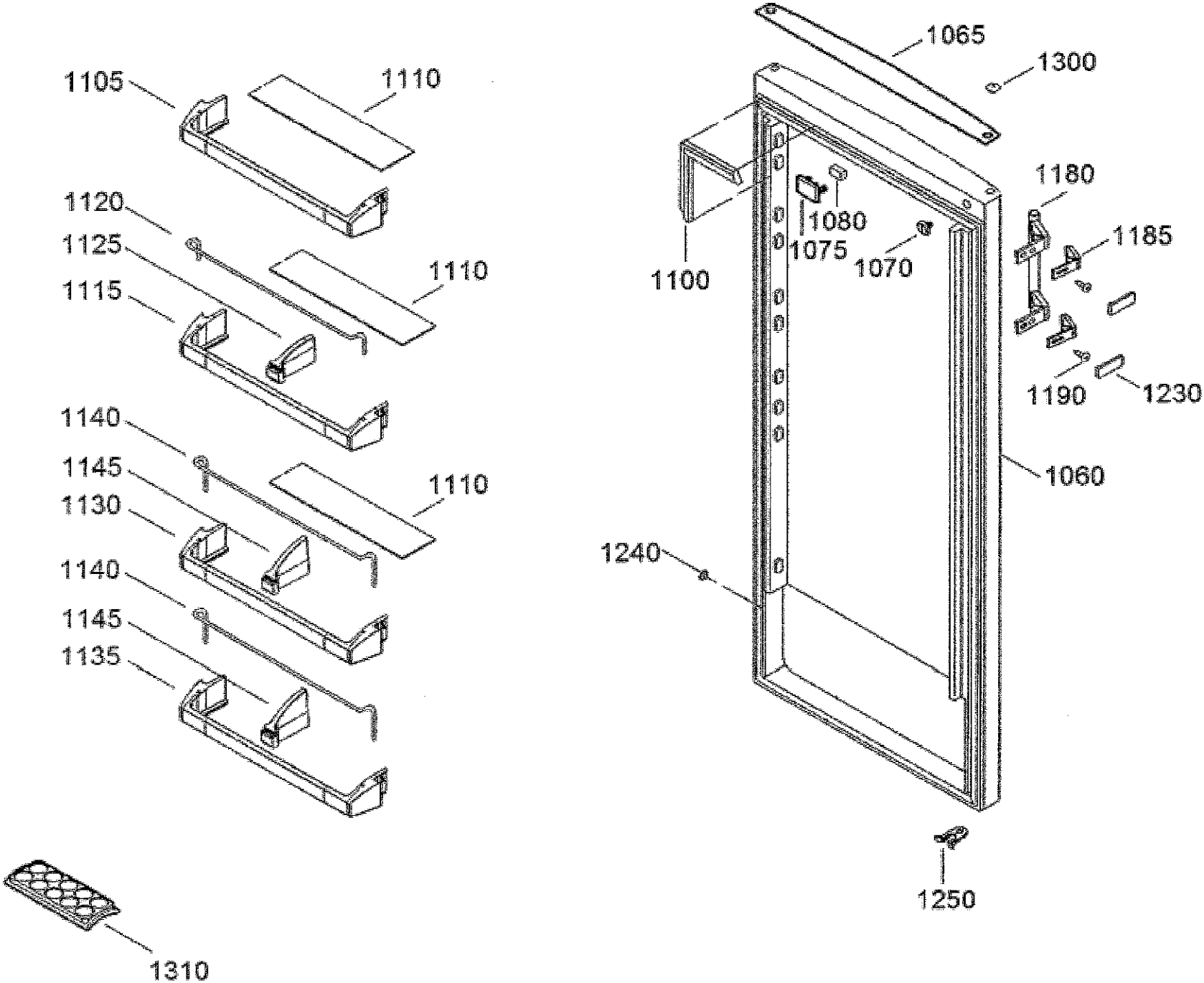
1105
1110
1120
1125
1110
1115
1140
1145
1110
1130
1140
1145
1135
1310
1065
1300
1180
1080
1185
1075
1070
1100
1190
1230
1060
1240
1250