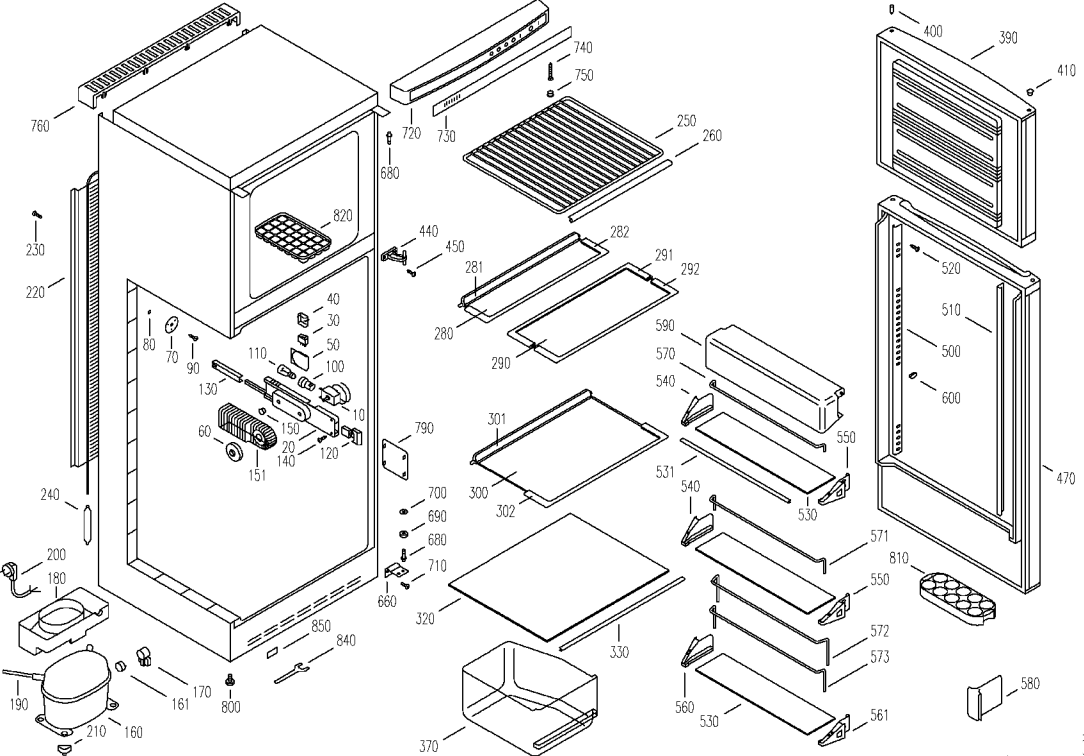
760
720
730
740
750
680
250
260
820
230
220
440
450
282
281
291
292
280
290
40
30
50
80
70
90
110
100
130
10
150
60
20
140
120
151
790
590
570
540
550
301
300
302
531
530
240
700
690
680
710
660
200
180
320
330
850
840
190
170
161
800
210
160
370
560
530
561
400
390
410
520
510
500
600
470
571
810
550
572
573
580