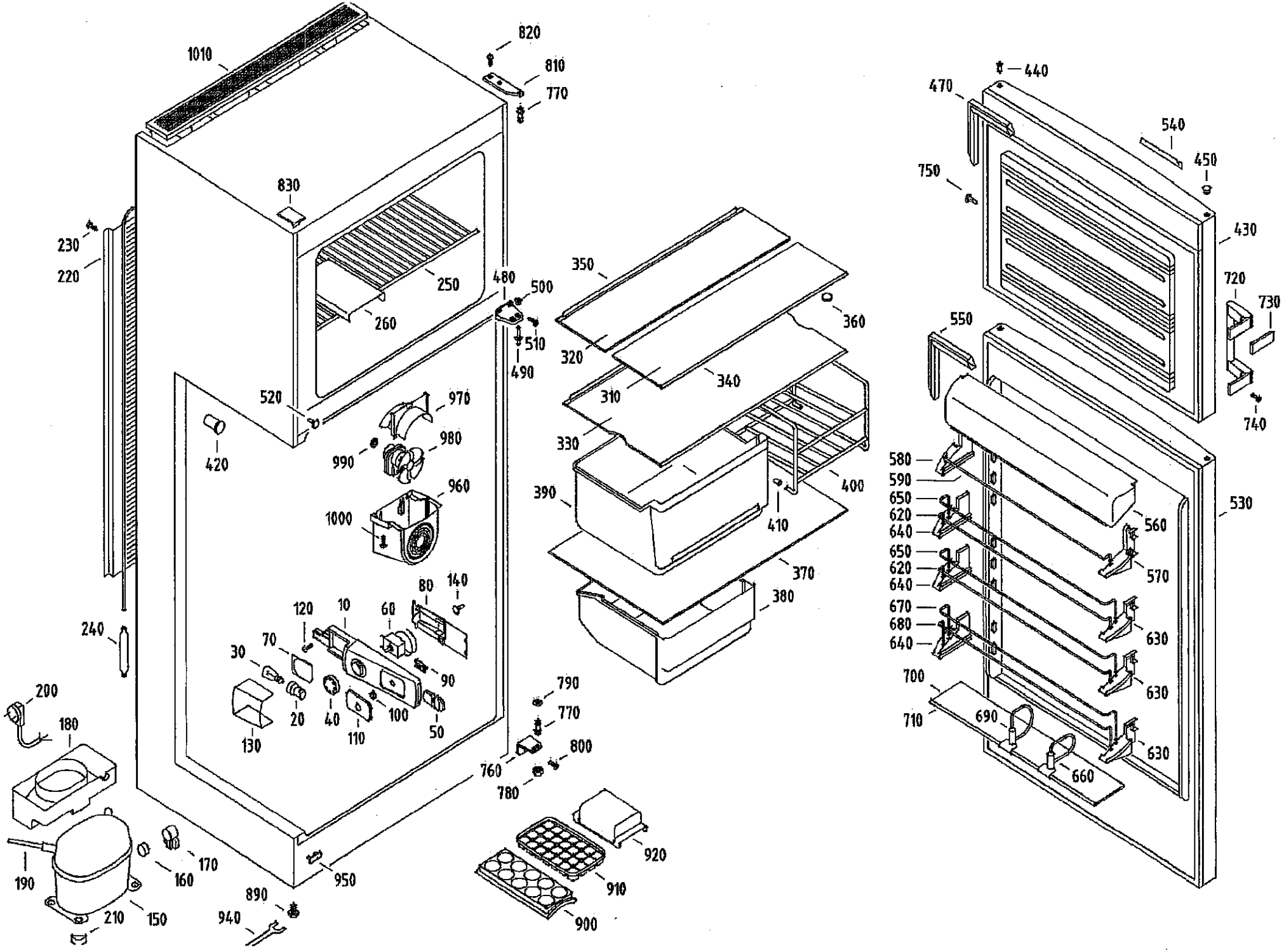
1010
820
810
770
830
230
220
250
260
480
500
510
490
520
970
980
990
420
960
1000
80
140
120
10
60
240
70
30
90
200
20
40
100
50
180
130
110
790
770
800
760
780
920
910
900
190
160
170
950
890
940
210
150
350
360
320
340
310
330
400
390
410
370
380
440
470
540
450
750
430
720
730
550
740
580
590
650
620
640
560
530
570
670
680
630
700
710
690
660