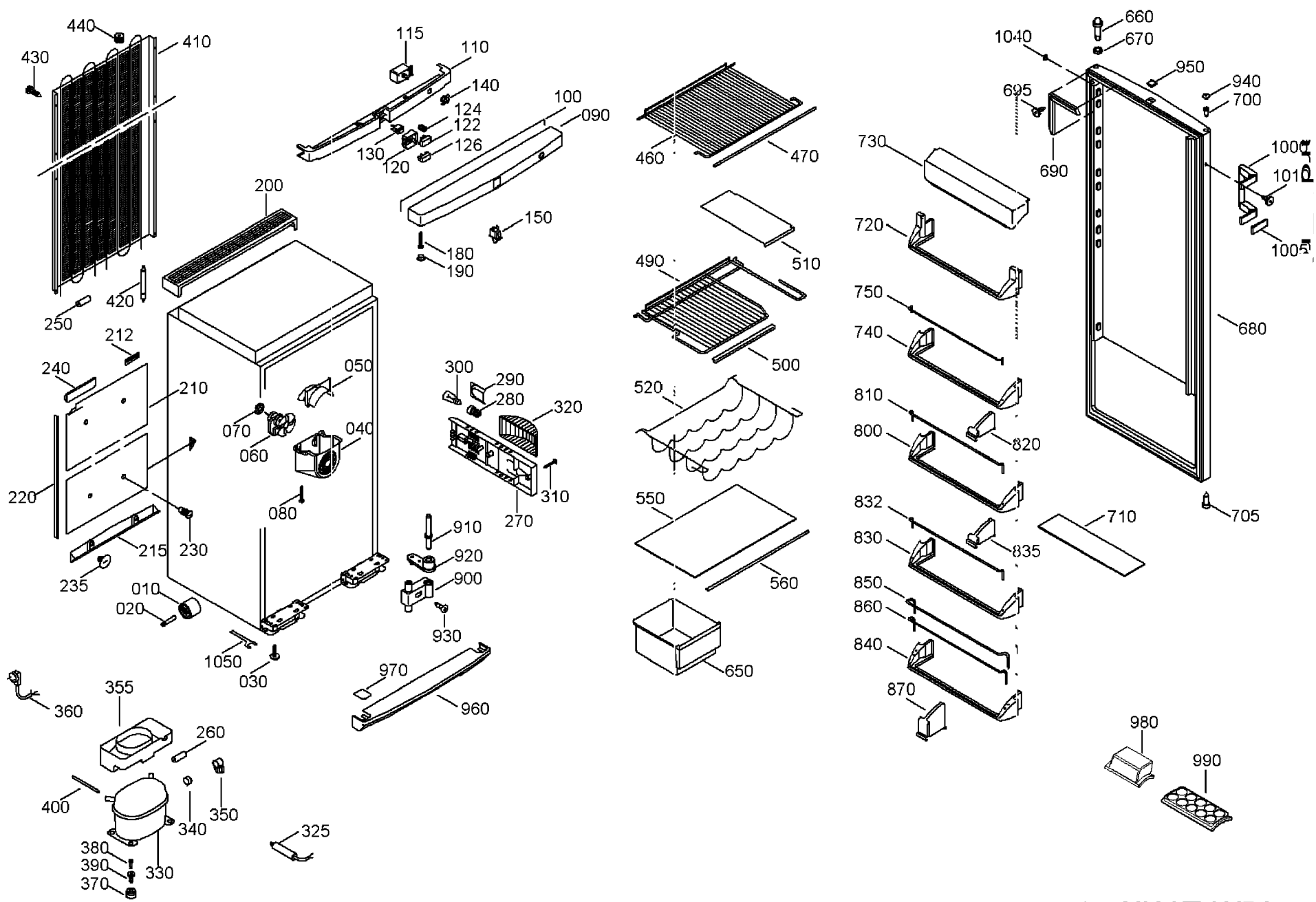
440
410
430
115
110
140
124
122
126
130
120
100
090
460
470
660
670
1040
950
940
700
695
690
730
1001
1010
1005
200
150
180
190
490
510
720
750
740
680
420
250
212
240
210
050
300
290
280
320
520
500
070
060
040
810
800
820
220
080
310
270
550
832
710
705
215
230
910
920
900
835
830
235
010
020
930
560
850
860
840
650
1050
030
970
960
870
360
355
260
980
990
400
350
340
325
380
390
370
330