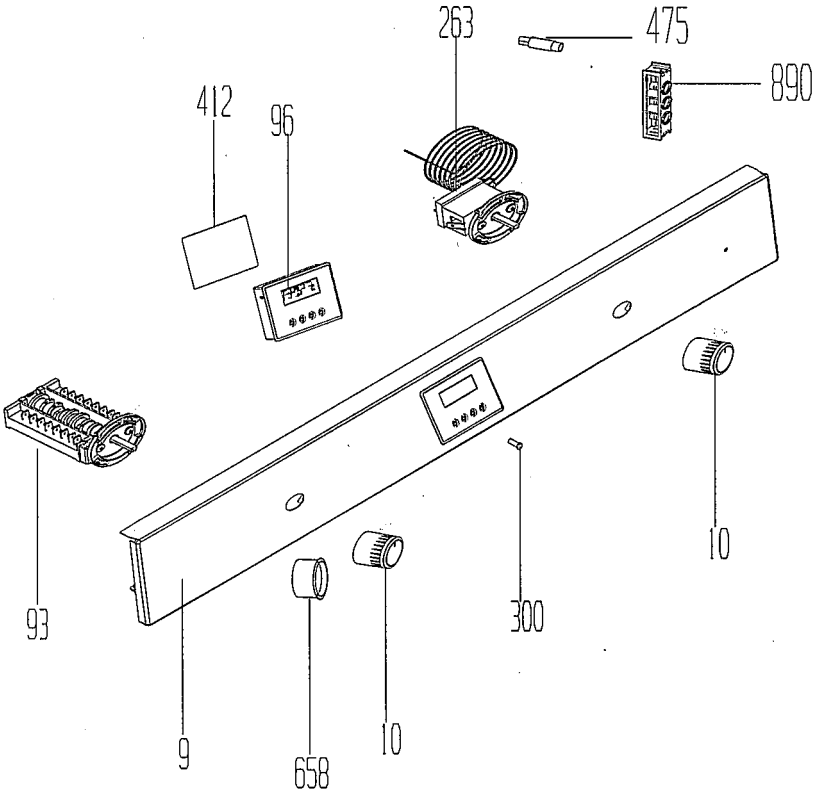
263
475
890
412
96
93
10
300
9
658
10

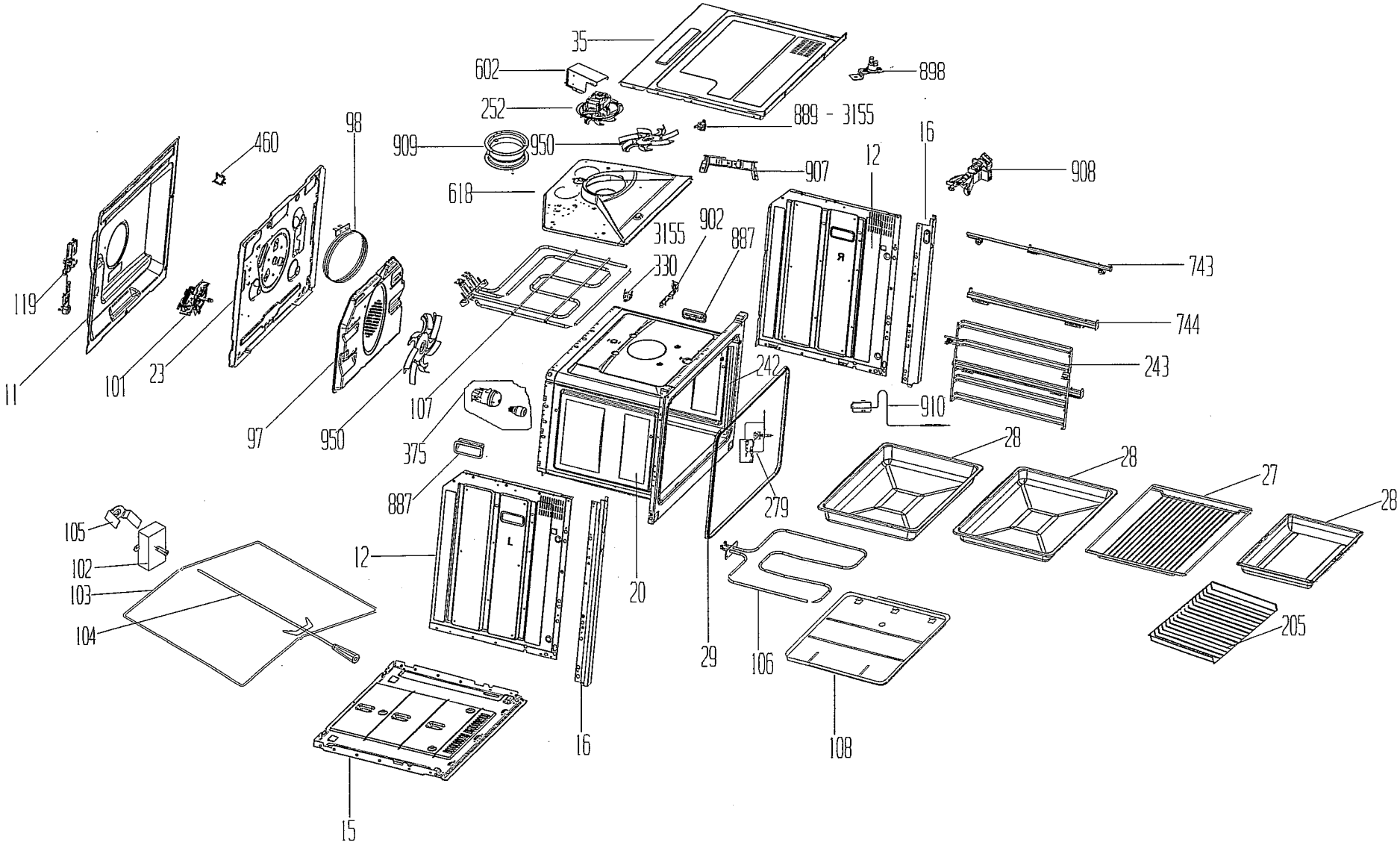
35
602
898
252
889 - 3155
98
460
909
950
16
12
907
908
618
3155
902
887
743
330
119
744
242
243
11
101
23
107
910
97
950
375
28
28
27
887
279
28
105
12
102
103
20
104
29
106
205
108
16
15

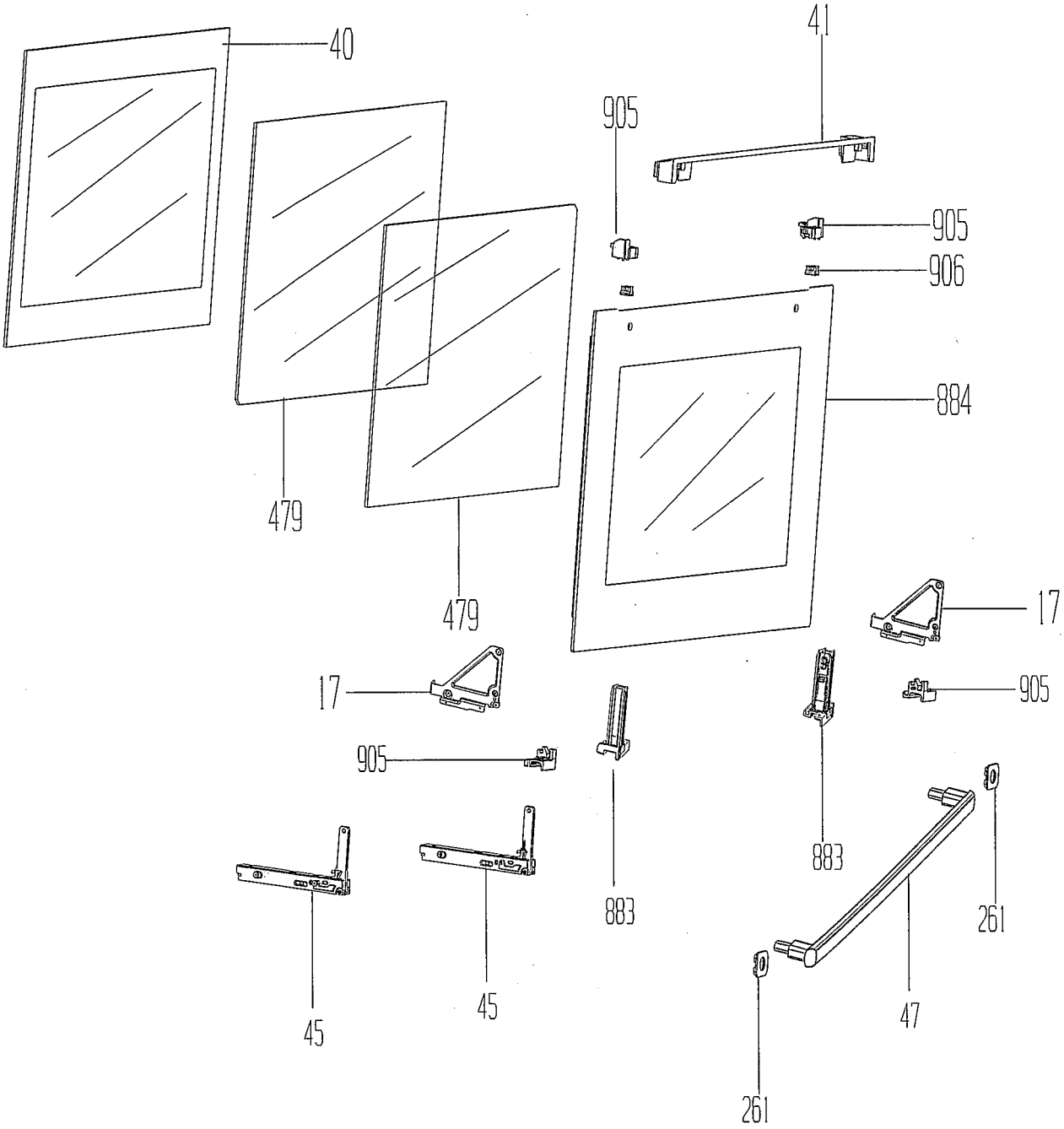
40
41
905
905
906
884
479
479
17
17
905
905
883
883
261
45
45
47
261