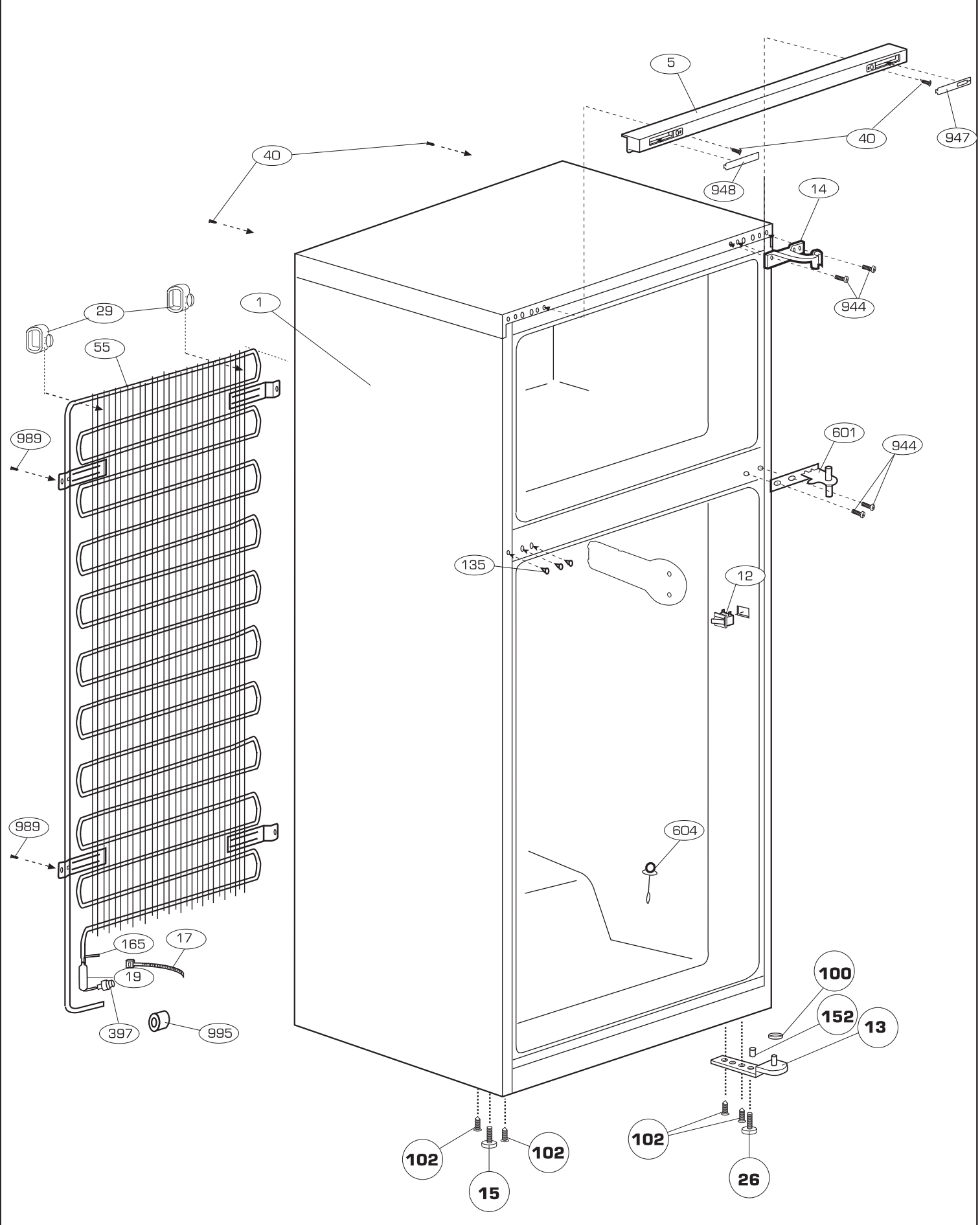
5
40
947
40
948
14
944
1
29
55
989
601
944
135
12
989
604
165
17
19
397
995
100
152
13
102
102
102
15
26

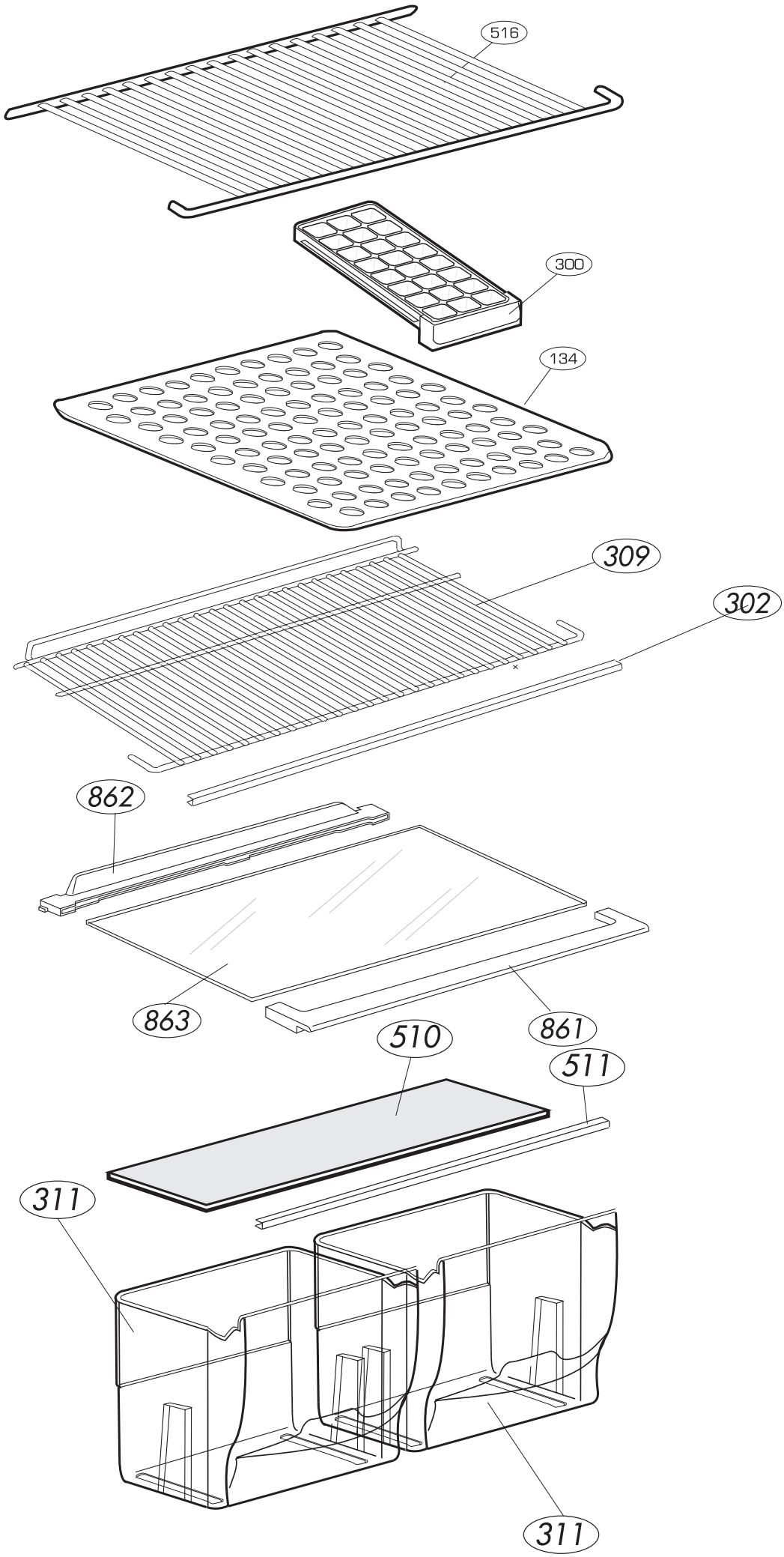
516
300
134
309
302
862
863
861
510
511
311
311

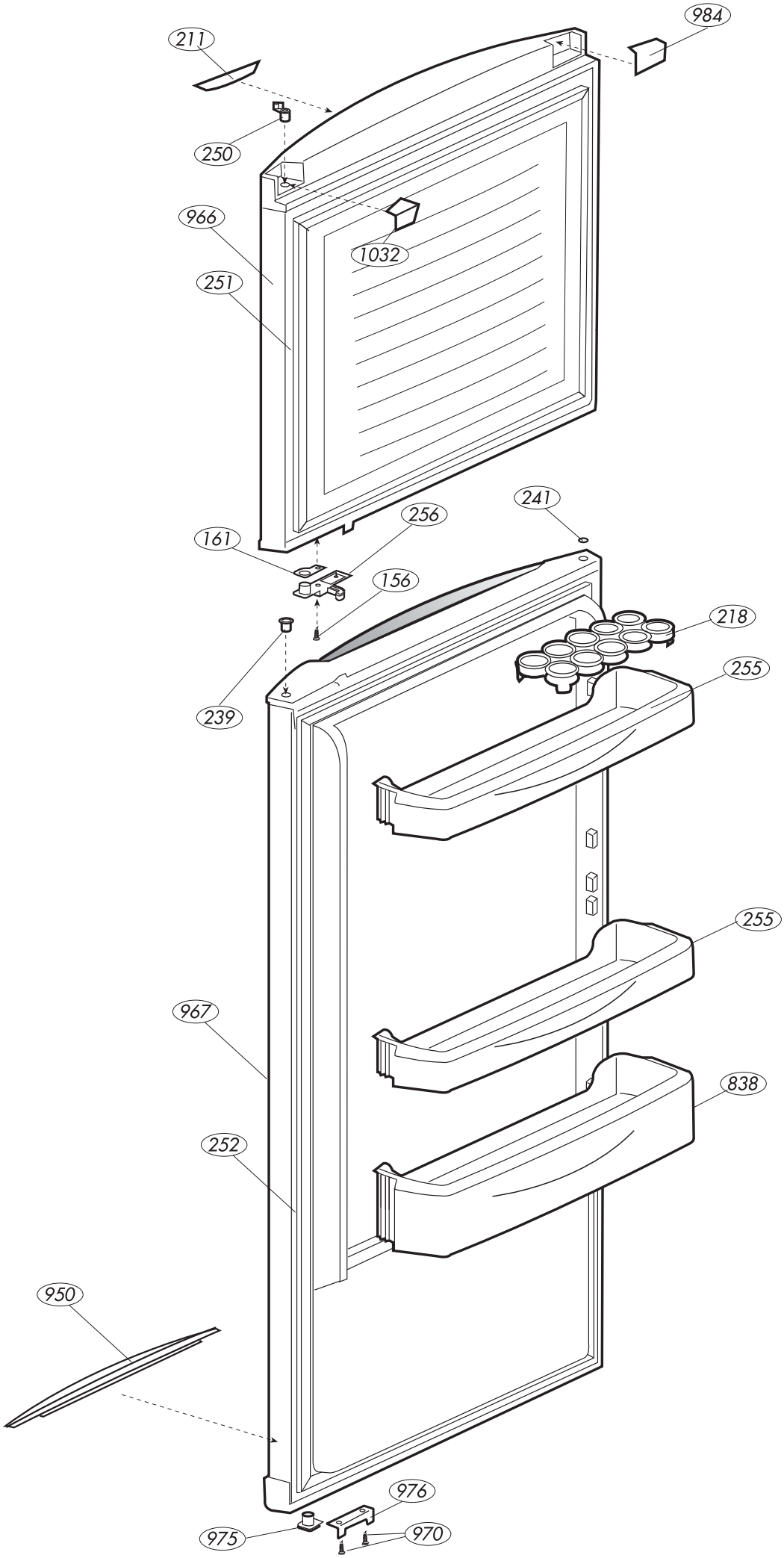
984
211
250
966
1032
251
241
256
161
156
218
239
255
255
967
838
252
950
976
975
970

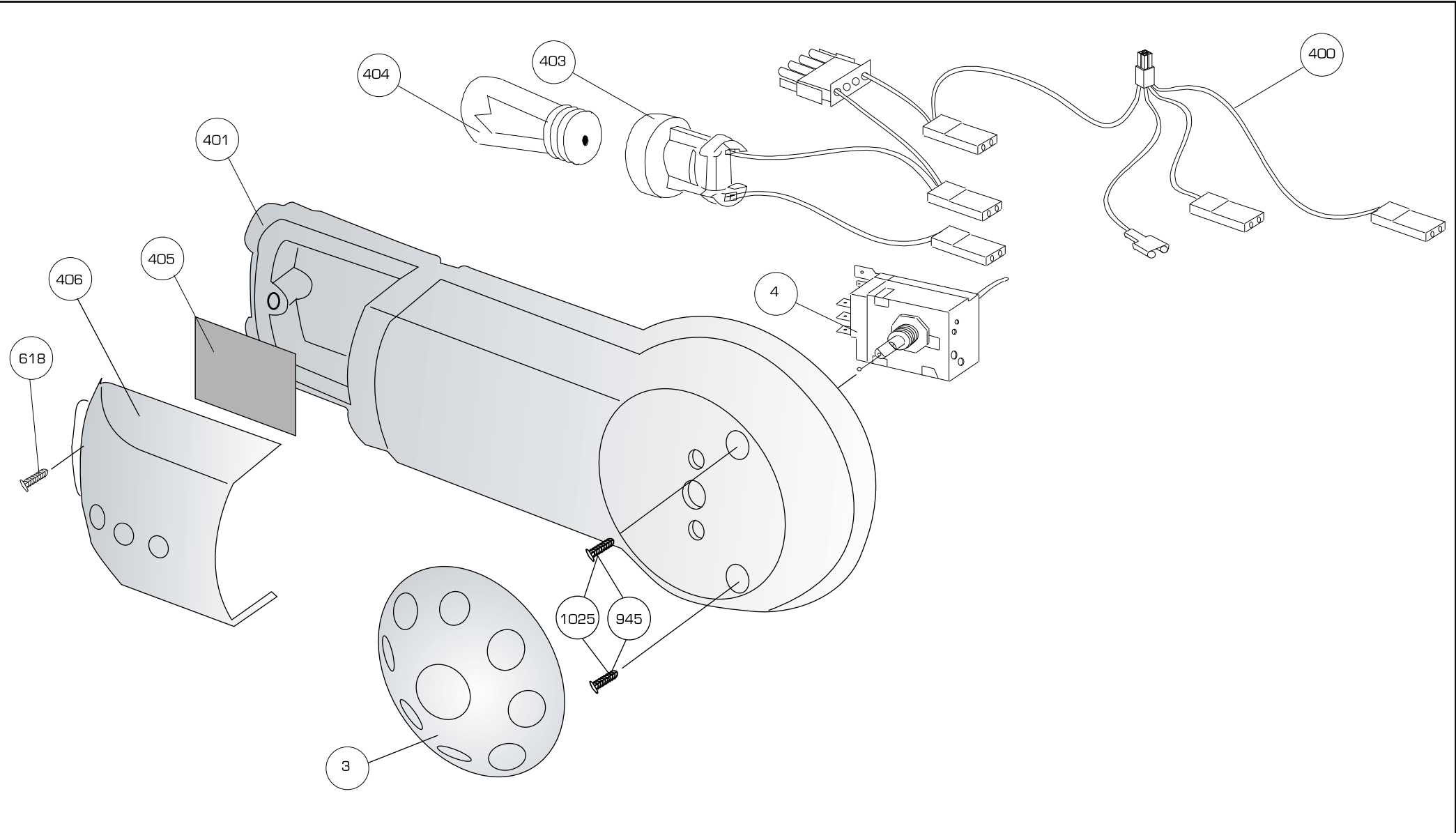
404
403
400
401
405
406
618
4
1025
945
3

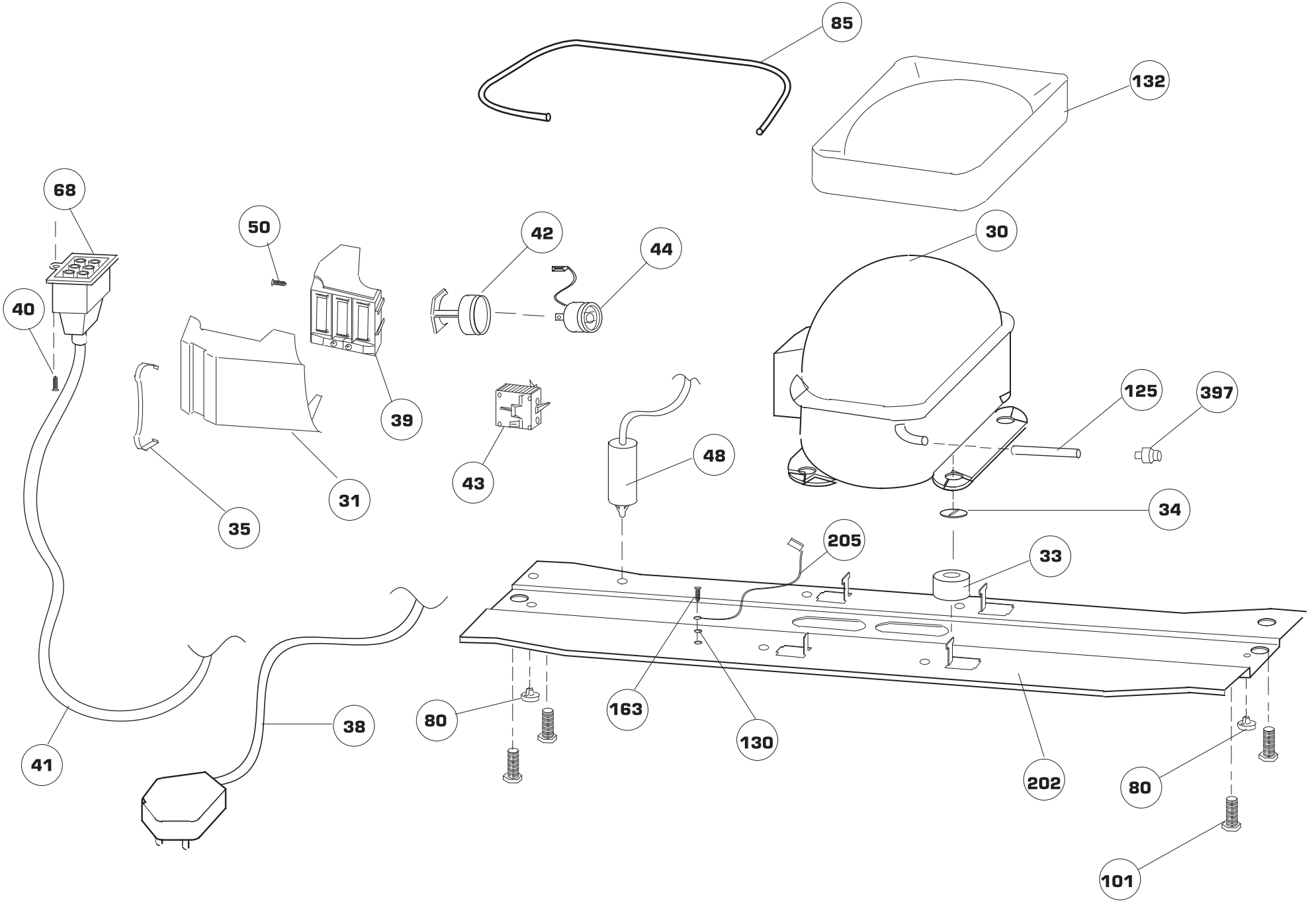
85
132
68
50
42
44
30
40
39
125
397
48
43
31
35
34
205
33
80
163
130
38
41
202
80
101