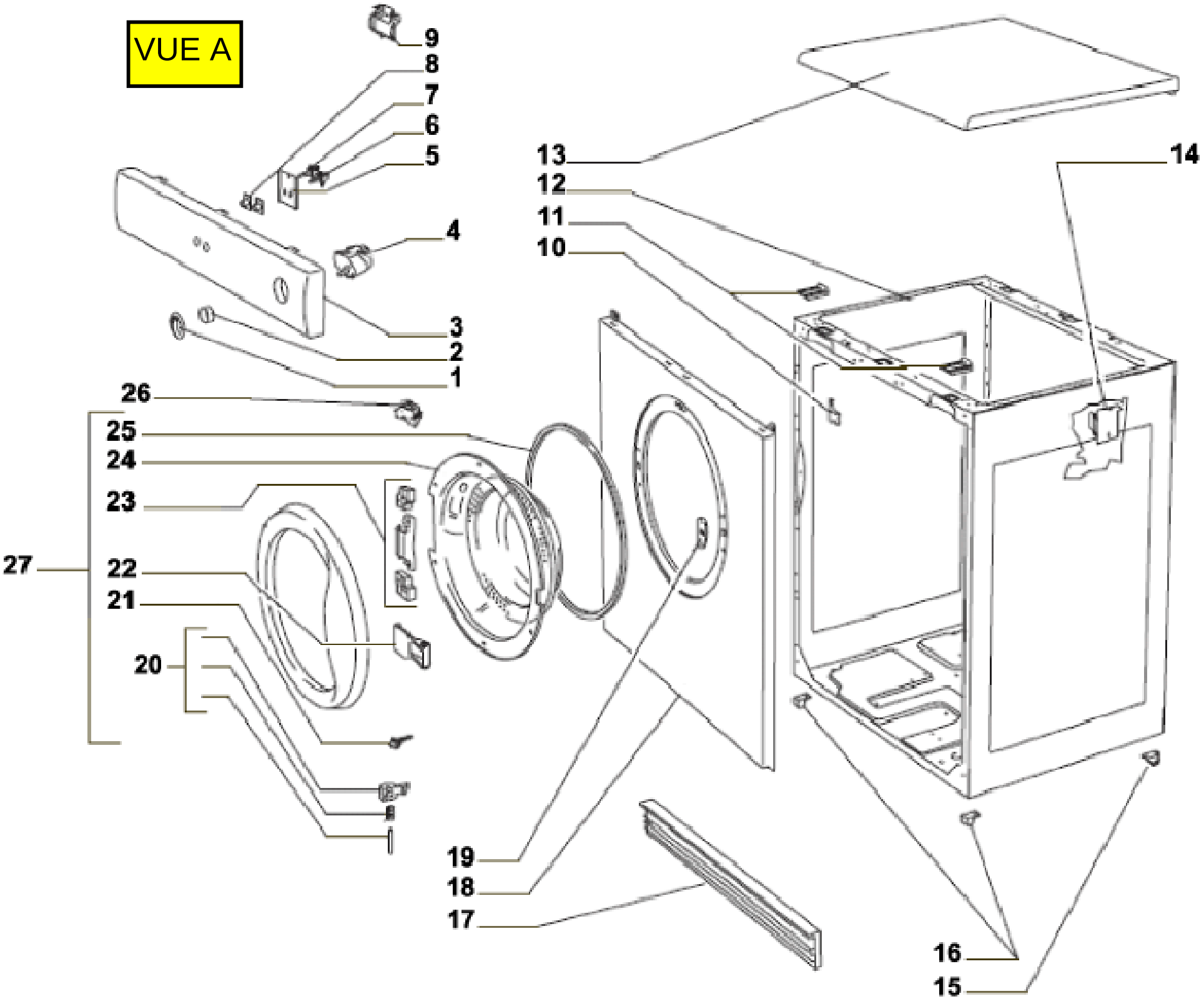
VUE A
9
8
7
6
5
4
3
2
1
26
25
24
23
27
22
21
20
19
18
17
13
12
11
10
14
16
15

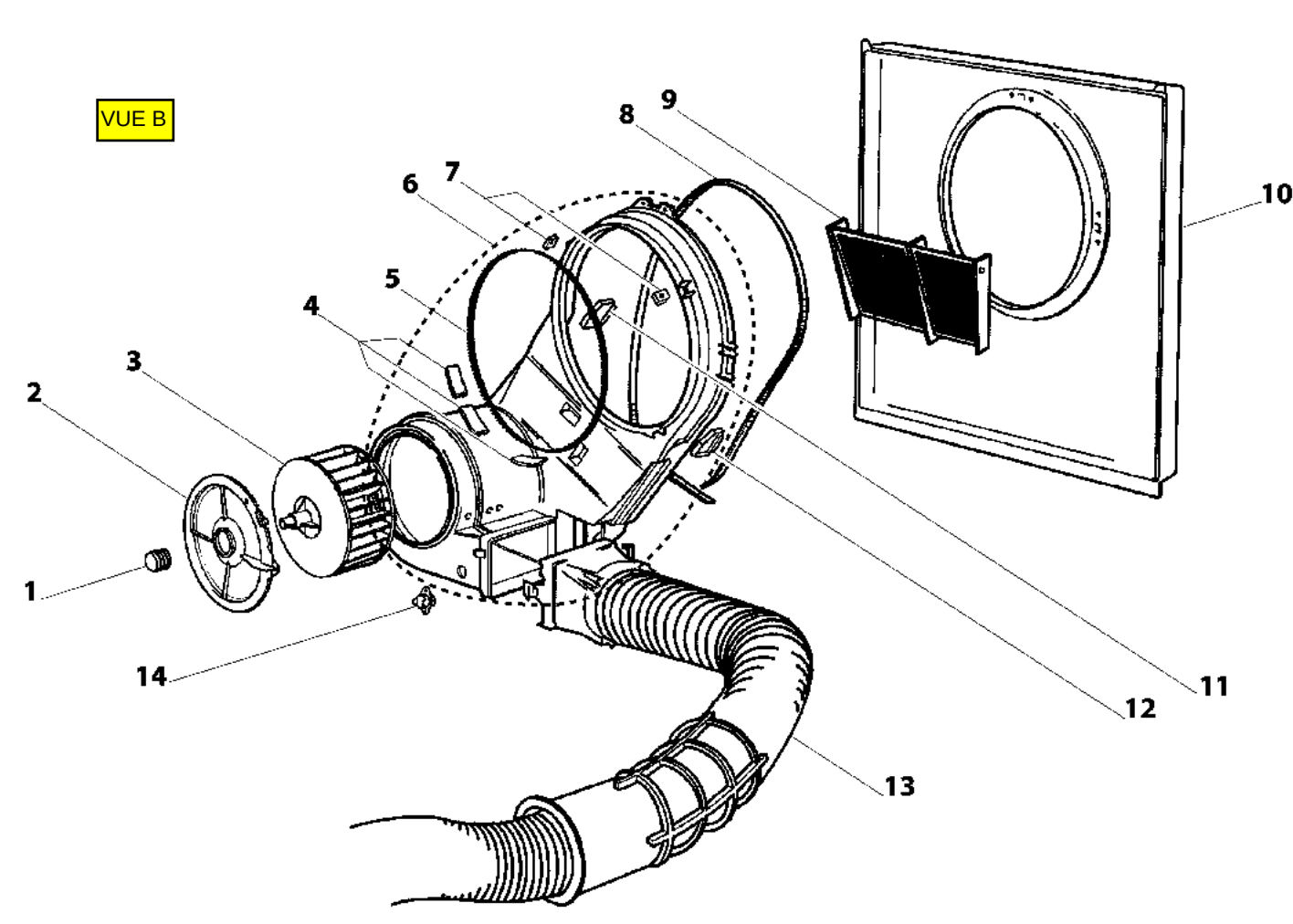
VUE B
1
2
3
4
5
6
7
8
9
10
11
12
13
14

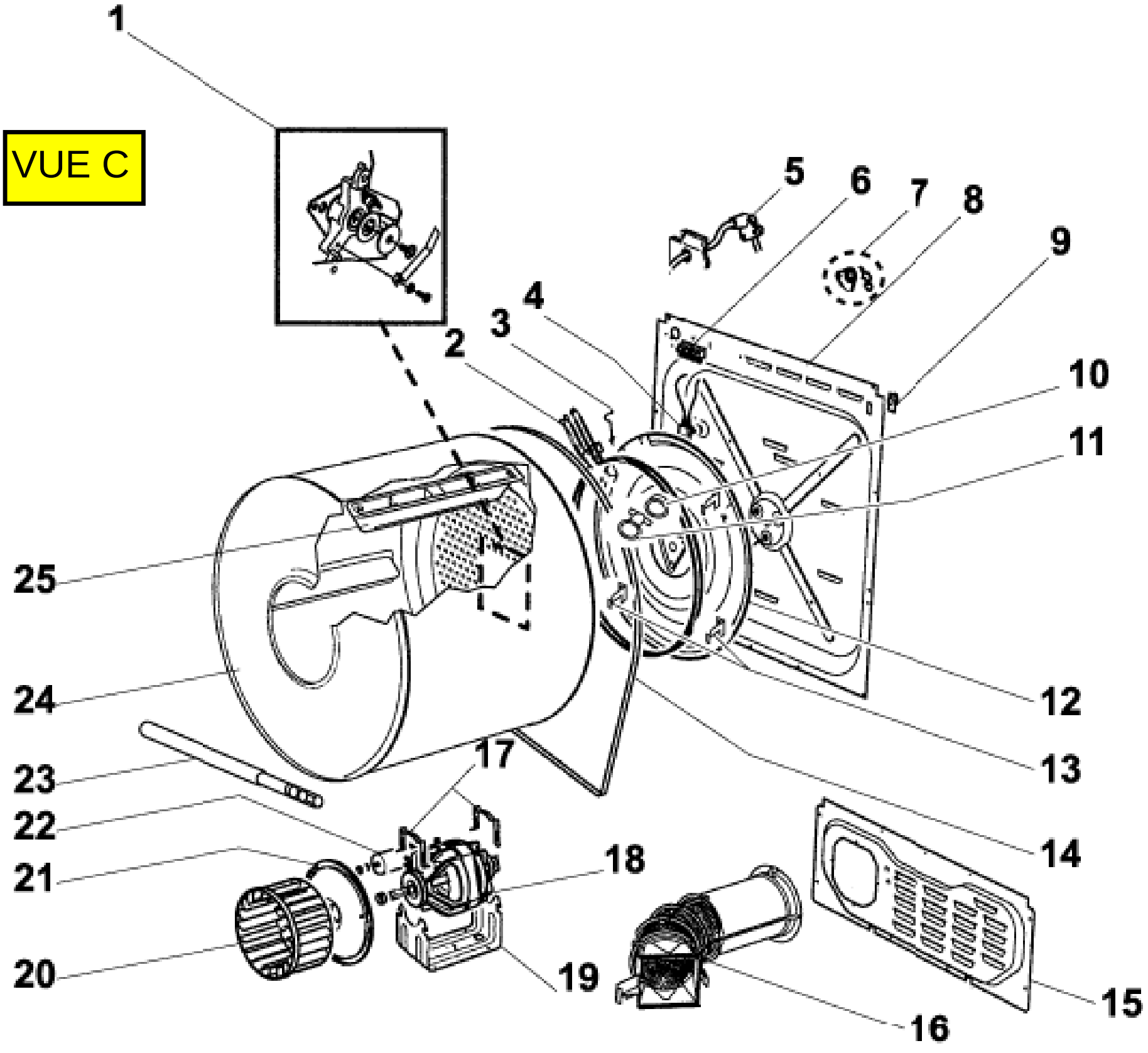
VUE C
1
2
3
4
5
6
7
8
9
10
11
12
13
14
15
16
17
18
19
20
21
22
23
24
25