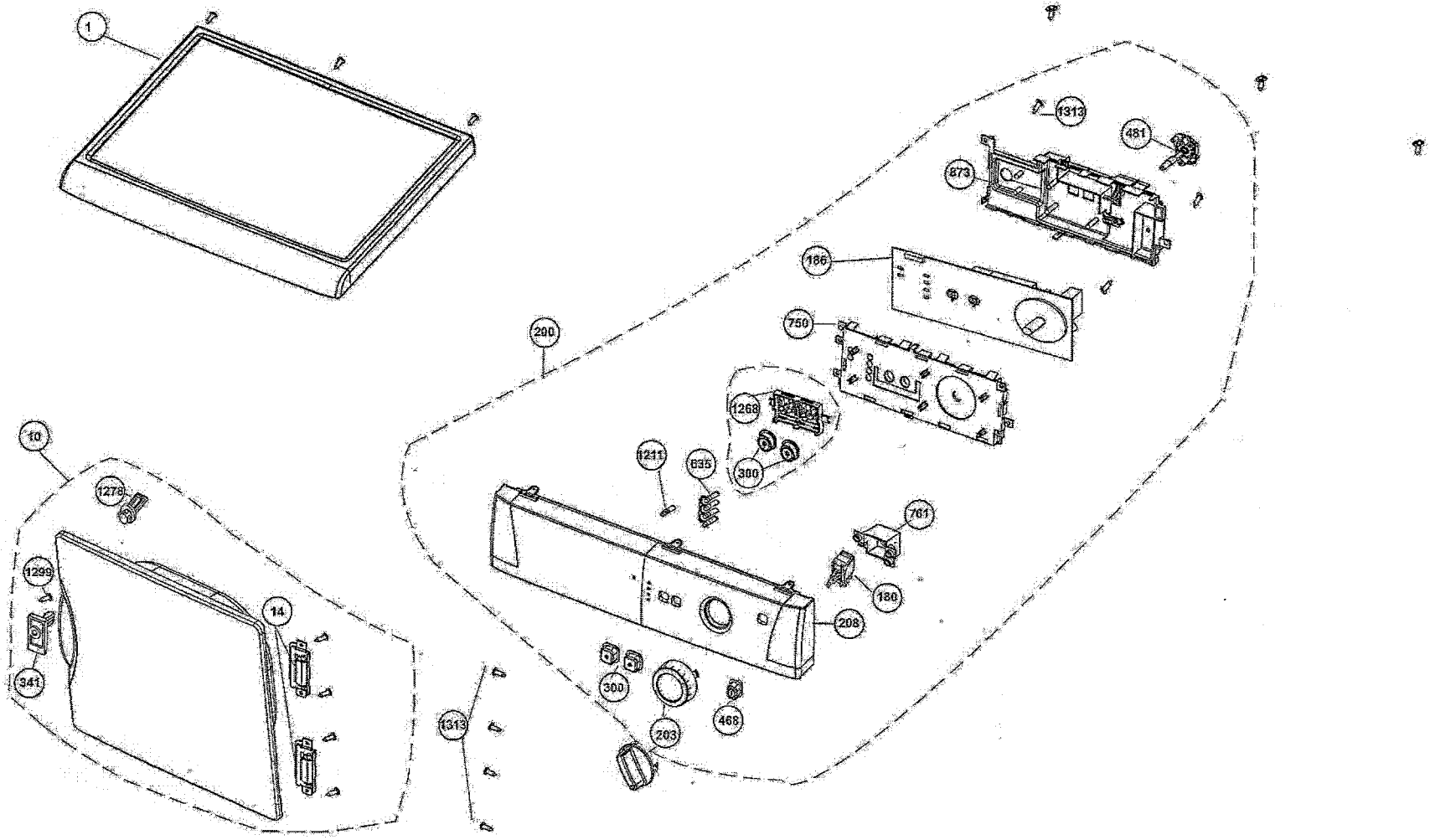
1
1313
481
873
186
750
200
1268
1211
635
300
761
180
208
10
1278
1299
14
341
300
203
468
1313

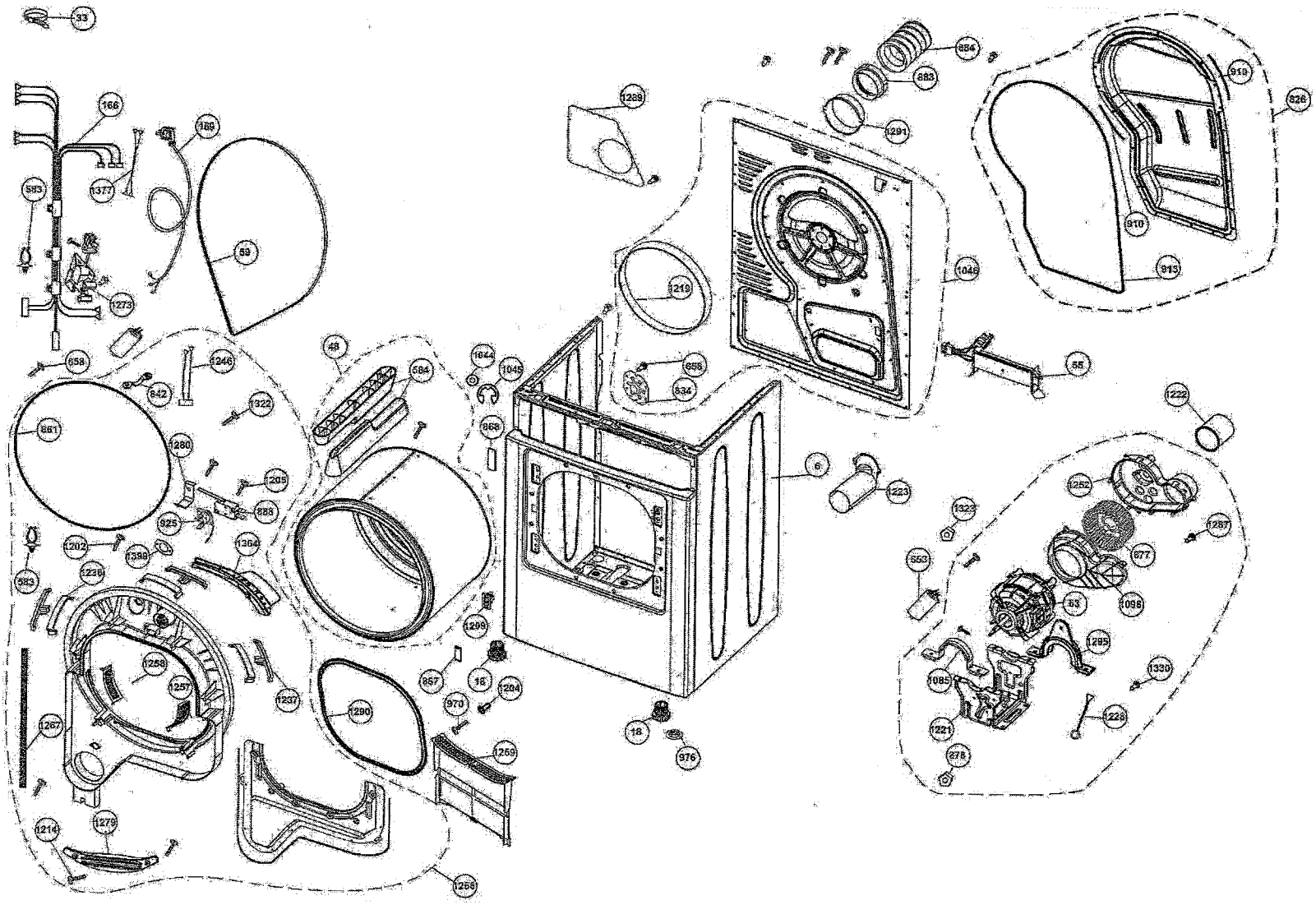
33
166
169
583
1377
1273
59
658
1246
642
1322
861
1280
205
888
925
1202
1398
1364
583
1236
1258
1257
1267
1237
1290
1214
1279
1256
48
584
1044
1045
868
1296
857
12
1204
970
1269
18
976
1289
1219
658
534
6
1223
1046
884
883
291
910
910
913
826
55
1222
1252
1287
1323
677
553
1098
83
1285
1330
1085
1221
1228
278