CAVE A VIN n°3 SC-110

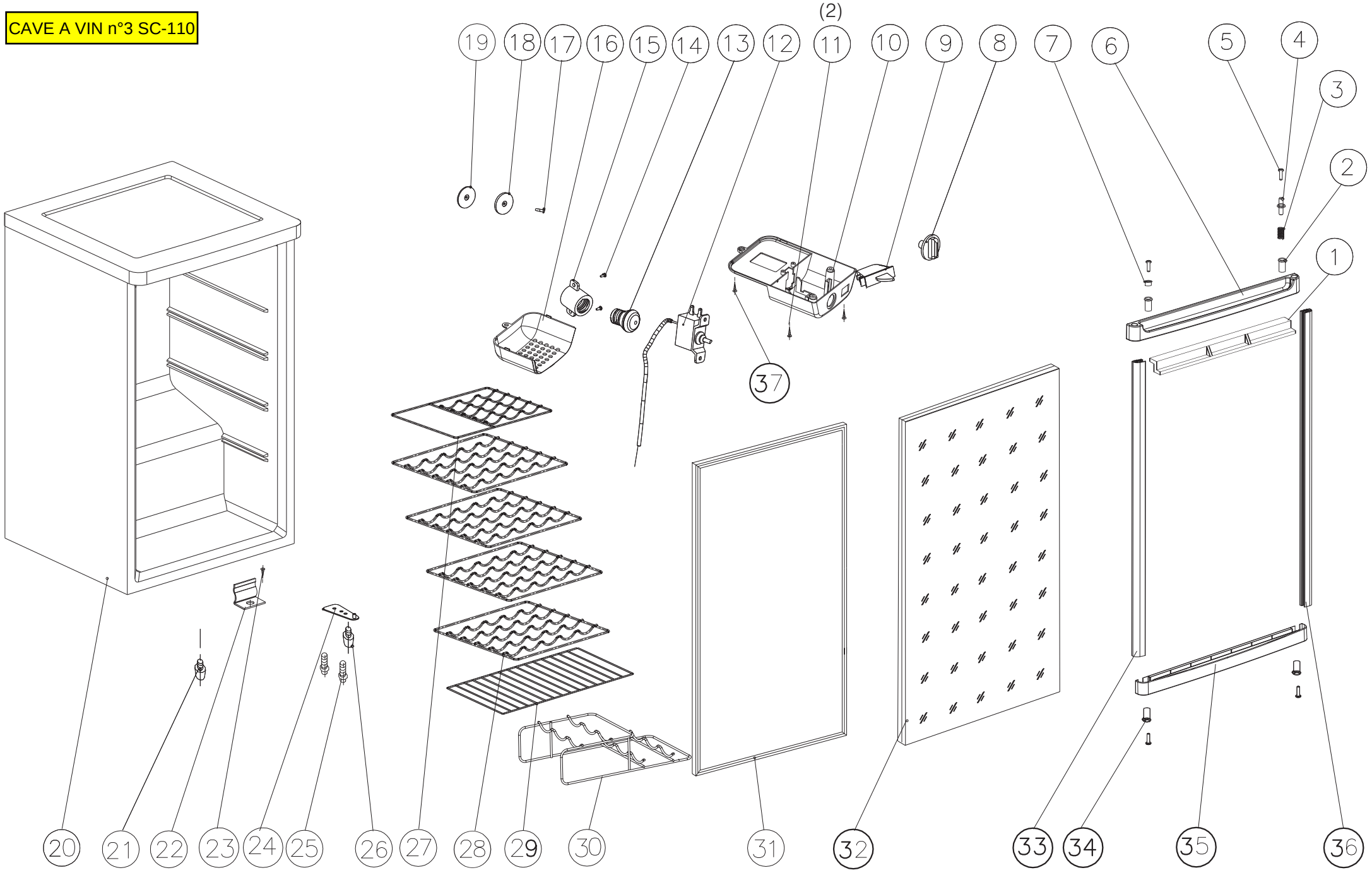

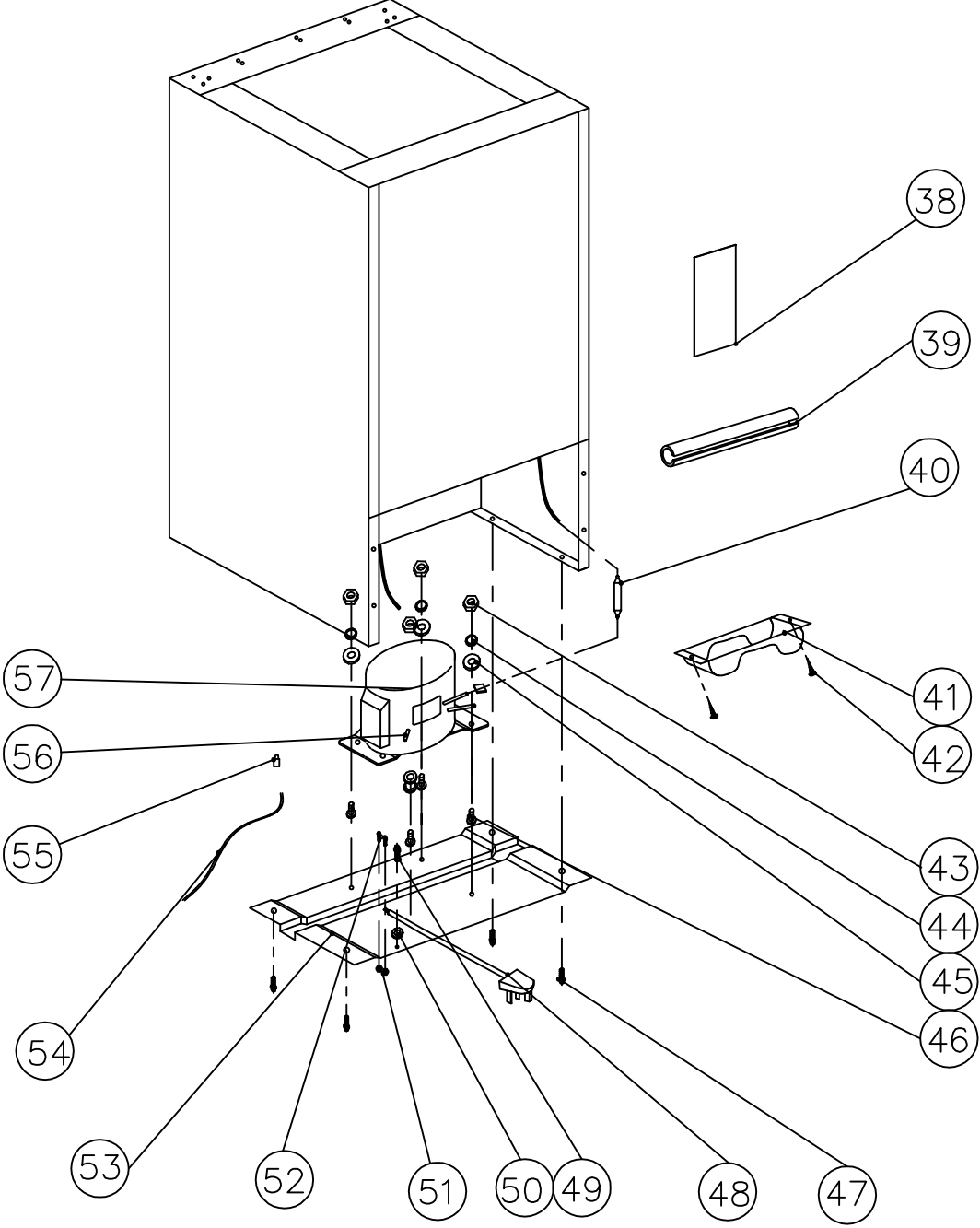
38
39
40
41
42
43
44
45
46
47
48
49
50
51
52
53
54
55
56
57