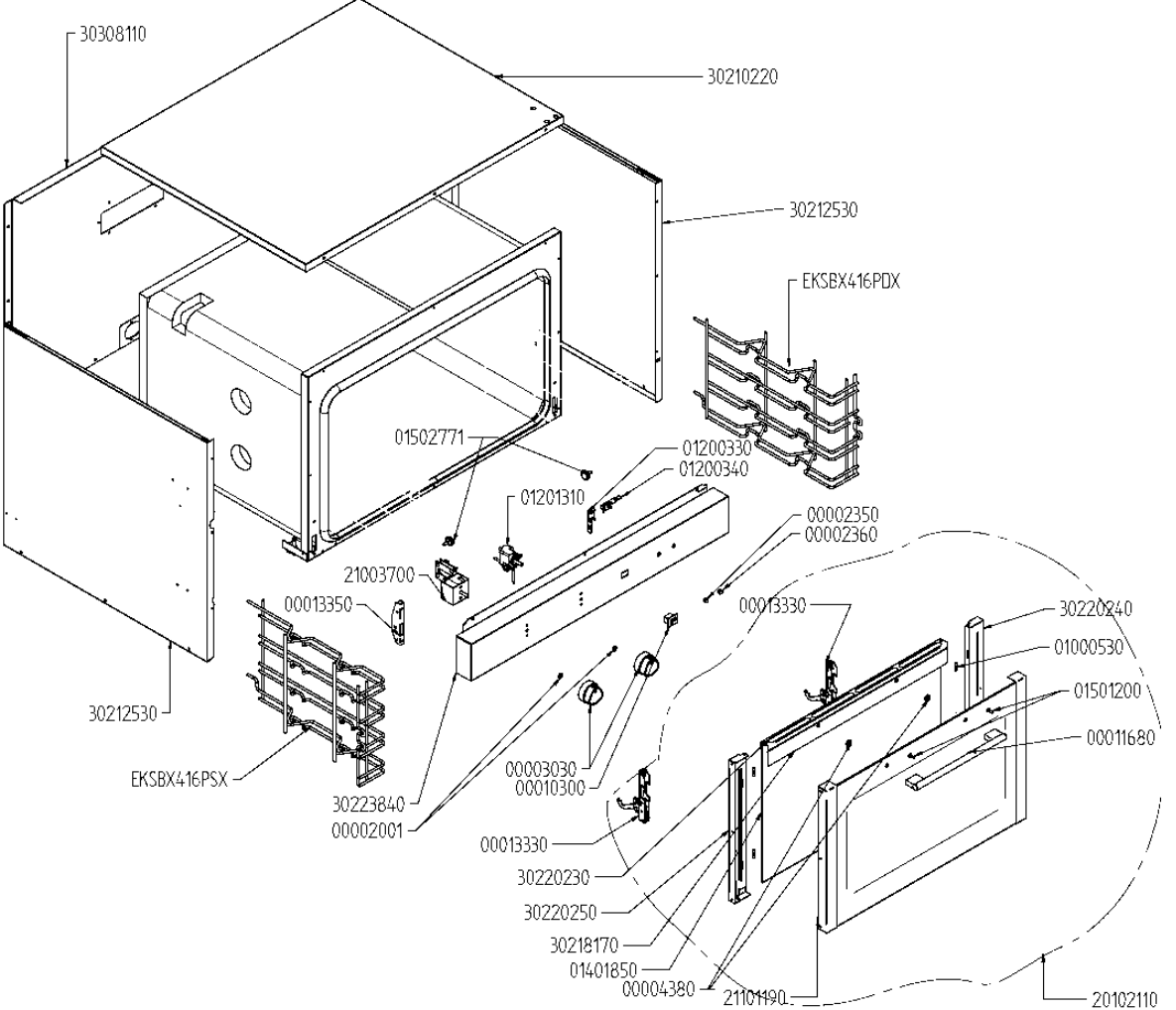
30308110
30210220
30212530
EKSBX416PDX
01502771
01200330
01200340
01201310
00002350
00002360
21003700
00013350
00013330
30220240
01000530
01501200
00011680
30212530
EKSBX416PSX
00003030
00010300
30223840
00002001
00013330
30220230
30220250
30218170
01401850
00004380
21101190
20102110

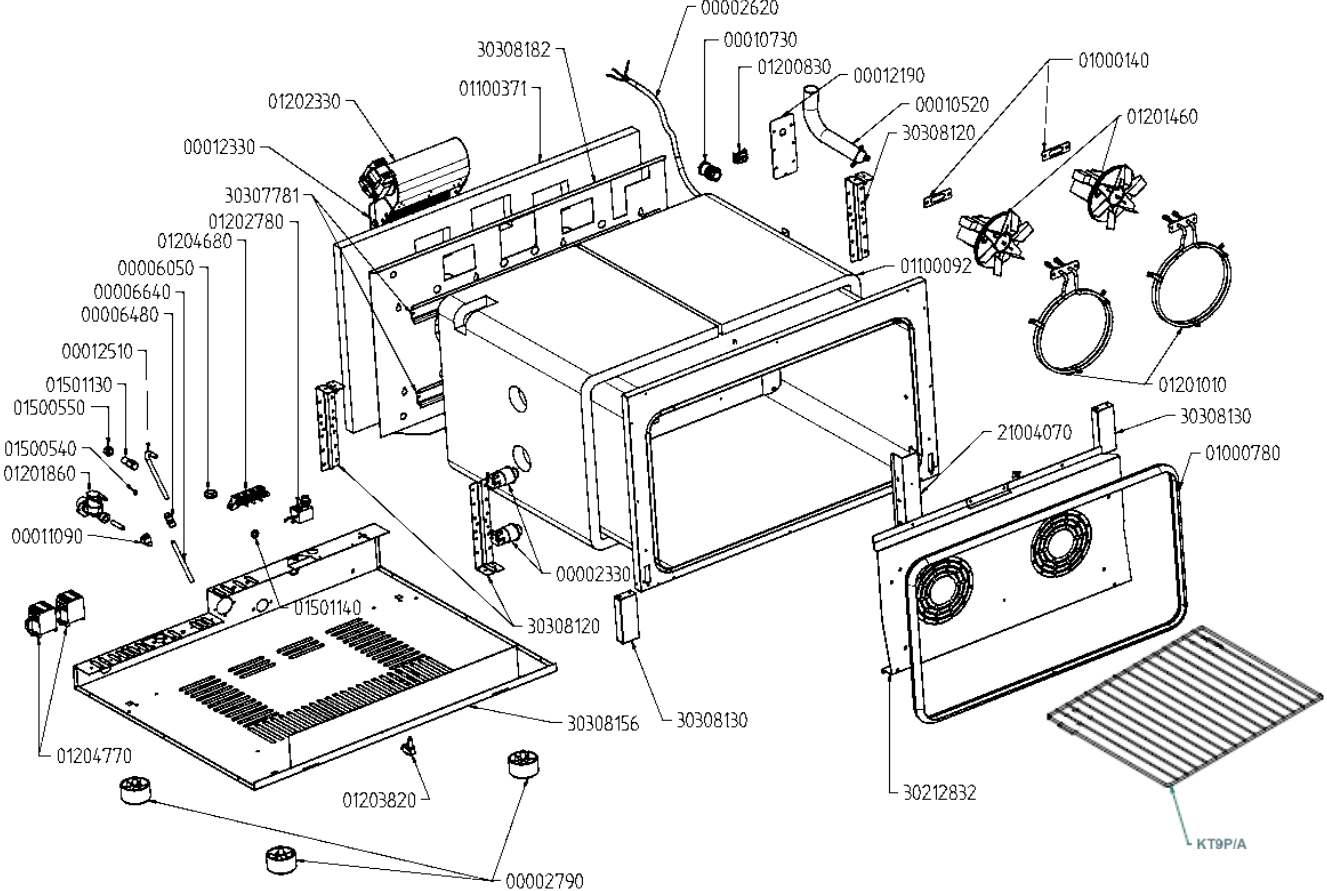
00002620
30308182
00010730
01200830
00012190
01000140
01100371
01202330
00010520
01201460
30308120
00012330
30307781
01202780
01204680
01100092
00006050
00006640
00006480
00012510
01501130
01500550
01201010
30308130
21004070
01000780
01500540
01201860
00011090
00002330
01501140
30308120
30308156
30308130
01204770
01203820
30212832
00002790
KT9P/A