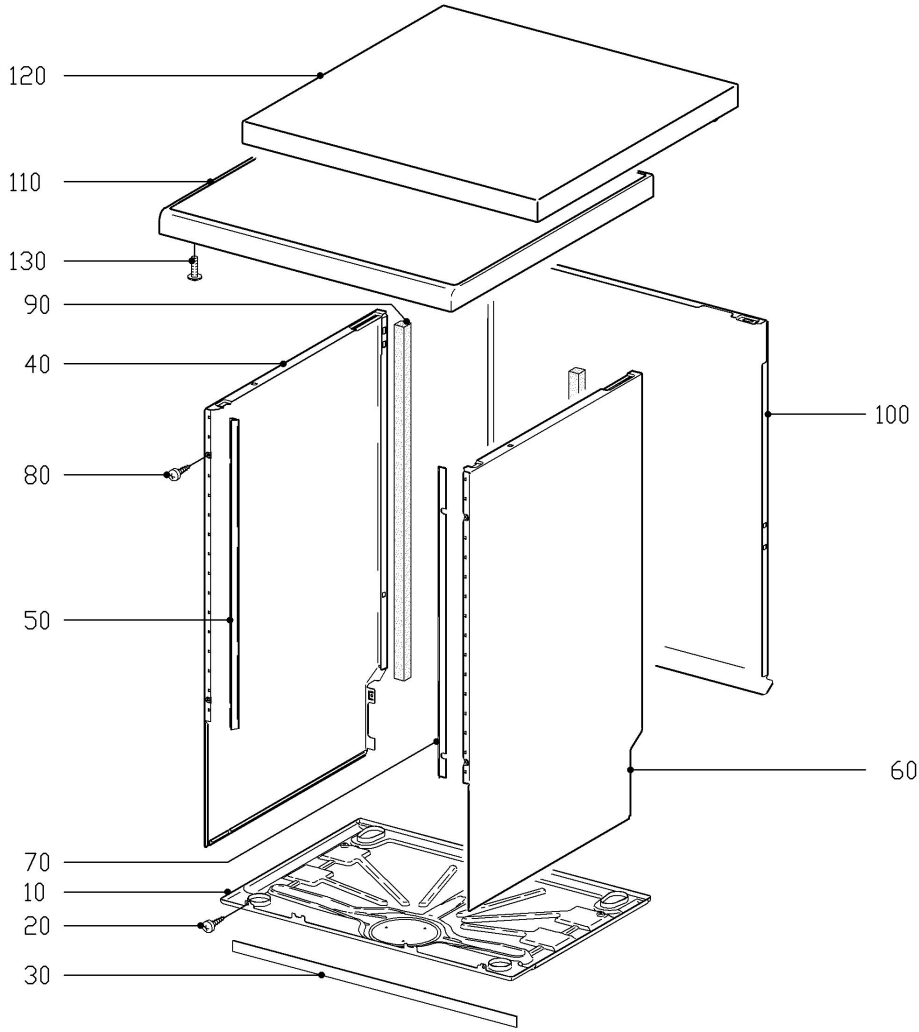
120
110
130
90
40
80
50
70
10
20
30
100
60

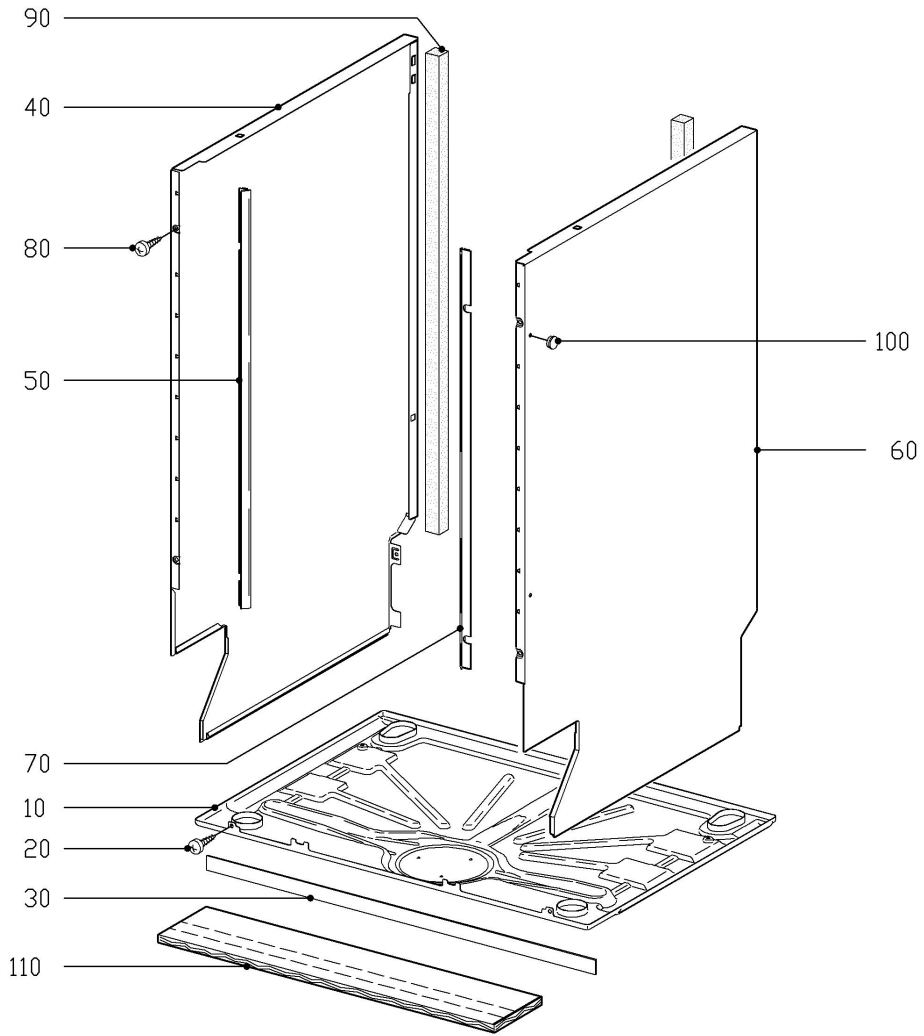
90
40
80
50
100
60
70
10
20
30
110

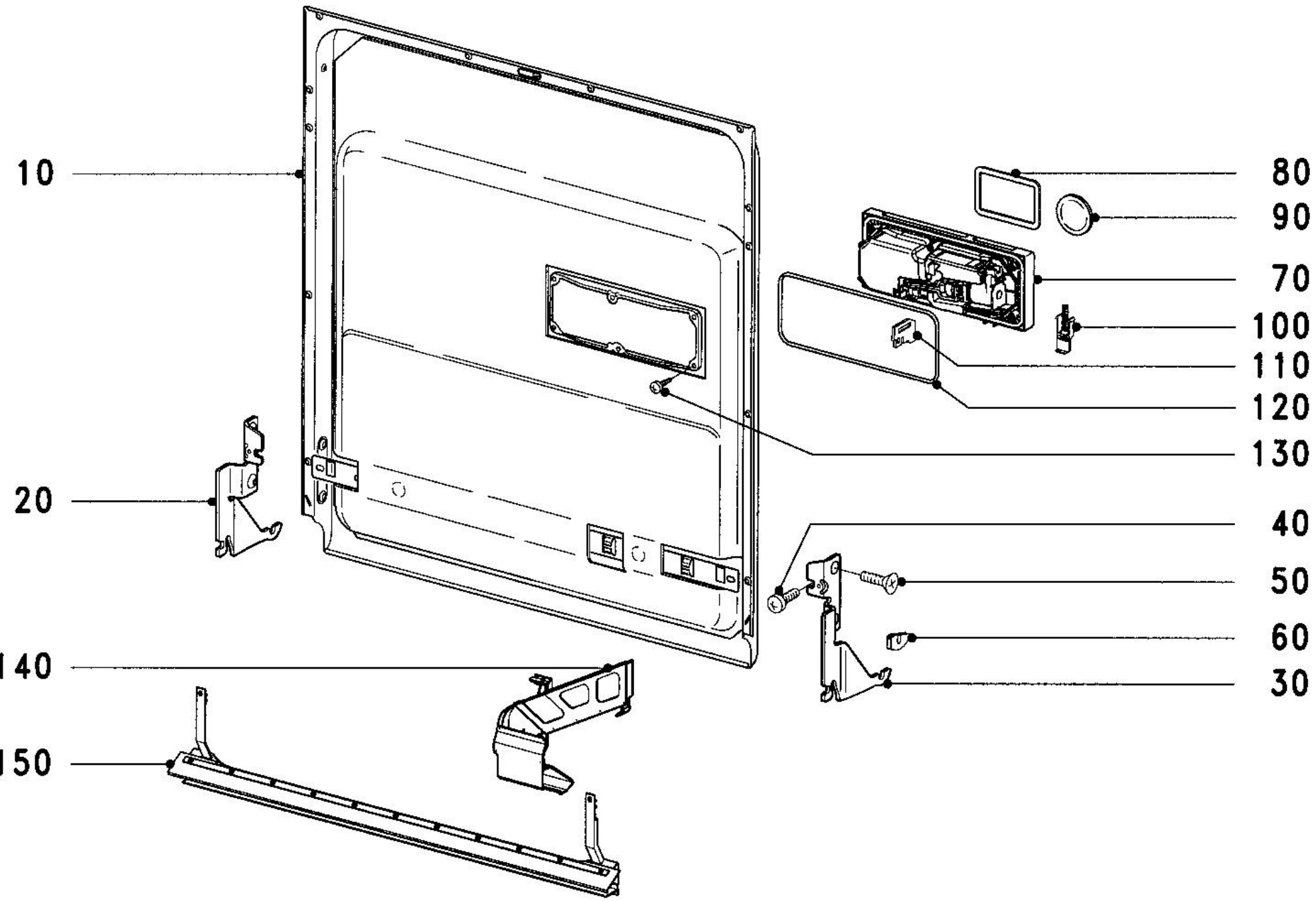
10
20
140
150
80
90
70
100
110
120
130
40
50
60
30

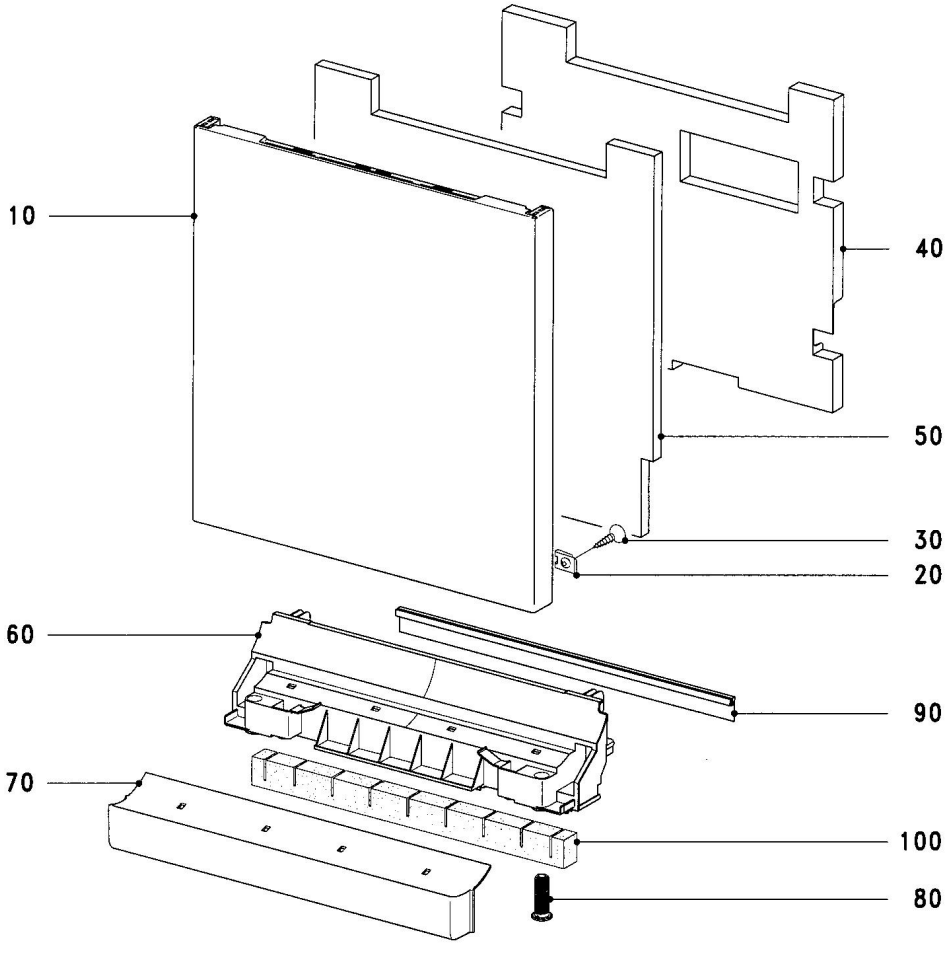
10
40
50
30
20
60
90
70
100
80

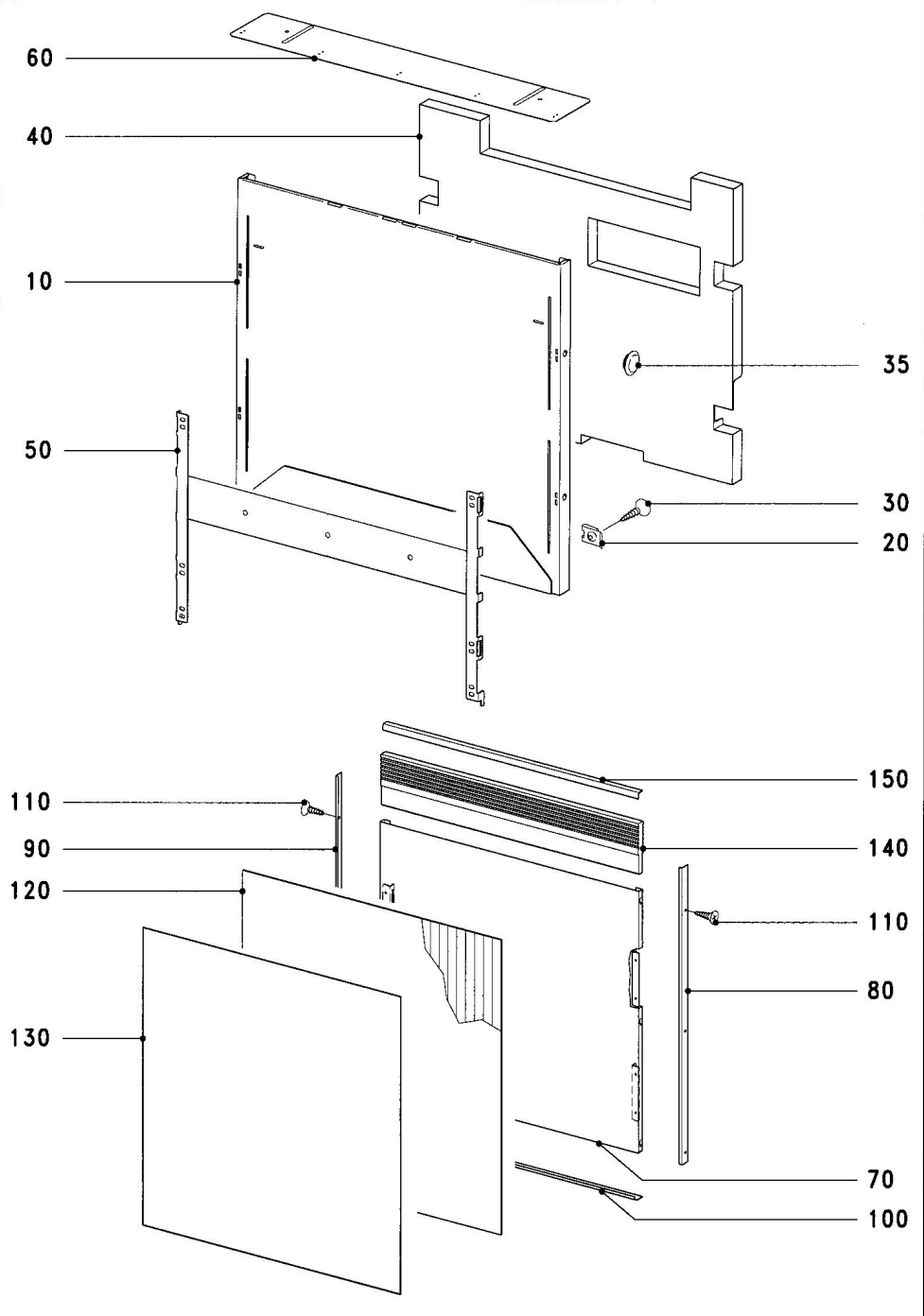
60
40
10
35
50
30
20
150
110
140
90
120
110
80
130
70
100

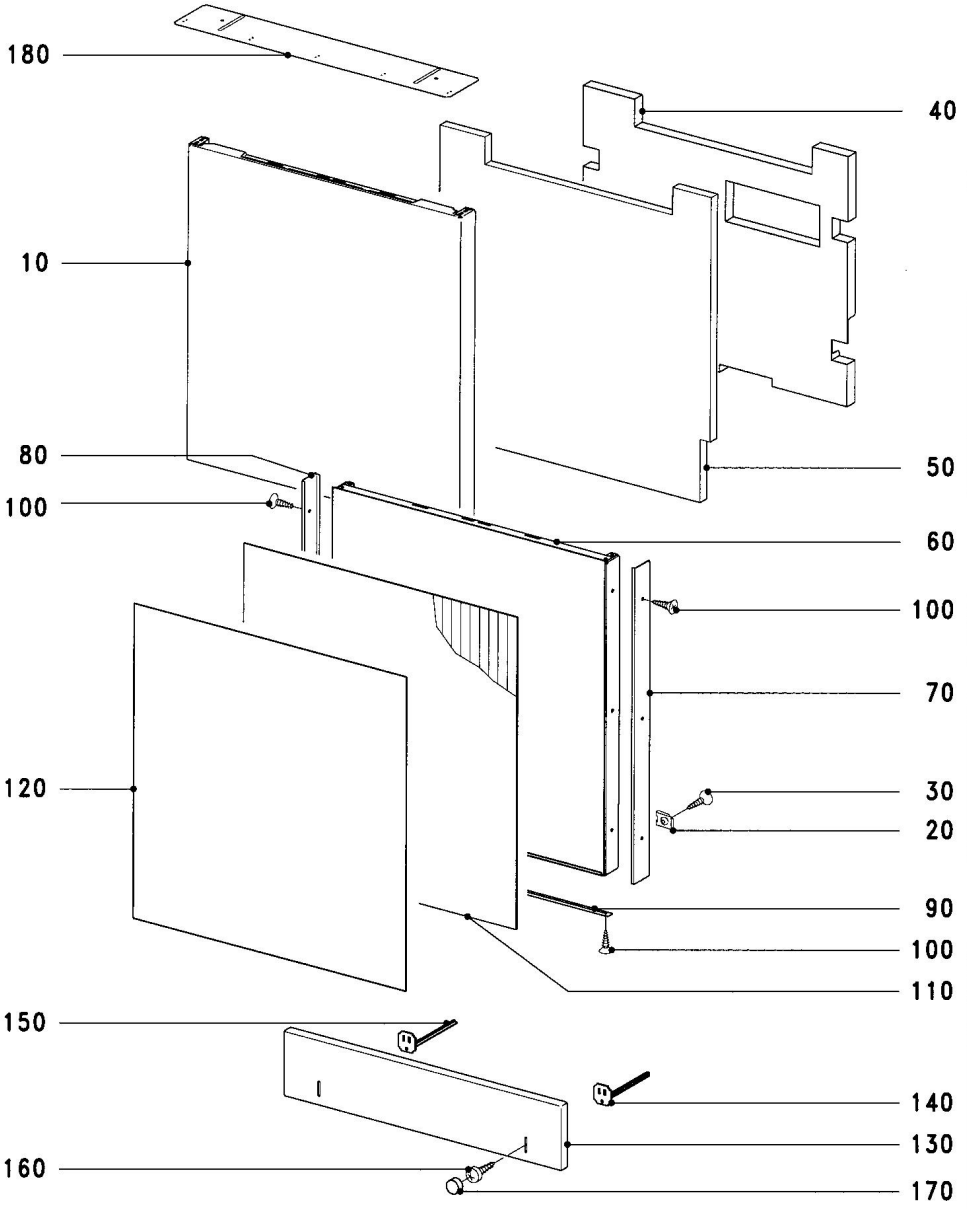
180
40
10
80
50
100
60
100
70
120
30
20
90
100
110
150
140
130
160
170

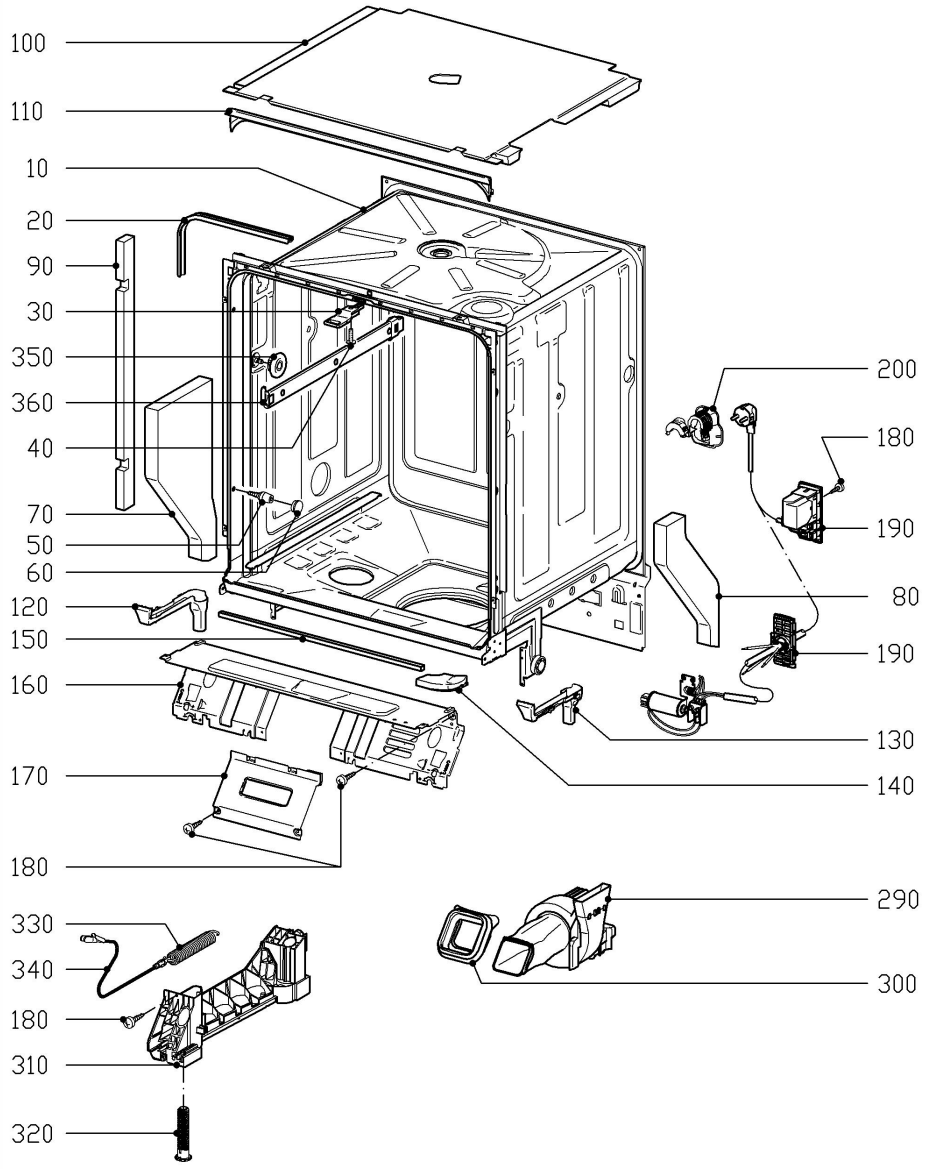
100
110
10
20
90
30
350
360
40
70
50
60
120
150
160
170
180
330
340
180
310
320
200
180
190
80
190
130
140
290
300

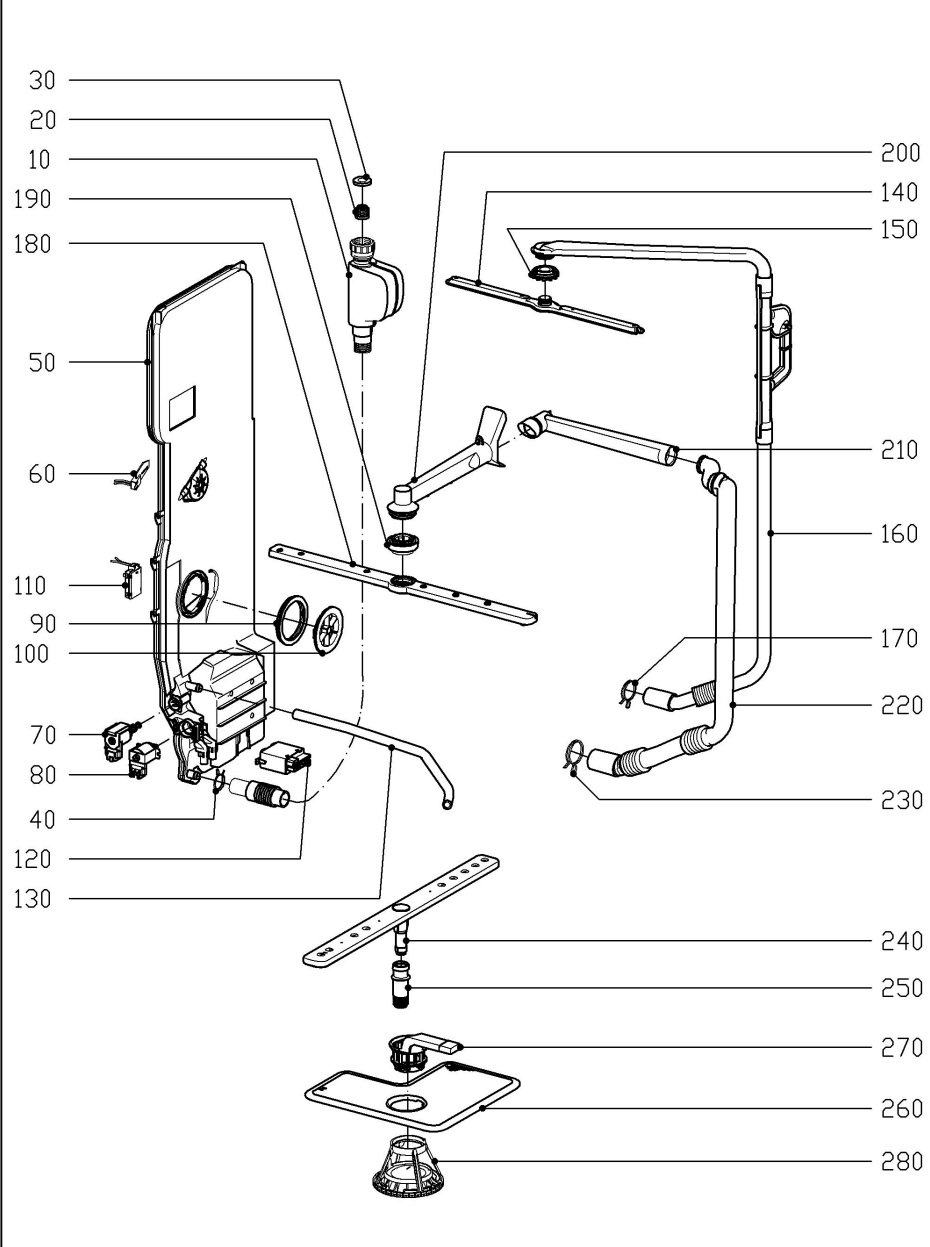
30
20
10
190
180
50
60
110
90
100
70
80
40
120
130
200
140
150
210
160
170
220
230
240
250
270
260
280

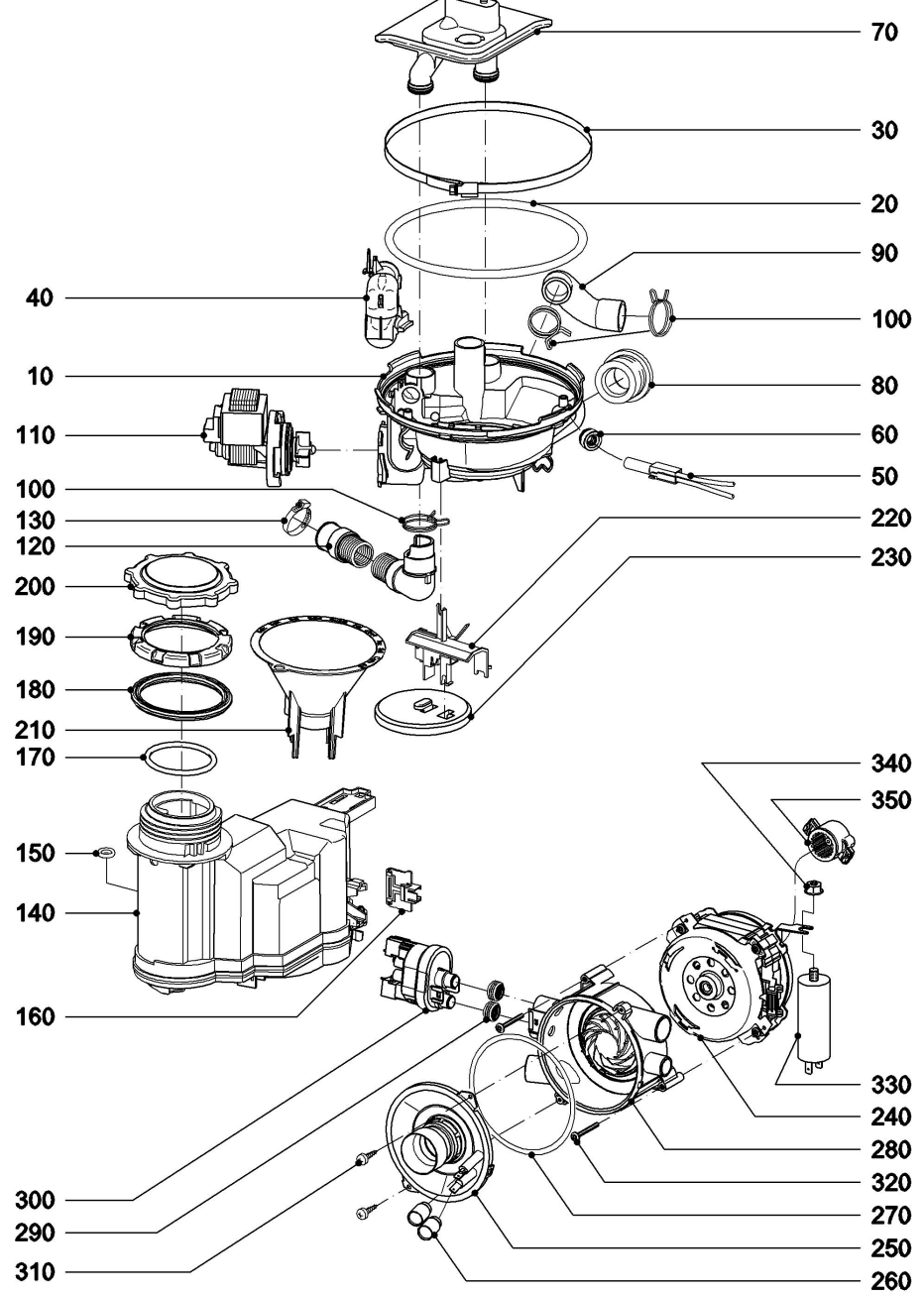
70
30
20
90
40
100
10
80
110
60
50
100
130
220
120
230
200
190
180
210
170
340
350
150
140
160
330
240
280
320
300
270
290
250
310
260

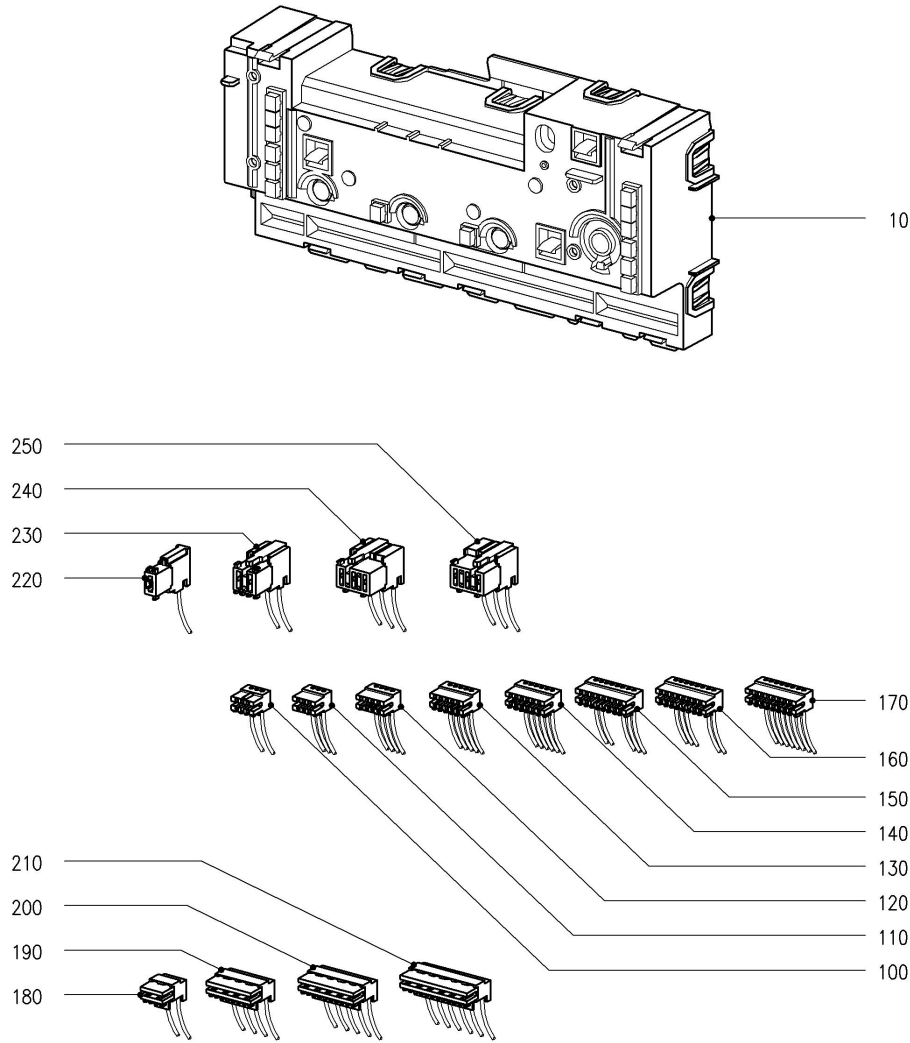
10
250
240
230
220
170
160
150
140
130
120
110
100
210
200
190
180

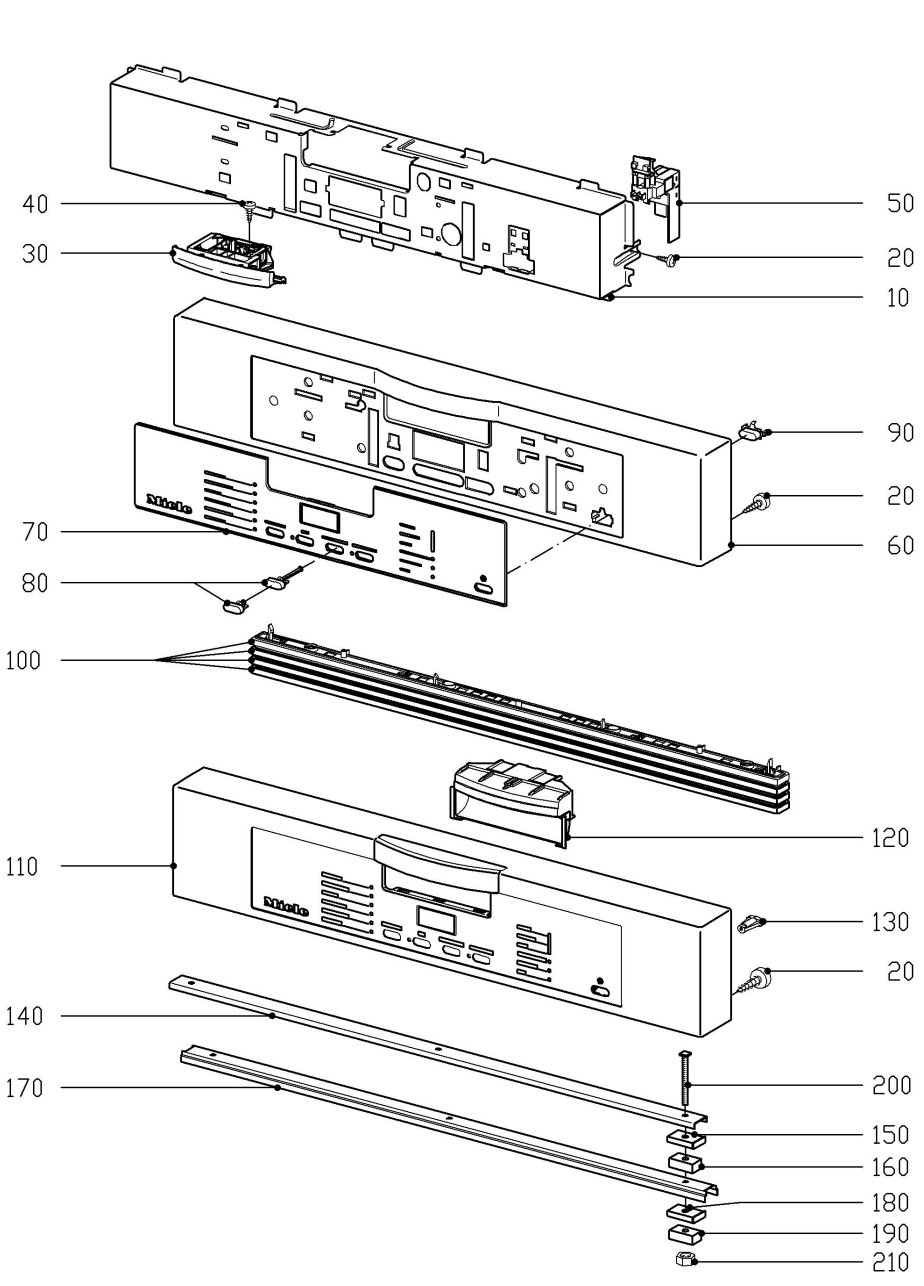
40
30
50
20
10
90
20
70
60
80
100
120
110
130
20
140
200
170
150
160
180
190
210

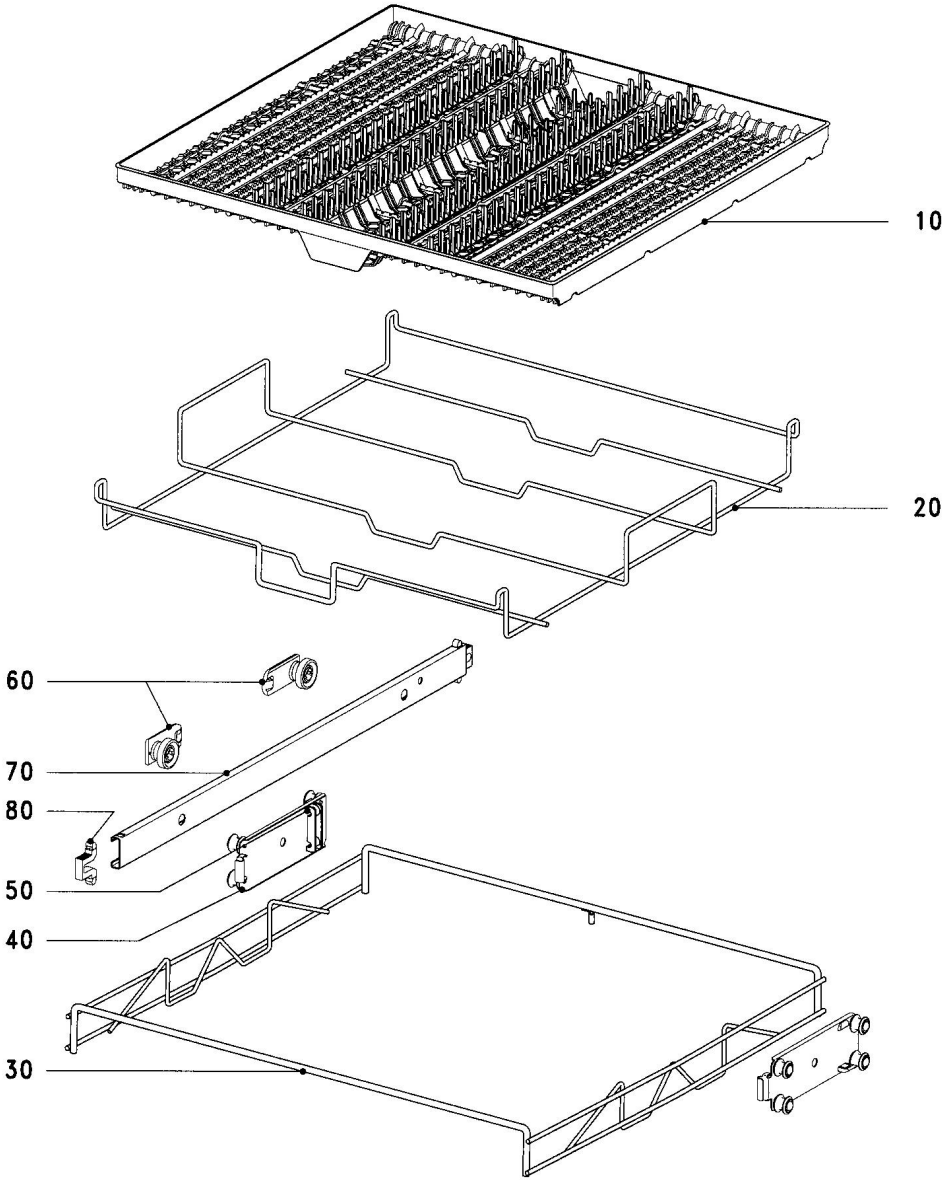
10
20
60
70
80
50
40
30

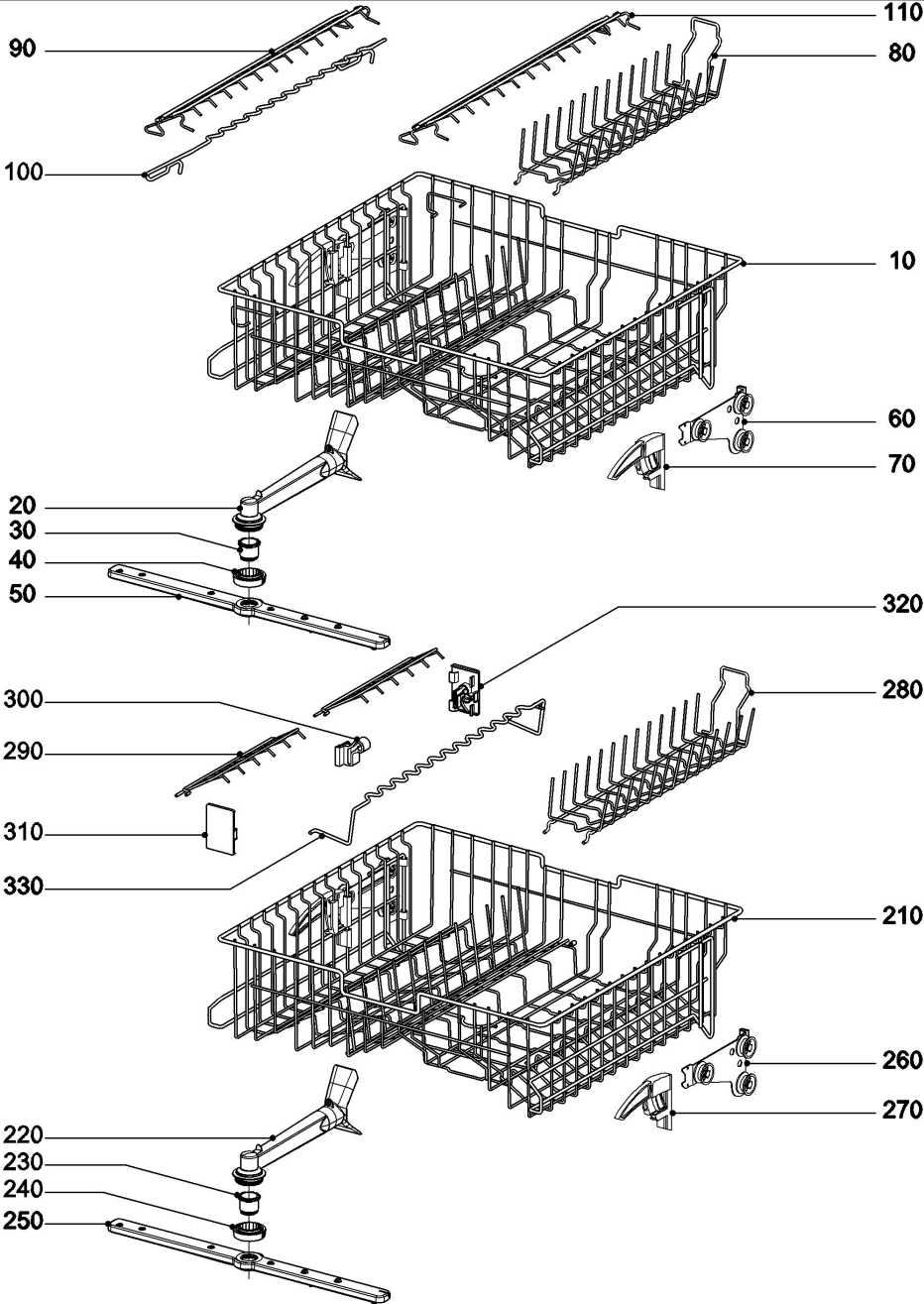
110
90
80
100
10
60
70
20
30
40
50
320
300
280
290
310
330
210
260
270
220
230
240
250

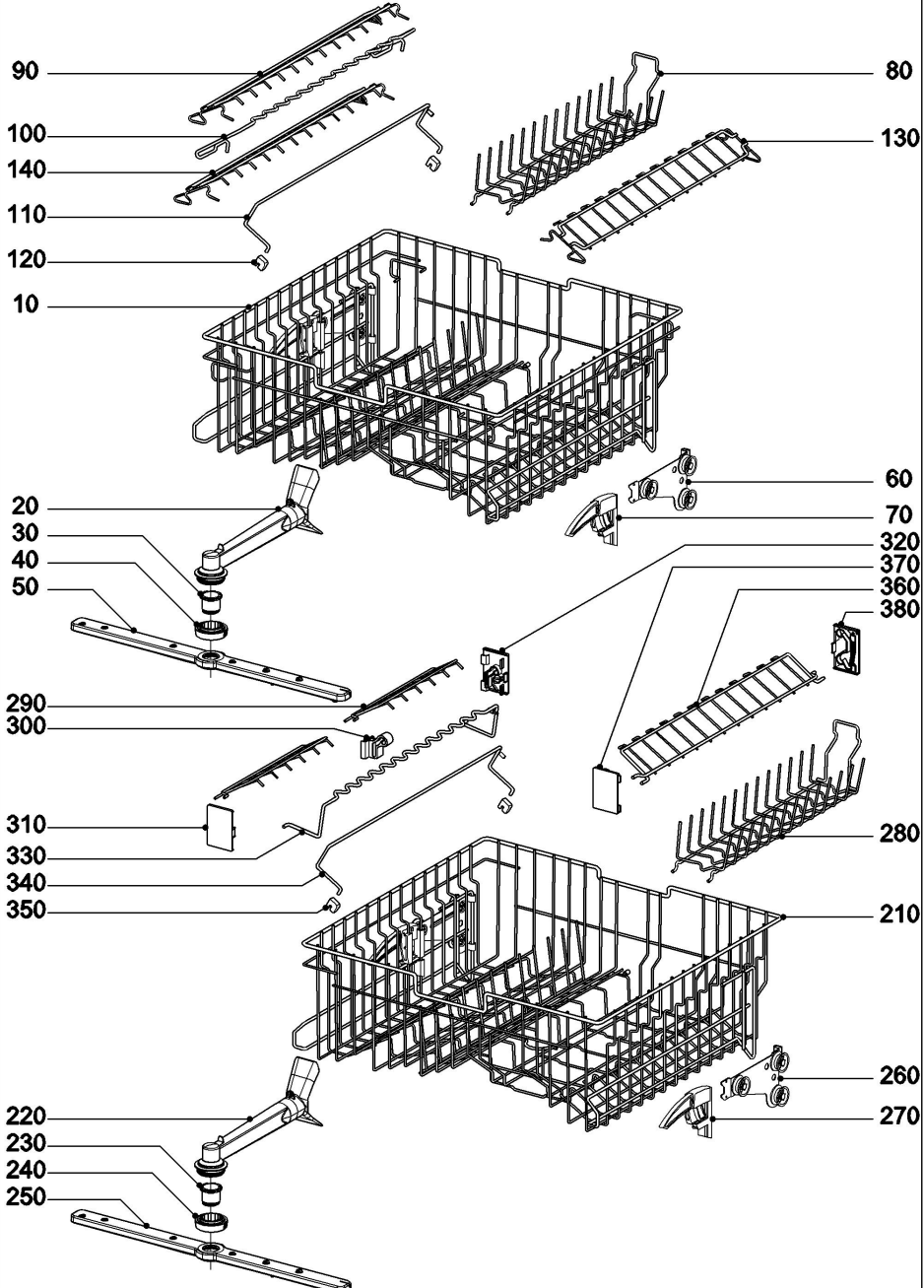
90
100
140
110
120
10
80
130
60
70
20
30
40
50
320
370
360
380
290
300
310
330
340
350
280
210
260
270
220
230
240
250

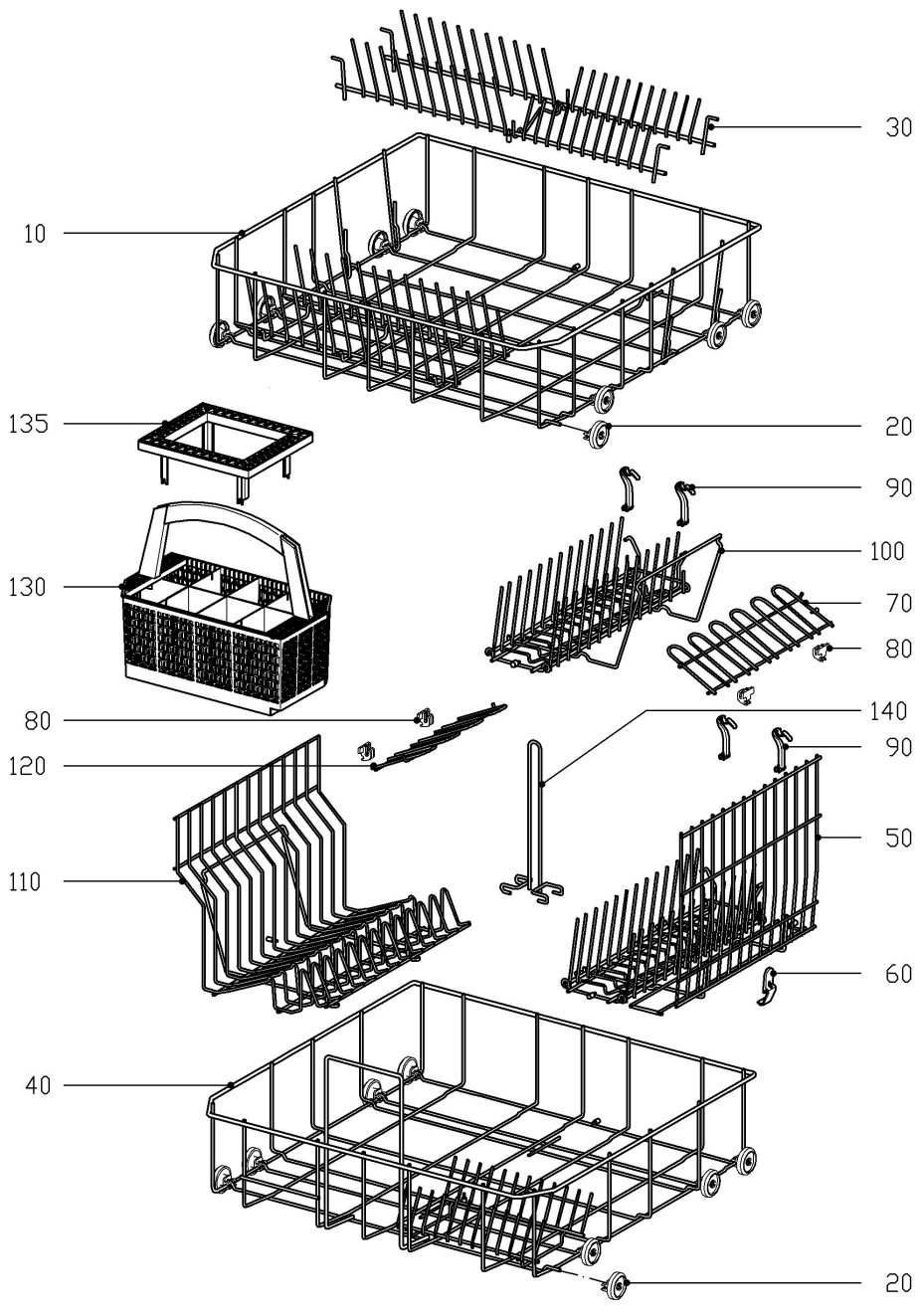
30
10
20
135
90
100
130
70
80
80
140
120
90
50
110
60
40
20

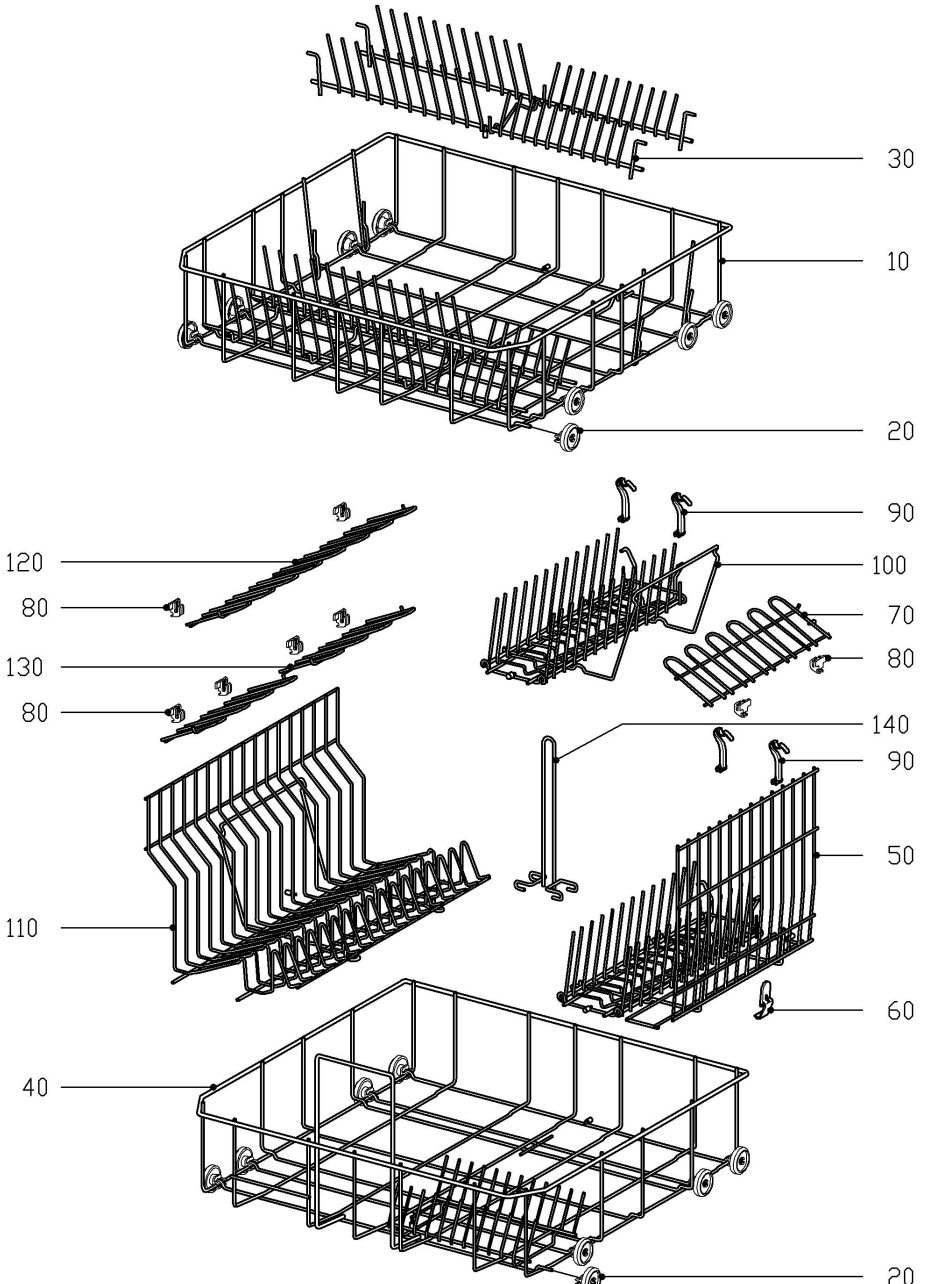
30
10
20
90
120
100
80
70
130
80
80
140
90
50
110
60
40
20

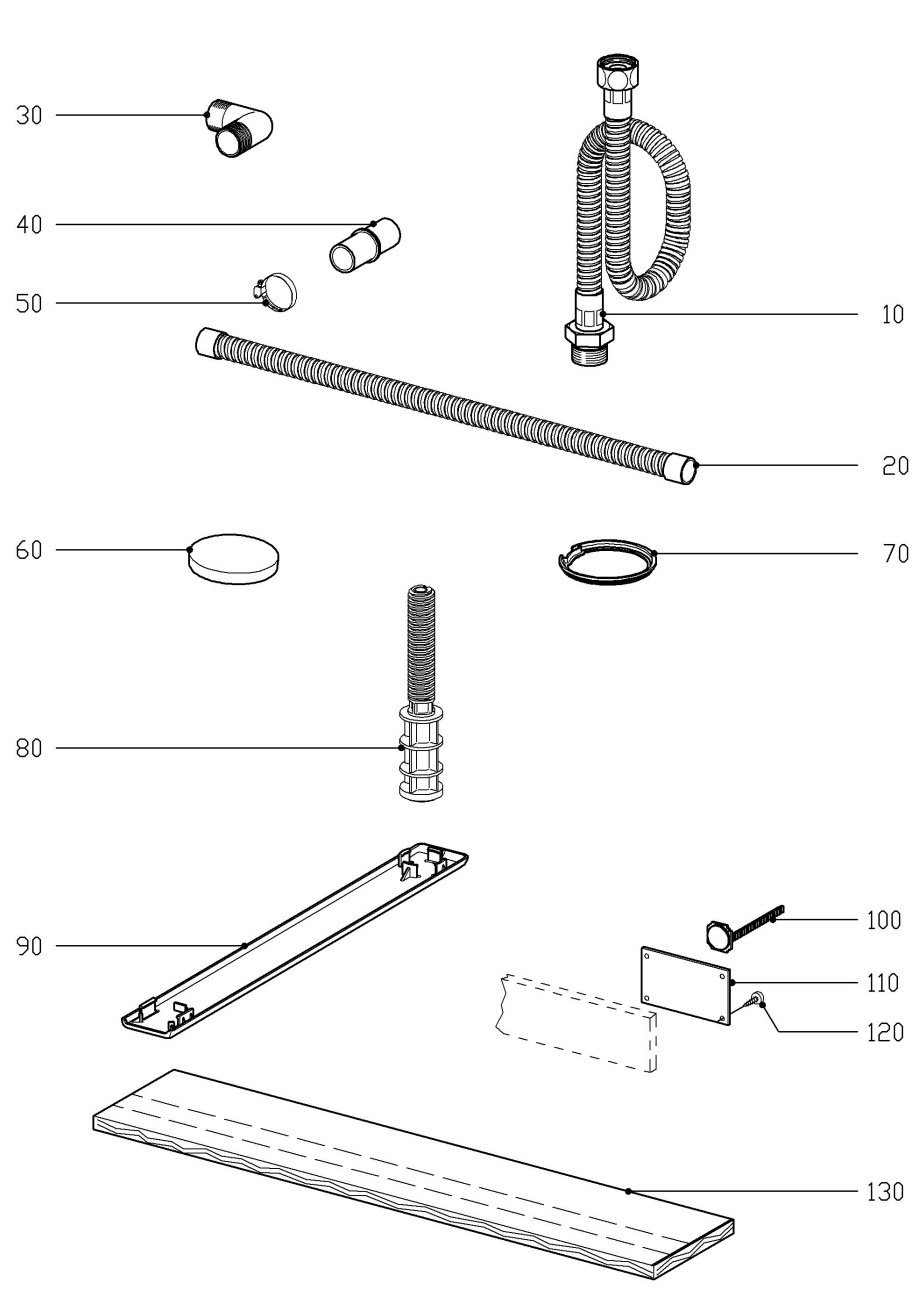
30
40
50
10
20
60
70
80
90
100
110
120
130