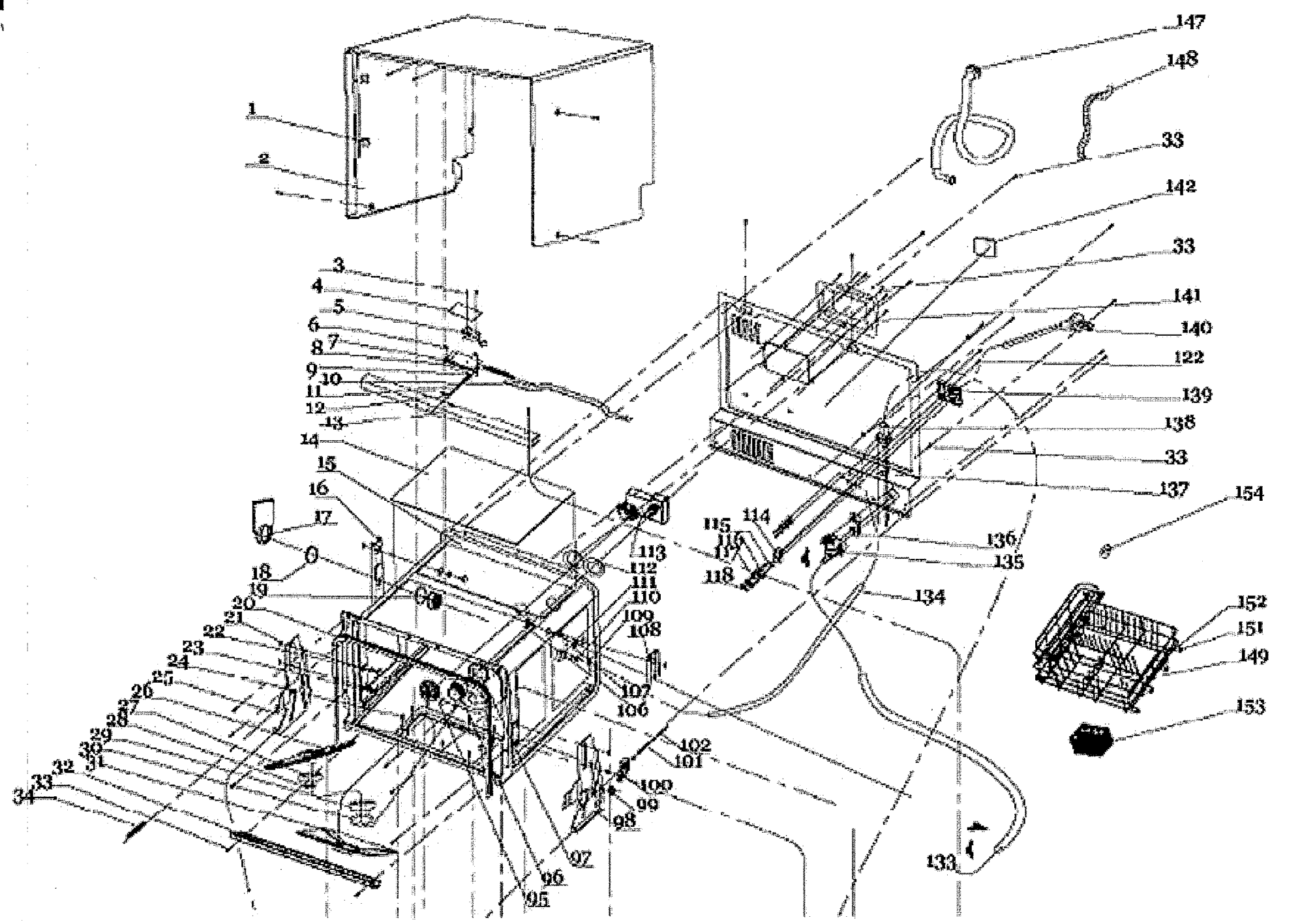
147
148
1
33
2
142
33
3
4
141
5
140
6
7
122
8
9
10
139
11
12
138
13
14
33
15
137
154
16
17
115
114
136
113
116
135
18
112
117
0
111
118
134
19
110
20
109
152
21
108
151
22
149
23
24
107
25
106
153
26
27
28
102
29
101
30
31
100
32
99
33
98
34
97
133
96
95

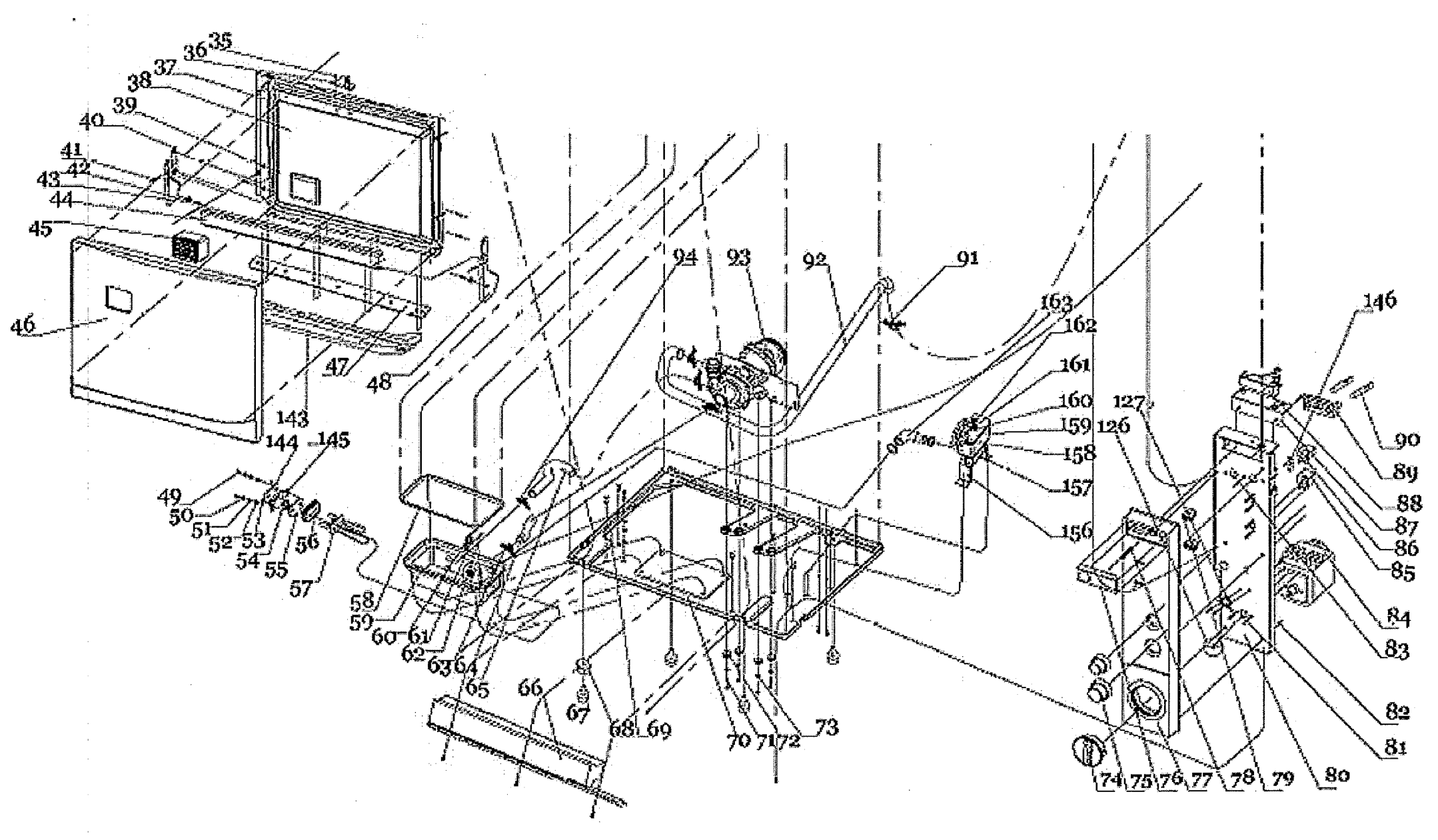
35
36
37
38
39
40
41
42
43
44
45
46
47
48
143
144
145
49
50
51
52
53
54
55
56
57
58
59
60
61
62
63
64
65
66
67
68
69
70
71
72
73
94
93
92
91
163
162
161
160
159
158
157
156
146
127
126
90
89
88
87
86
85
84
83
82
81
74
75
76
77
78
79
80