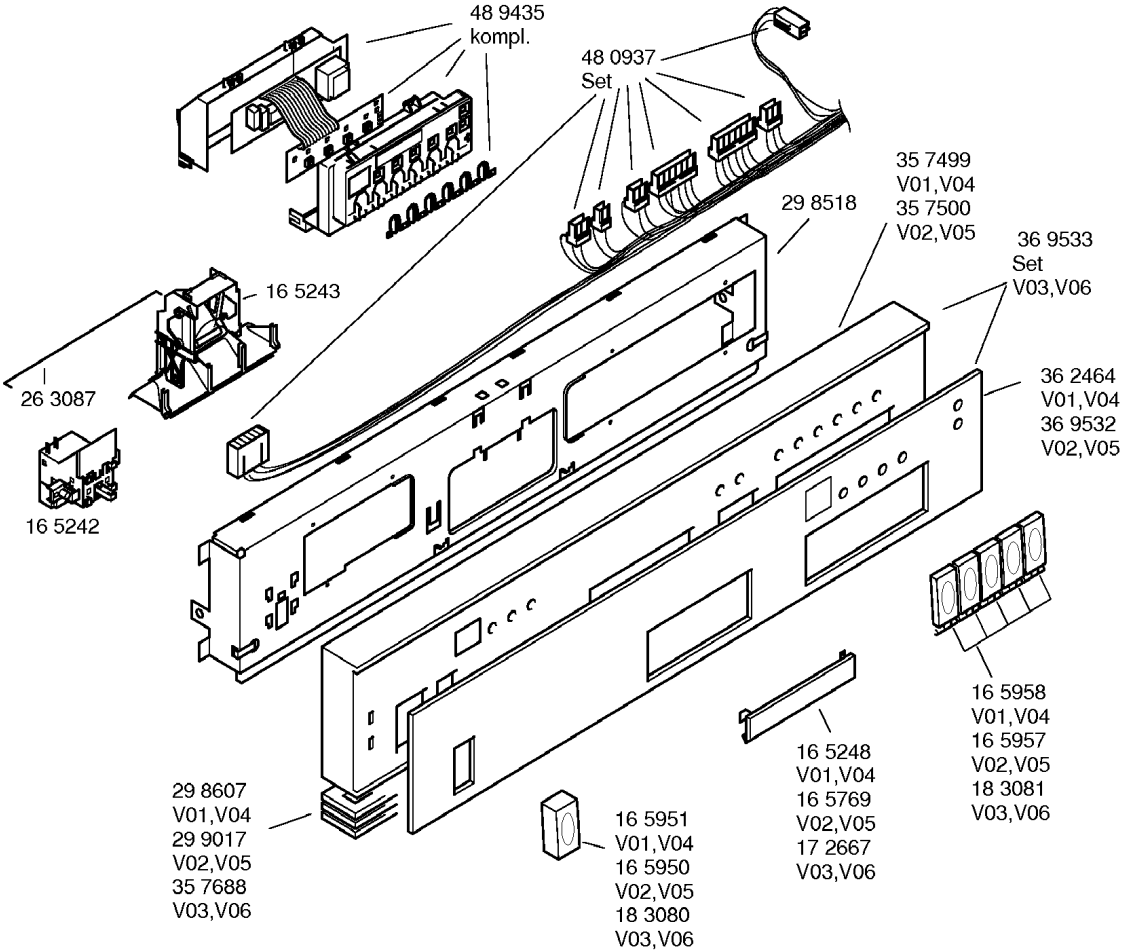
48 9435
kompl.
48 0937
Set
35 7499
V01,V04
35 7500
V02,V05
29 8518
36 9533
Set
V03,V06
16 5243
26 3087
36 2464
V01,V04
36 9532
V02,V05
16 5242
16 5958
V01,V04
16 5957
V02,V05
18 3081
V03,V06
16 5248
V01,V04
16 5769
V02,V05
17 2667
V03,V06
29 8607
V01,V04
29 9017
V02,V05
35 7688
V03,V06
16 5951
V01,V04
16 5950
V02,V05
18 3080
V03,V06

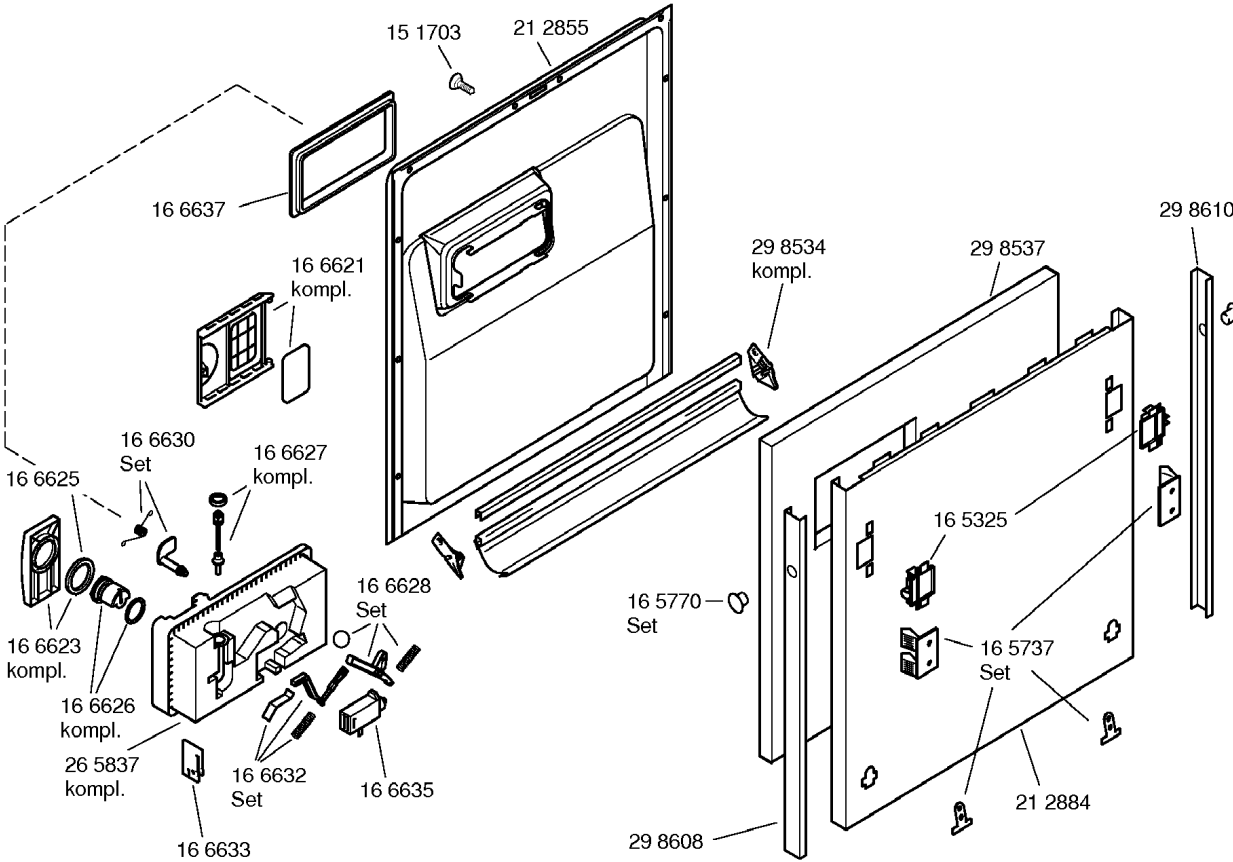
15 1703
21 2855
16 6637
16 6621
kompl.
29 8534
kompl.
29 8537
29 8610
16 6630
Set
16 6627
kompl.
16 6625
16 5325
16 6628
Set
16 5770
Set
16 6623
kompl.
16 5737
Set
16 6626
kompl.
26 5837
kompl.
16 6632
Set
16 6635
21 2884
16 6633
29 8608

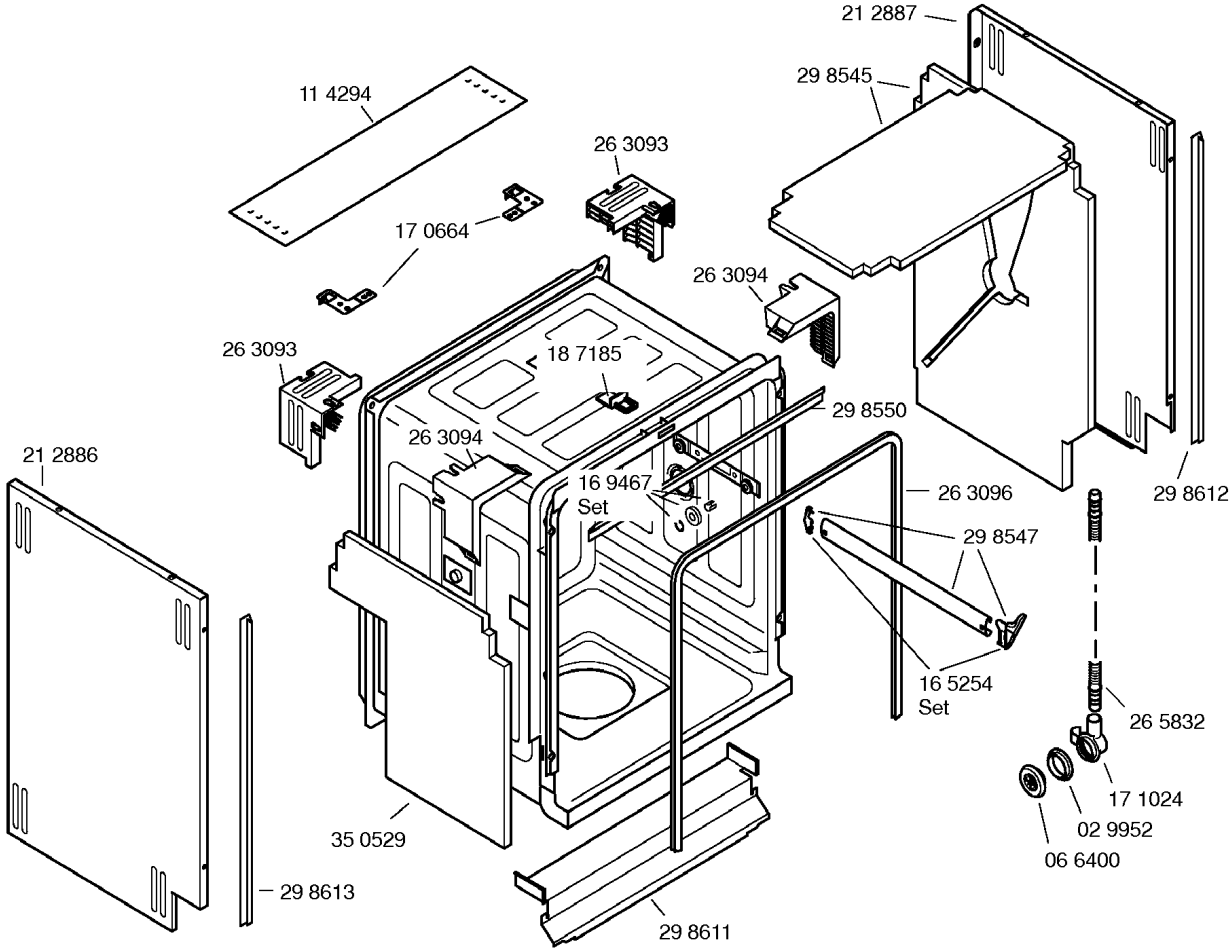
21 2887
29 8545
11 4294
26 3093
17 0664
26 3094
26 3093
18 7185
29 8550
26 3094
21 2886
16 9467
Set
26 3096
29 8612
29 8547
16 5254
Set
26 5832
17 1024
02 9952
06 6400
35 0529
29 8613
29 8611

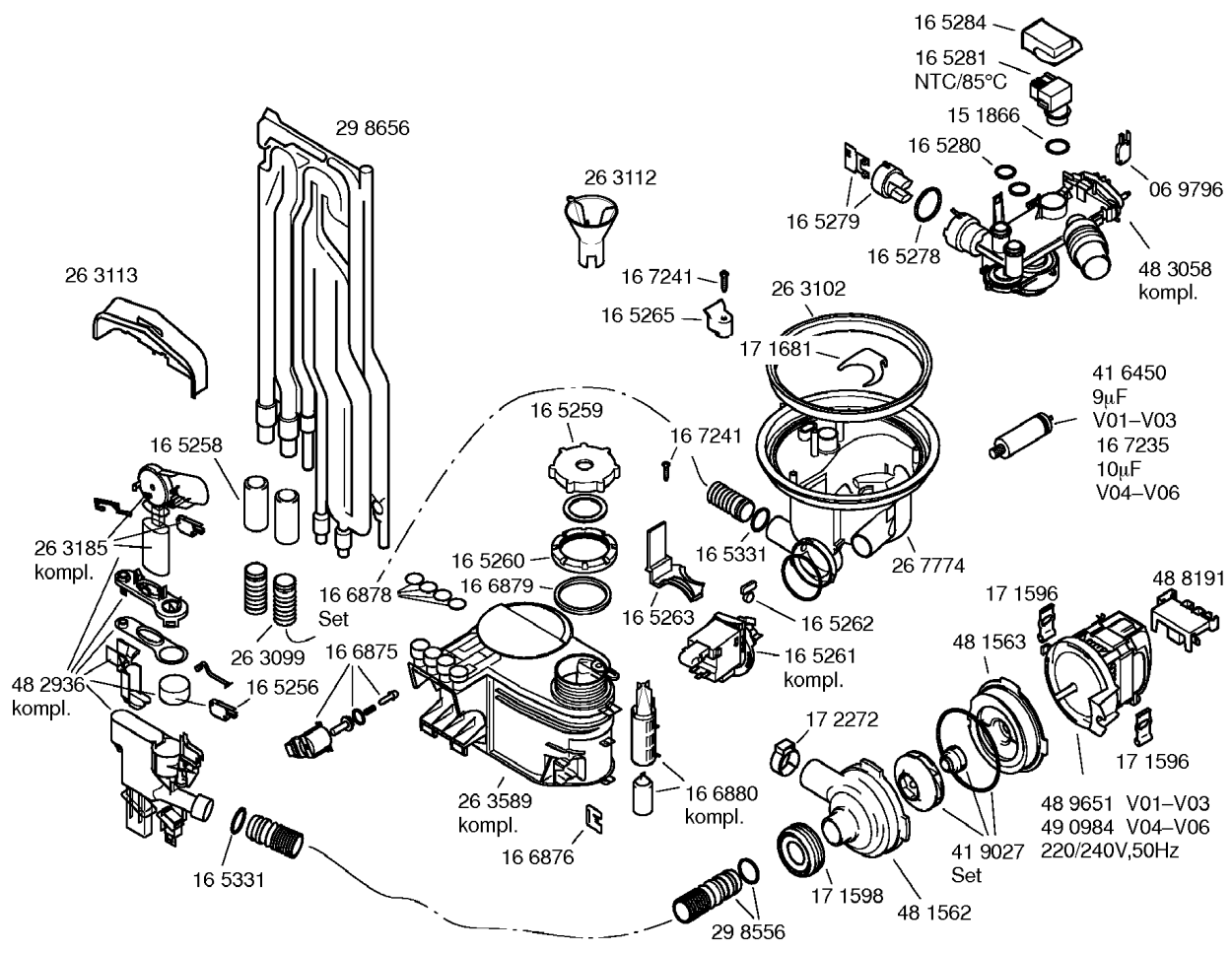
16 5284
16 5281
NTC/85°C
15 1866
16 5280
06 9796
16 5279
16 5278
48 3058
kompl.
29 8656
26 3112
26 3113
16 7241
16 5265
26 3102
17 1681
41 6450
9µF
V01–V03
16 7235
10µF
V04–V06
16 5259
16 7241
16 5258
26 3185
kompl.
16 5260
16 6879
16 5331
26 7774
16 6878
Set
16 5263
16 5262
48 8191
17 1596
48 1563
26 3099
16 6875
16 5261
kompl.
48 2936
kompl.
16 5256
17 2272
17 1596
26 3589
kompl.
16 6880
kompl.
48 9651 V01–V03
49 0984 V04–V06
220/240V,50Hz
16 6876
41 9027
Set
16 5331
17 1598
48 1562
29 8556

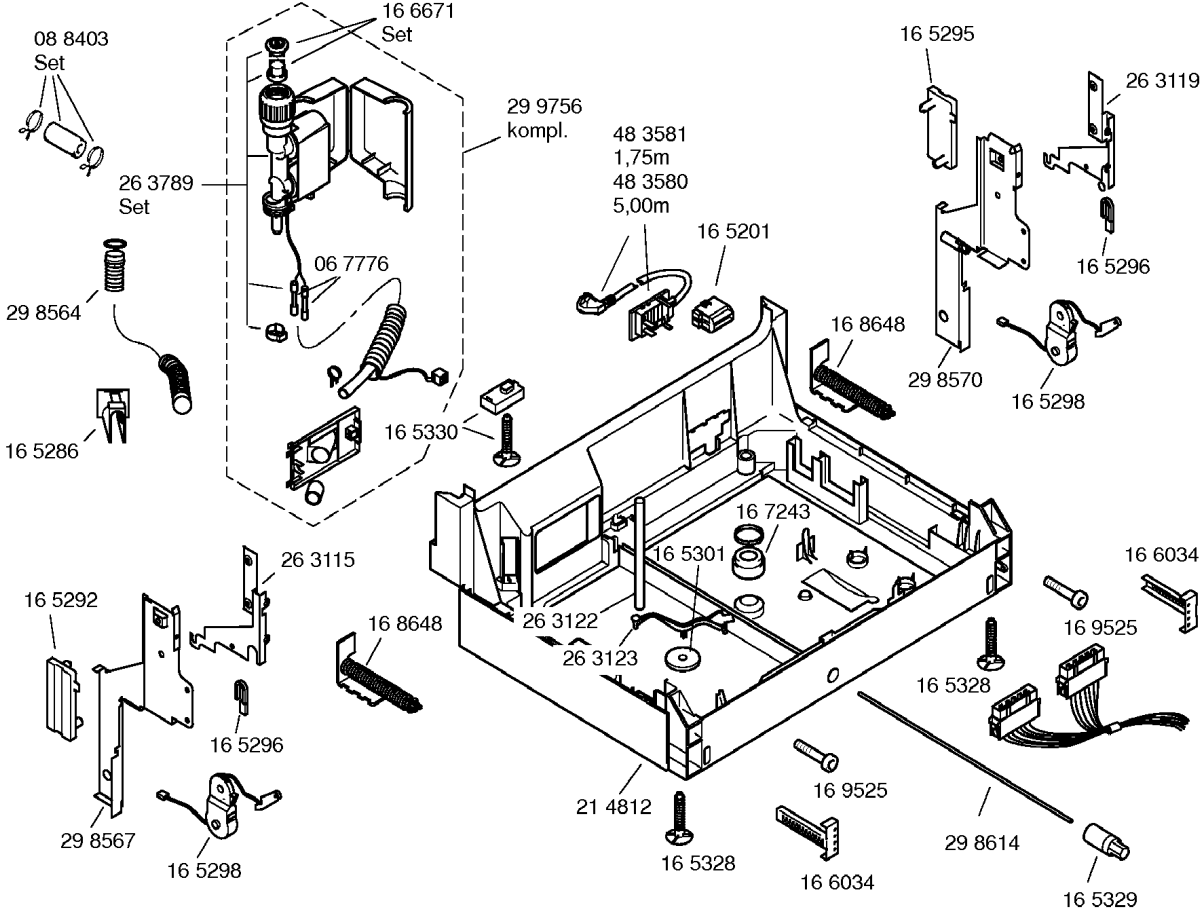
08 8403
Set
16 6671
Set
29 9756
kompl.
26 3789
Set
06 7776
29 8564
16 5286
16 5330
48 3581
1,75m
48 3580
5,00m
16 5201
16 5295
26 3119
16 5296
16 8648
29 8570
16 5298
16 7243
16 5301
26 3122
26 3123
16 6034
16 9525
16 5328
16 5292
26 3115
16 8648
16 5296
29 8567
16 5298
21 4812
16 5328
16 9525
16 6034
29 8614
16 5329

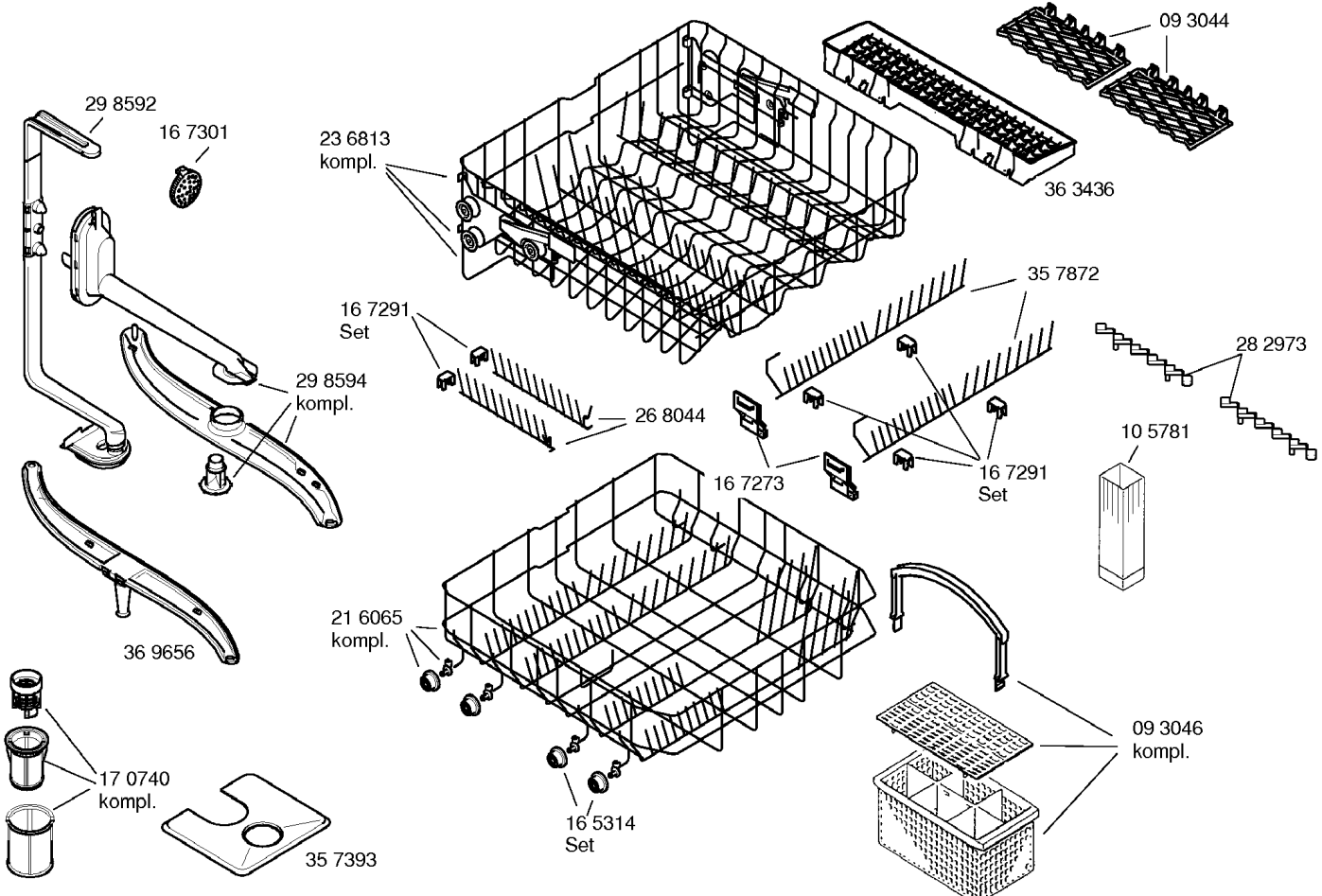
09 3044
29 8592
16 7301
23 6813
kompl.
36 3436
35 7872
16 7291
Set
28 2973
29 8594
kompl.
26 8044
10 5781
16 7273
16 7291
Set
36 9656
21 6065
kompl.
09 3046
kompl.
17 0740
kompl.
16 5314
Set
35 7393